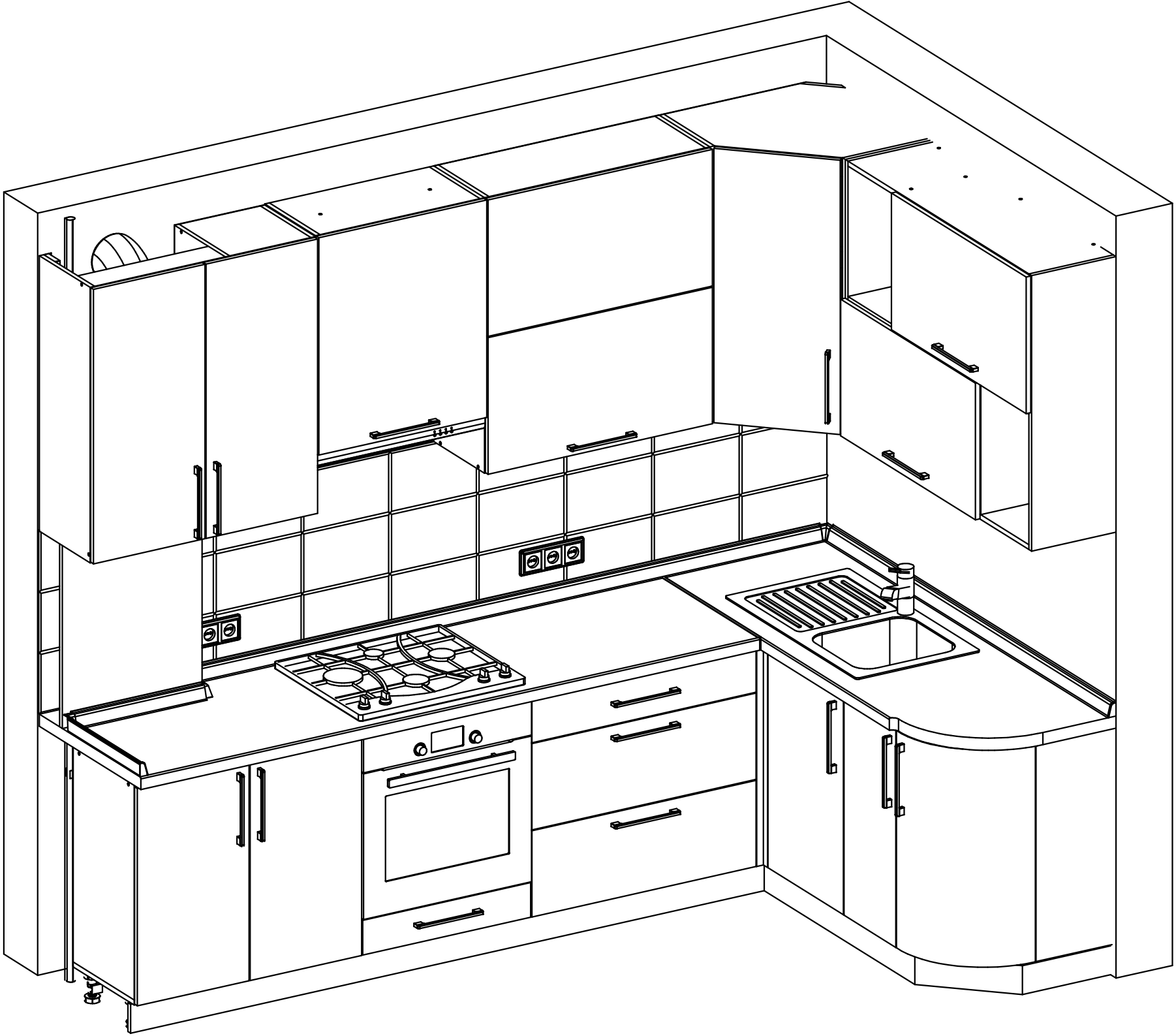

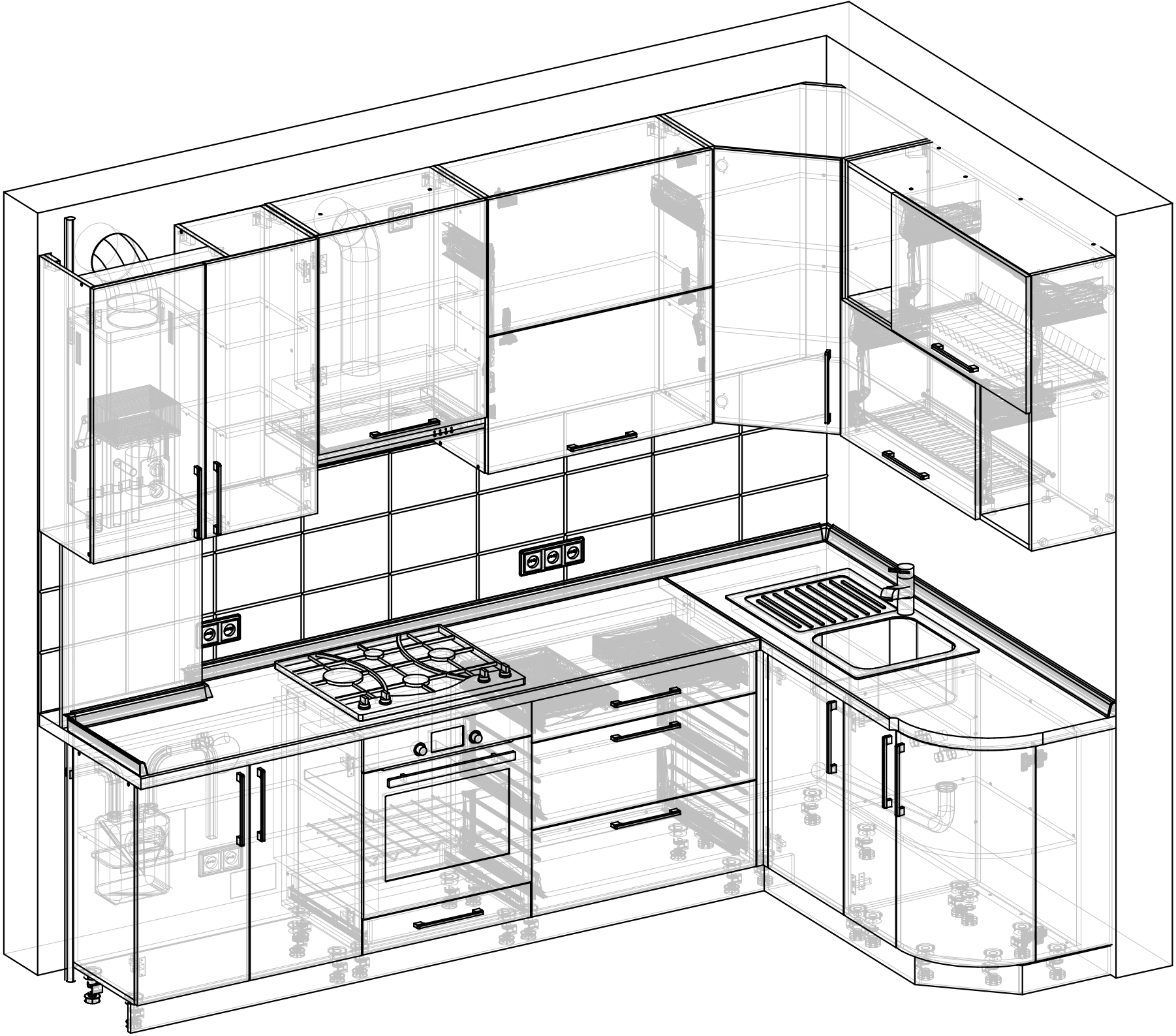

Замер помещения

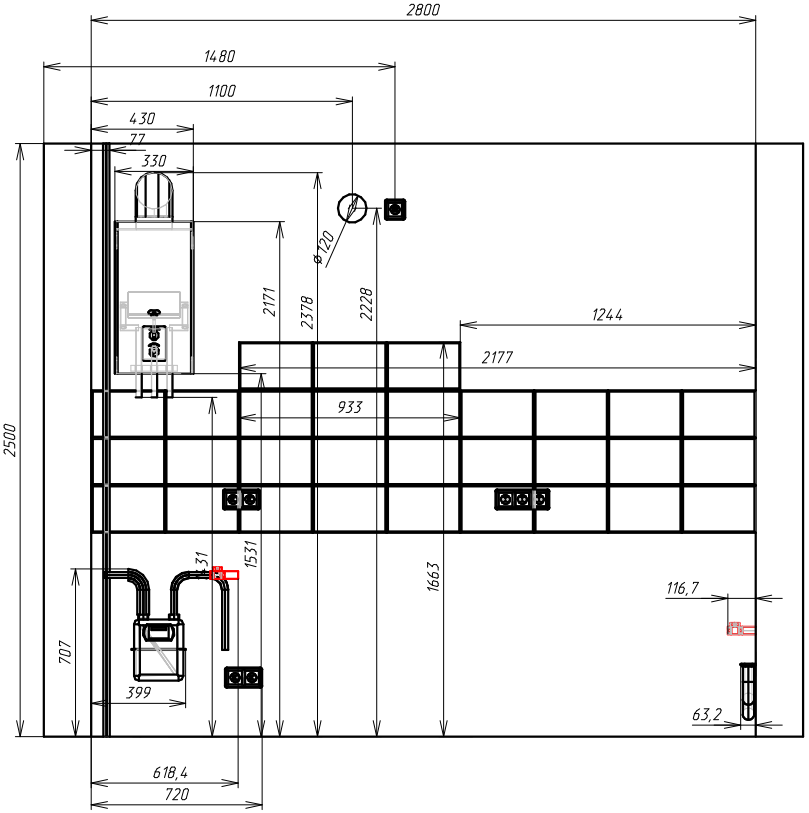

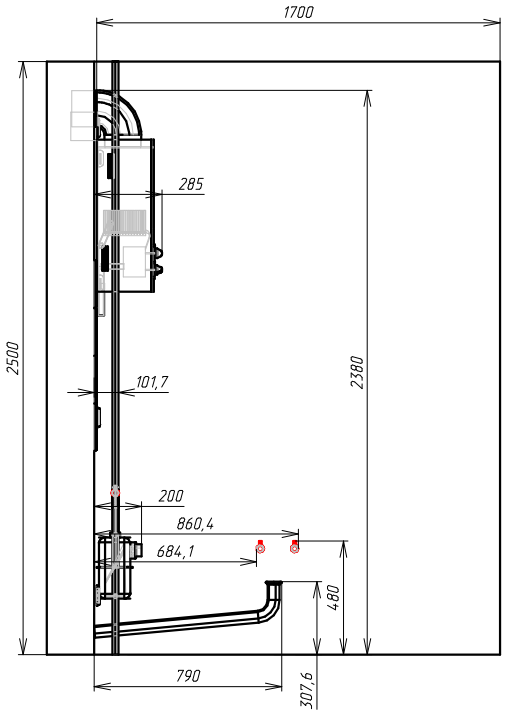

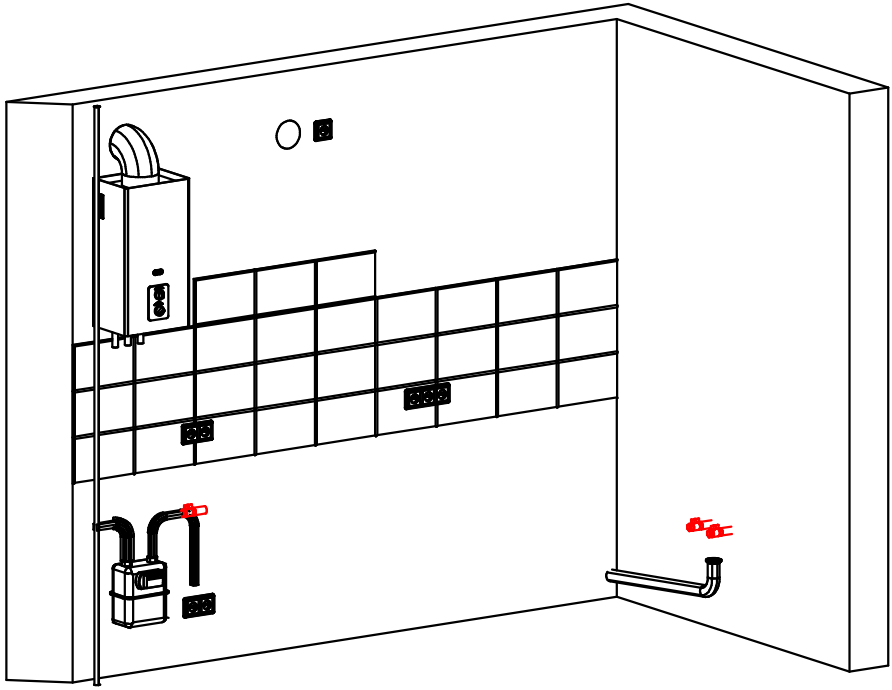

Размеры фронтальные

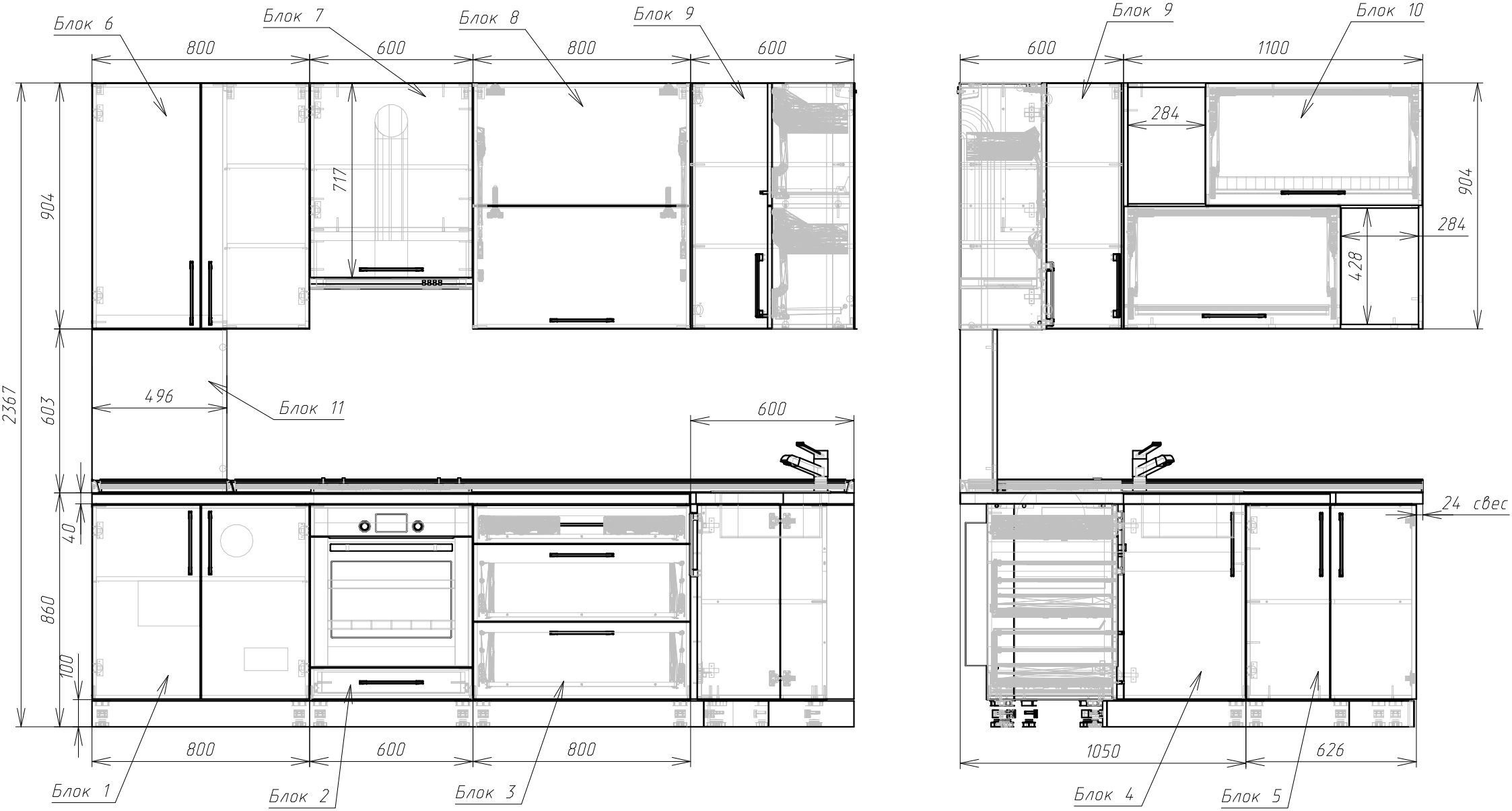

Размеры низ,вид сверху

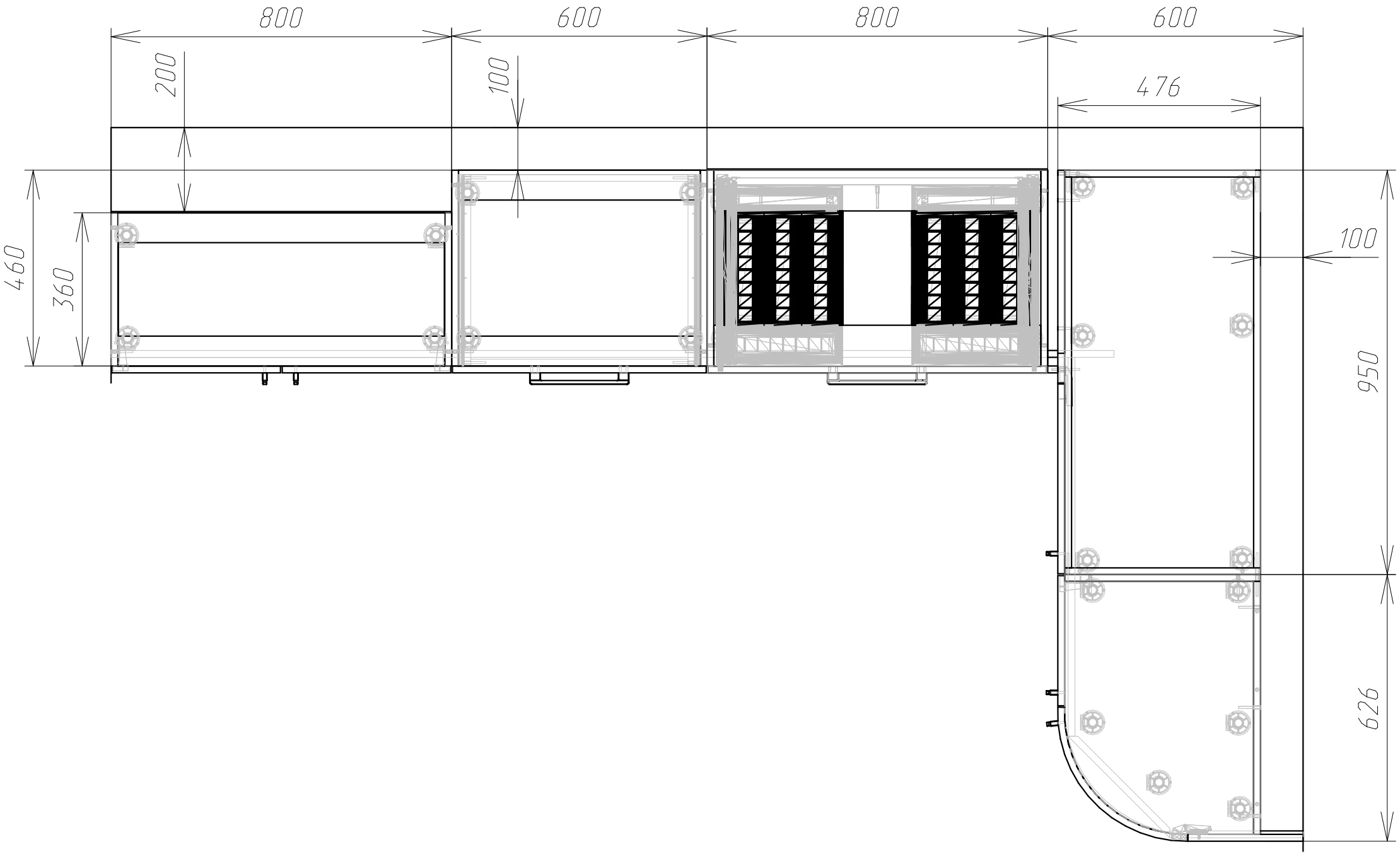

Размеры верх,вид сверху

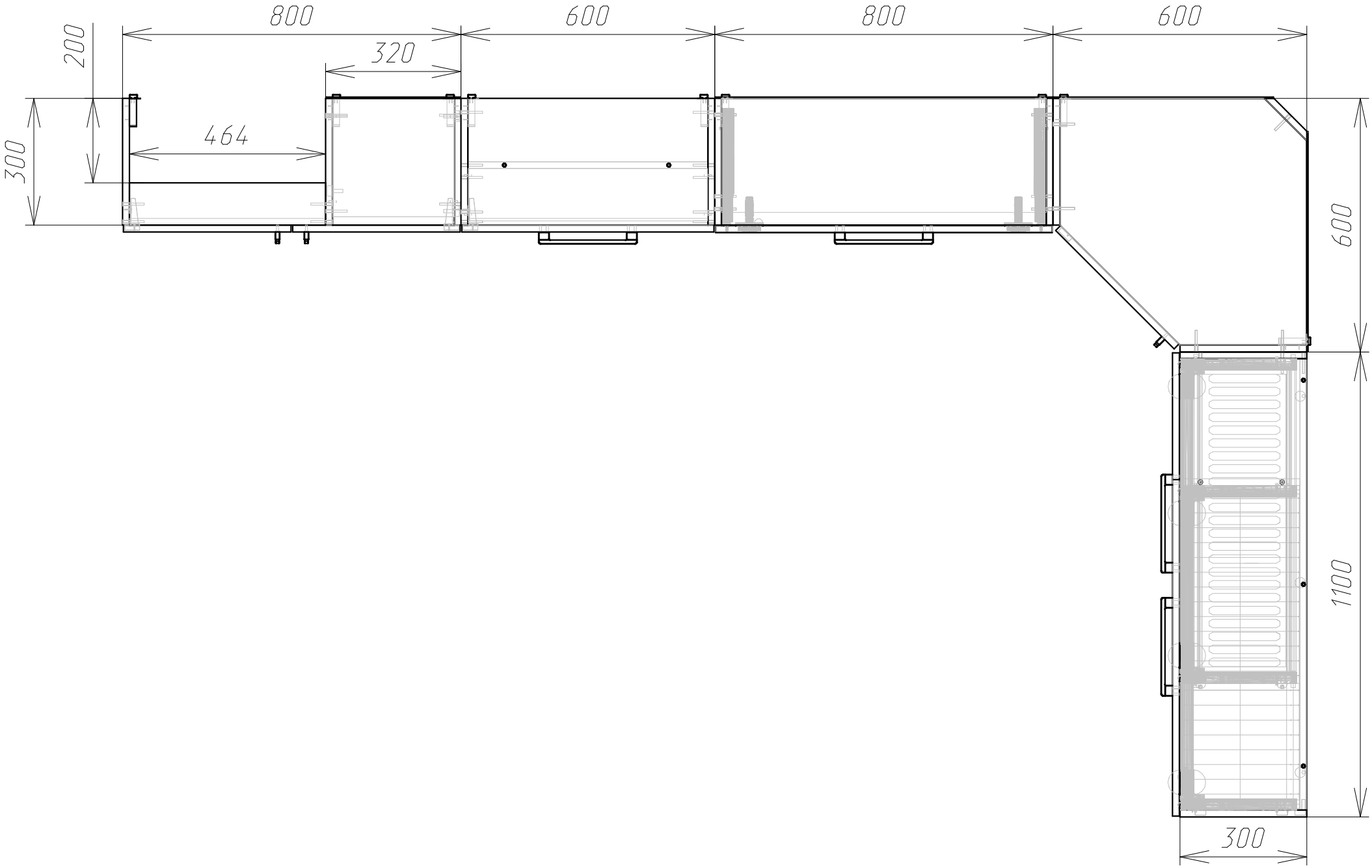

Список панелей ипрофелей

НАКЛАДНАЯ от 29.06.2018 Заказ
на передачу панелей в производство
Материал /ЛДСП черное

Поз.	Длина	Ширина	Площадь	Кол-во	Паз	Примеч.
73 (планка)	70	768	0,05	1		
74 (планка)	70	768	0,05	1		
51 (царга)	75	450	0,03	1		
77 (царга)	75	450	0,03	1		
42 (цоколь)	95	313,5	0,03	1		
46 (цоколь)	95	890	0,08	1		
32 (планка)	96	768	0,15	2		
30 (Вертикальная)	120	600	0,07	1		
25 (полка съемная)	124	566	0,07	1		
19 (фальш панель)	170	568	0,1	1		
10 (полка жесткая средняя)	270	768	0,21	1		
18 (полка съемная)	280	286	0,16	2		
35 (полка жесткая средняя)	284	1068	0,3	1		
67 (дно, крыша)	288	300	0,09	1		
68 (дно, крыша)	288	300	0,09	1		
15 (бок)	300	717	0,22	1		
16 (бок)	300	717	0,22	1		
22 (полка жесткая)	300	768	0,23	1		
23 (полка жесткая)	300	768	0,23	1		
11 (бок)	300	904	0,27	1		
21 (бок)	300	904	0,27	1		
26 (бок)	300	904	0,27	1		
37 (бок)	300	904	0,27	1		
44 (бок)	300	904	0,27	1		
64 (бок)	300	904	0,27	1		
65 (бок)	300	904	0,27	1		
66 (бок)	300	904	0,27	1		
36 (полка жесткая (дно крыша))	300	1068	0,32	1		
40 (полка жесткая (дно крыша))	300	1068	0,32	1		
41 (цоколь)	337	95	0,03	1	Паз	
52 (полка съемная)	340	766	0,26	1		
71 (бок)	360	704	0,25	1		
72 (бок)	360	704	0,25	1		
75 (дно)	360	800	0,29	1		
28 (дно ящика)	426	693	0,89	3		
27 (Вертикальная)	428	284	0,12	1		
38 (Вертикальная)	428	284	0,12	1		
56 (панель)	430	720	0,31	1		
61 (дно,крыша полка)	444	594	0,53	2		См.черт.
54 (полка стационарная)	460	568	0,26	1		
48 (дно)	460	600	0,28	1		
47 (бок)	460	704	0,32	1		
50 (бок)	460	704	0,32	1		
58 (бок)	460	704	0,32	1		
59 (бок)	460	704	0,32	1		
76 (бок)	460	704	0,32	1		
31 (бок)	460	704	0,65	2		
34 (дно)	460	800	0,37	1		
63 (планка нижняя)	464	50	0,02	1		
70 (планка верхняя)	464	100	0,05	1		
43 (Фронтальная)	496	600	0,3	1		
69 (царга)	510	75	0,08	2		
20 (задняя стенка)	515	568	0,29	1		
49 (планка)	568	70	0,04	1		
55 (планка)	568	70	0,04	1		
17 (полка жесткая)	568	150	0,09	1		
24 (дно, крыша)	568	300	0,17	1		
13 (дно,крыша,полка стационарная)	584	584	1,36	4		См.черт.
78 (задняя стенка)	594	704	0,42	1		
53 (дно,крыша полка)	610	460	0,28	1		См.черт.
33 (задняя стенка ящика)	681	84	0,06	1		
29 (задняя стенка ящика)	681	199	0,27	2		
39 (задняя стенка)	872	1068	0,93	1		
14 (задняя планка)	904	142	0,13	1	Паз	
12 (бок)	904	300	0,27	1		
60 (верхняя планка)	918	70	0,06	1		
62 (верхняя планка)	918	70	0,06	1		
57 (дно)	950	460	0,44	1		
45 (цоколь)	2355,5	95	0,22	1		
Итого			17,03	80		

Спецификация на МДФ гранат глянец

Заказ Иванов И.И.
Изделие кухня для резюме

Поз.	Наименование	Материал	Толщина	Кол-во	Готовая деталь		Паз	Примечание
					Длина	Ширина		
79	Дверь	МДФ гранат глянец	16	1	713	306		
80	дверь	МДФ гранат глянец	16	1	114	596		
83	Фронтальная	МДФ гранат глянец	16	1	716	446		
84	фальш планки	МДФ гранат глянец	16	1	716	70		
85	фальш планки	МДФ гранат глянец	16	1	716	24		
87	Дверь	МДФ гранат глянец	16	1	713	396		
88	дверь	МДФ гранат глянец	16	1	713	270		
90	Дверь	МДФ гранат глянец	16	1	713	396		
91	Фасад3	МДФ гранат глянец	16	1	796	283		
92	Фасад4	МДФ гранат глянец	16	1	796	140		
93	Фасад2	МДФ гранат глянец	16	1	796	283		
94	Гнутая	МДФ гранат глянец	16	1	713	464,2		

Спецификация на МДФ ваниль глянец

Заказ Иванов И.И.
Изделие кухня для резюме

Поз.	Наименование	Материал	Толщина	Кол-во	Готовая деталь		Паз	Примечание
					Длина	Ширина		
86	дверь	МДФ ваниль глянец	16	1	900	396		
89	Дверь	МДФ ваниль глянец	16	1	713	596		
95	дверь	МДФ ваниль глянец	16	1	796	448		
96	дверь	МДФ ваниль глянец	16	1	796	448		
97	Дверь	МДФ ваниль глянец	16	1	900	396		
98	Дверь	МДФ ваниль глянец	16	1	900	396		

Спецификация на МДФ черный матовый

Заказ Иванов И.И.
Изделие кухня для резюме

Поз.	Наименование	Материал	Толщина	Кол-во	Готовая деталь		Паз	Примечание
					Длина	Ширина		
81	фасад	МДФ черный матовый	16	1	796	448		
82	Фасад	МДФ черный матовый	16	1	796	448		

Спецификация на ДВП

Заказ Иванов И.И.
Изделие кухня для резюме

Поз.	Наименование	Материал	Толщина	Кол-во	Готовая деталь		Паз	Примечание
					Длина	Ширина		
4	задняя стенка	ДВП	3	2	902	520,2		
5	задняя стенка	ДВП	3	1	798	902		
6	Фронтальная	ДВП	3	1	718	798		
7	зад стенка	ДВП	3	1	902	318		
8	задняя стенка	ДВП	3	1	718	798		
9	дно ящика	ДВП	3	1	540	448		

Спецификация на СТОЛЕШНИЦА

Заказ Иванов И.И.
Изделие кухня для резюме

Поз.	Наименование	Материал	Толщина	Кол-во	Готовая деталь		Паз	Примечание
					Длина	Ширина		
99	столешница	СТОЛЕШНИЦА	40	1	2197	600	R	
100	столешница	СТОЛЕШНИЦА	40	1	1700	600	R	

Спецификация на панели и профили

Заказ Иванов И.И.

Изделие кухня для резюме_цоколь

Габариты блока 2800,00 x 95,00 x 1144,45 мм

Поз.	Наименование	Материал	Толщина	Кол-во	Готовая деталь		Паз	Примечание
					Длина	Ширина		
41	цоколь	ЛДСП черное	16	1	337,2	95	45 гр	
42	цоколь	ЛДСП черное	16	1	313,3	95		
45	цоколь	ЛДСП черное	16	1	2355,6	95		
46	цоколь	ЛДСП черное	16	1	890	95		

Спецификация на панели и профили

Заказ Иванов И.И.

Изделие кухня для резюме_столешница

Габариты блока 2800,00 x 90,01 x 1700,00 мм

Поз.	Наименование	Материал	Толщина	Кол-во	Готовая деталь		Паз	Примечание
					Длина	Ширина		
99	столешница	СТОЛЕШНИЦА	40	1	2197	600	R	
100	столешница	СТОЛЕШНИЦА	40	1	1700	600	R	

Спецификация на крепеж, фурнитуру

Заказ Иванов И.И.

Изделие кухня для резюме_столешница

Габариты блока 2800,00 x 90,01 x 1700,00 мм

Поз.	Наименование	Кол-во	Примечание
175	стык столешницы	1	
	плинтус кухонный	1	
	уголок плинтуса внутренний	3	
	уголок плинтуса наружный	1	
	заглушка плинтуса левая	1	
	заглушка плинтуса правая	1	
	кант селиконовые цоколь	4 м	
	кант кромка столешницы	1 м	

Расчет стоимости материалов и комплектующих на 29.06.2018

Таблица Общая

Заказ Иванов И.И.

Изделие кухня для резюме

Заказчик Иванов И.И.

Количество изделий в заказе 1

№	Артикул	Наименование материала	Ед. изм.	Расчетное количество	Коэф-т	Количество		Цена	Стоимость		Примечание
						в изделии	в заказе		в изделии	в заказе	
1	78Z553ET	CLIP top средняя петля для AVENTOS HF 134, без пружины, чашка петли: EXPANDO, Никелиров.	шт.	2	1	2	2	0	0	0	
2	70T5590BTL	CLIP top стандартная петля 120, накладная, без пружины, чашка петли INSERTA, Никелиров.	шт.	2	1	2	2	0	0	0	
3	177H3100E	CLIP ответная планка, прям. (20/32 мм), 0 мм, сталь, EXPANDO, PB: эксцентрик, Никелиров.	шт.	6	1	6	6	0	0	0	
4	ZSI.450BI3N	ORGA-LINE комплект лотков (частичное заполнение), TANDEMBOX стандартный ящик, НД=450 мм, ширина=280 мм, Нерж./серый	шт.	2	1	2	2	0	0	0	
5	Z30D000SL	TANDEMBOX держатель задней стенки из ДСП, высота D (224 мм), левый/правый, R9006 серый металлик		2	1	2	2	0	0	0	
6	Z30M000S.04	TANDEMBOX держатель задней стенки из ДСП, высота M (96,5 мм), левый/правый, R9006 серый металлик	комп	1	1	1	1	0	0	0	
7	ZRG.396V.IC	TANDEMBOX продольный релинг (сверху), НД=450 мм, R9006 серый металлик/темно-серый	шт	8	1	8	8	0	0	0	
8	378M4502S	TANDEMBOX царга, высота M (83 mm), НД=450 мм, левая, TANDEMBOX plus, R9006 серый металлик/темно-серый	шт.	3	1	3	3	0	0	0	
9	378M4502S	TANDEMBOX царга, высота M (83 mm), НД=450 мм, правая, TANDEMBOX plus, R9006 серый металлик/темно-серый	шт.	3	1	3	3	0	0	0	
10	20L8000.01	Вертикальный подъемник AVENTOS HL, комплект заглушек, левый/правый, Св.-сер/темно-сер.	комп	2	1	2	2	0	0	0	
11	20Q1061UA	Вертикальный подъемник AVENTOS HL, поперечный стабилизатор, овальная, E6/Ev1 натуральный	шт	2	1	2	2	0	0	0	
12	20L3900.06	Вертикальный подъемник AVENTOS HL, рычаг (комплект), ВК=450-580 мм, Никелиров.	шт	2	1	2	2	0	0	0	
13	20L2500.05	Вертикальный подъемник AVENTOS HL, силовой механизм (комплект), для применения с SERVO-DRIVE, оцинкованный		2	1	2	2	0	0	0	
14		ДВП	кв.м	3,332954	1	3,332954	3,332954	0	0	0	
15		Евровинт (конфирмат)		163	1	163	163	0	0	0	
16		ЛДСП черное	кв.м	16,98309	1	16,98309	16,98309	0	0	0	
17		МДФ ваниль глянец	кв.м	2,207364	1	2,207364	2,207364	0	0	0	
18		МДФ гранат глянец	кв.м	2,322918	1	2,322918	2,322918	0	0	0	
19		МДФ черный матовый	кв.м	0,713216	1	0,713216	0,713216	0	0	0	
20		ПВХ 0,4 мм	м	69,964987	1,2	83,957985	83,957985	0	0	0	
21		ПВХ 0,4/19		22,472547	1	22,472547	22,472547	0	0	0	
22		Петля для накладной двери		12	1	12	12	0	0	0	
23		Петля для угловой двери 135...225*		2	1	2	2	0	0	0	
24	20S4200	Подъемные механизмы AVENTOS HS, HL, HK, крепление фасада для деревянных фасадов, на саморезы, Никелиров.	шт	2	1	2	2	0	0	0	
25		Полкодержатель		16	1	16	16	0	0	0	
26	8.1012.224192.0505	Ручка-скоба 224-192мм, отделка титан		16	1	16	16	0	0	0	
27		СТОЛЕШНИЦА 4м	шт	1	1	1	1	0	0	0	
28	20F8000	Складной подъемник AVENTOS HF, комплект заглушек, левый/правый, Св.-сер/темно-сер.	комп	1	1	1	1	0	0	0	
29	20F2500.05	Складной подъемник AVENTOS HF, силовой механизм (комплект), КМ=5350 10150 (2 шт.), для применения с SERVO-DRIVE, оцинкованный		1	1	1	1	0	0	0	
30	20F3800.01	Складной подъемник AVENTOS HF, телескопический рычаг (комплект), ВК=700-900 мм, симметрич., Никелиров.	шт.	1	1	1	1	0	0	0	
31	40.0200N	Стяжка Blum 40.0200N с дюбелем с распорным штырем		18	1	18	18	0	0	0	
32	SU02/800	Сушка SU02 в базу на 800мм		1	1	1	1	0	0	0	
33	SU03/800	Сушка SU03 в базу на 800мм		1	1	1	1	0	0	0	
34		заглушка левая		2	1	2	2	0	0	0	
35		навесы с планкой		9	1	9	9	0	0	0	
36		направляющие 450 присадка		1	1	1	1	0	0	0	
37		опора кухонная 100 мм		24	1	24	24	0	0	0	
38		петля для фальшпанели		2	1	2	2	0	0	0	
39		петля ровнолежащая		2	1	2	2	0	0	0	
40		стык столешницы	шт	1	1	1	1	0	0	0	
		Итого									

		Дата 29.06.2018
Материал ЛДСП черное	Заказ	Лист 1, всего 1

Площадь заготовок =20,13 $м^2$

Площадь панелей =17,0286 $м^2$, периметр =160,882 м, Количество поворотов панелей =61

Площадь обрезков =1,6544 $м^2$, кол. резов =145, длина =117,188 м

КИМ=84,59%, с учетом обрезков =92,81%, уст. размеров =89

Количество плит материала =4 Размеры деталей чистовые

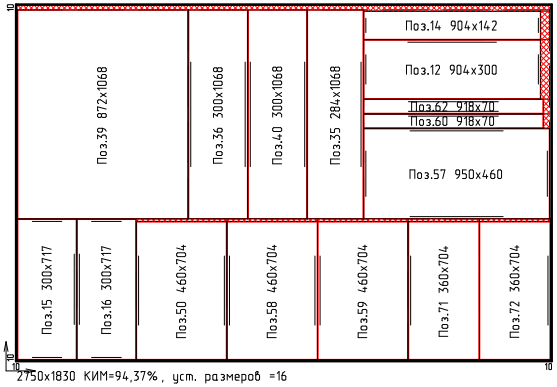

2750x1830 КИМ=94,37%, уст. размеров =16

Количество поворотов панелей =13, кол. резов =30, длина =27,801 м

Количество плит материала =1

Поз.	Длина	Ширина	Площадь	Кол-во	Паз	Примеч.
35 (полка жесткая средняя)	284	1068	0,3	1		
15 (бок)	300	717	0,22	1		
16 (бок)	300	717	0,22	1		
36 (полка жесткая (дно крыша))	300	1068	0,32	1		
40 (полка жесткая (дно крыша))	300	1068	0,32	1		
71 (бок)	360	704	0,25	1		
72 (бок)	360	704	0,25	1		
50 (бок)	460	704	0,32	1		
58 (бок)	460	704	0,32	1		
59 (бок)	460	704	0,32	1		
39 (задняя стенка)	872	1068	0,93	1		
14 (задняя планка)	904	142	0,13	1	Паз	
12 (бок)	904	300	0,27	1		
60 (верхняя планка)	918	70	0,06	1		
62 (верхняя планка)	918	70	0,06	1		
57 (дно)	950	460	0,44	1		
Итого			4,75	16		

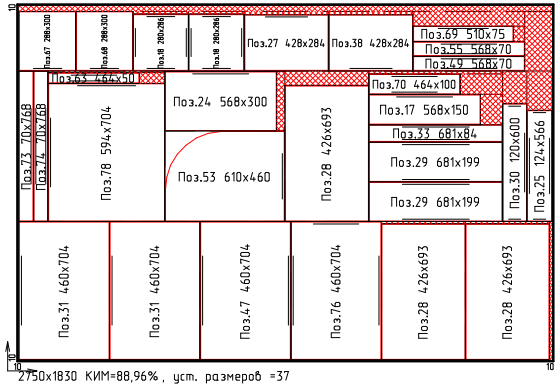

2750x1830 КИМ=88,96%, уст. размеров =37

Количество поворотов панелей =22, кол. резов =52, длина =36,338 м

Количество плит материала =1

Поз.	Длина	Ширина	Площадь	Кол-во	Паз	Примеч.
73 (планка)	70	768	0,05	1		
74 (планка)	70	768	0,05	1		
30 (Вертикальная)	120	600	0,07	1		
25 (полка съемная)	124	566	0,07	1		
18 (полка съемная)	280	286	0,16	2		
67 (дно, крыша)	288	300	0,09	1		
68 (дно, крыша)	288	300	0,09	1		
28 (дно ящика)	426	693	0,89	3		
27 (Вертикальная)	428	284	0,12	1		
38 (Вертикальная)	428	284	0,12	1		
47 (бок)	460	704	0,32	1		
76 (бок)	460	704	0,32	1		
31 (бок)	460	704	0,65	2		
63 (планка нижняя)	464	50	0,02	1		
70 (планка верхняя)	464	100	0,05	1		
69 (царга)	510	75	0,04	1		
49 (планка)	568	70	0,04	1		
55 (планка)	568	70	0,04	1		
17 (полка жесткая)	568	150	0,09	1		
24 (дно, крыша)	568	300	0,17	1		
78 (задняя стенка)	594	704	0,42	1		
53 (дно,крыша полка)	610	460	0,28	1		См.черт.
33 (задняя стенка ящика)	681	84	0,06	1		
29 (задняя стенка ящика)	681	199	0,27	2		
Итого			4,48	29		

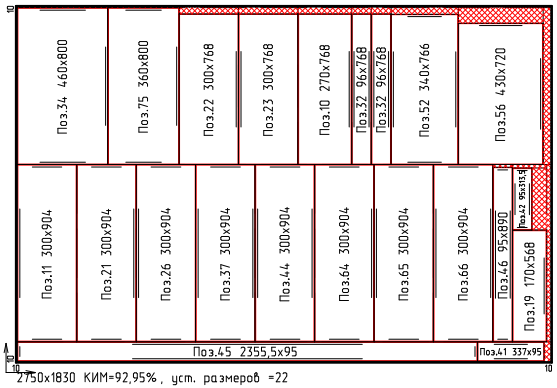

2750x1830 КИМ=92,95%, уст. размеров =22

Количество поворотов панелей =14, кол. резов =37, длина =31,751 м

Количество плит материала =1

Поз.	Длина	Ширина	Площадь	Кол-во	Паз	Примеч.
42 (цоколь)	95	313,5	0,03	1		
46 (цоколь)	95	890	0,08	1		
32 (планка)	96	768	0,15	2		
19 (фальш панель)	170	568	0,1	1		
10 (полка жесткая средняя)	270	768	0,21	1		
22 (полка жесткая)	300	768	0,23	1		
23 (полка жесткая)	300	768	0,23	1		
11 (бок)	300	904	0,27	1		
21 (бок)	300	904	0,27	1		
26 (бок)	300	904	0,27	1		
37 (бок)	300	904	0,27	1		
44 (бок)	300	904	0,27	1		
64 (бок)	300	904	0,27	1		
65 (бок)	300	904	0,27	1		
66 (бок)	300	904	0,27	1		
41 (цоколь)	337	95	0,03	1	Паз	
52 (полка съемная)	340	766	0,26	1		
75 (дно)	360	800	0,29	1		
56 (панель)	430	720	0,31	1		
34 (дно)	460	800	0,37	1		
45 (цоколь)	2355,5	95	0,22	1		
Итого			4,68	22		

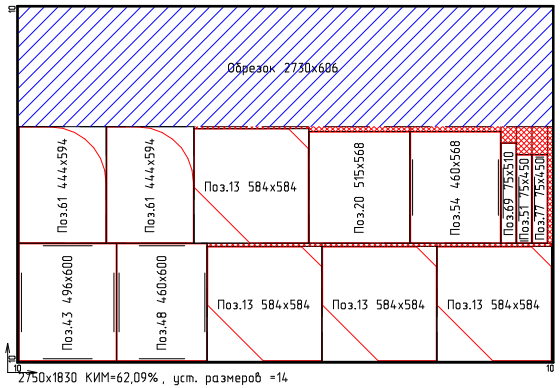

2750x1830 КИМ=62,09%, уст. размеров =14

Количество поворотов панелей =12, кол. резов =26, длина =21,298 м

Количество плит материала =1

Поз.	Длина	Ширина	Площадь	Кол-во	Паз	Примеч.
51 (царга)	75	450	0,03	1		
77 (царга)	75	450	0,03	1		
69 (царга)	75	510	0,04	1		
61 (дно,крыша полка)	444	594	0,53	2		См.черт.
54 (полка стационарная)	460	568	0,26	1		
48 (дно)	460	600	0,28	1		
43 (Фронтальная)	496	600	0,3	1		
20 (задняя стенка)	515	568	0,29	1		
13 (дно,крыша,полка стационарная)	584	584	1,36	4		См.черт.
Итого			3,12	13		

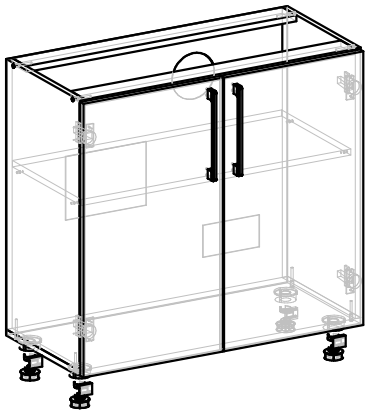

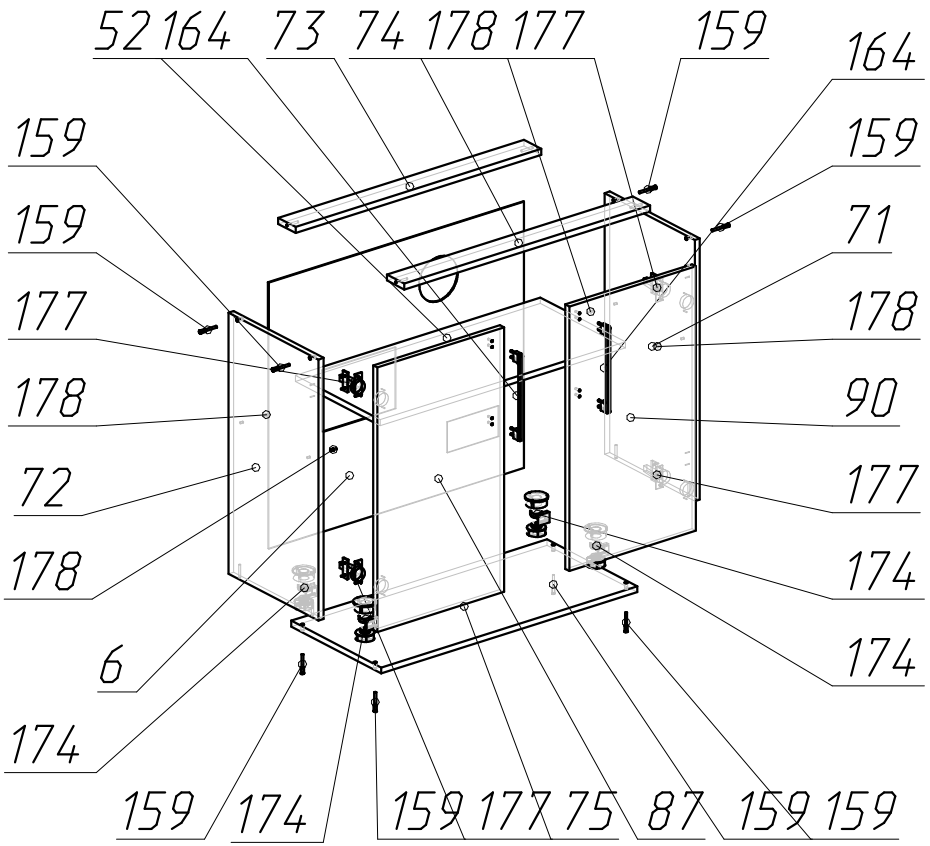

Спецификация на панели и профили

Заказ Иванов И.И.

Изделие кухня для резюме_Блок1

Габариты блока 800,00 x 820,00 x 406,00 мм

Поз.	Наименование	Материал	Толщина	Кол-во	Готовая деталь		Паз	Примечание
					Длина	Ширина		
6	Фронтальная	ДВП	3	1	718	798		
52	полка сьемная	ЛДСП черное	16	1	766	340		
71	бок	ЛДСП черное	16	1	704	360		
72	бок	ЛДСП черное	16	1	704	360		
73	планка	ЛДСП черное	16	1	768	70		
74	планка	ЛДСП черное	16	1	768	70		
75	дно	ЛДСП черное	16	1	800	360		
87	Дверь	МДФ гранат глянец	16	1	713	396		
90	Дверь	МДФ гранат глянец	16	1	713	396		

Спецификация на крепеж, фурнитуру

Заказ Иванов И.И.

Изделие кухня для резюме_Блок1

Габариты блока 800,00 x 820,00 x 406,00 мм

Поз.	Наименование	Кол-во	Примечание
159	Евровинт (конфирмат)	8	
164	Ручка-скоба 224-192мм, отделка титан	2	
174	опора кухонная 100 мм	4	
177	Петля для накладной двери	4	
178	Полкодержатель	4	

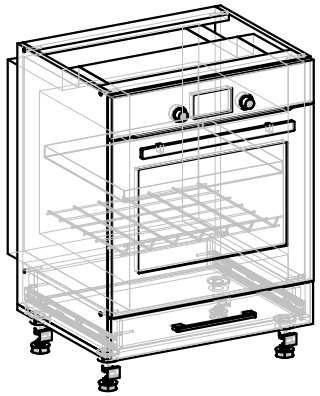

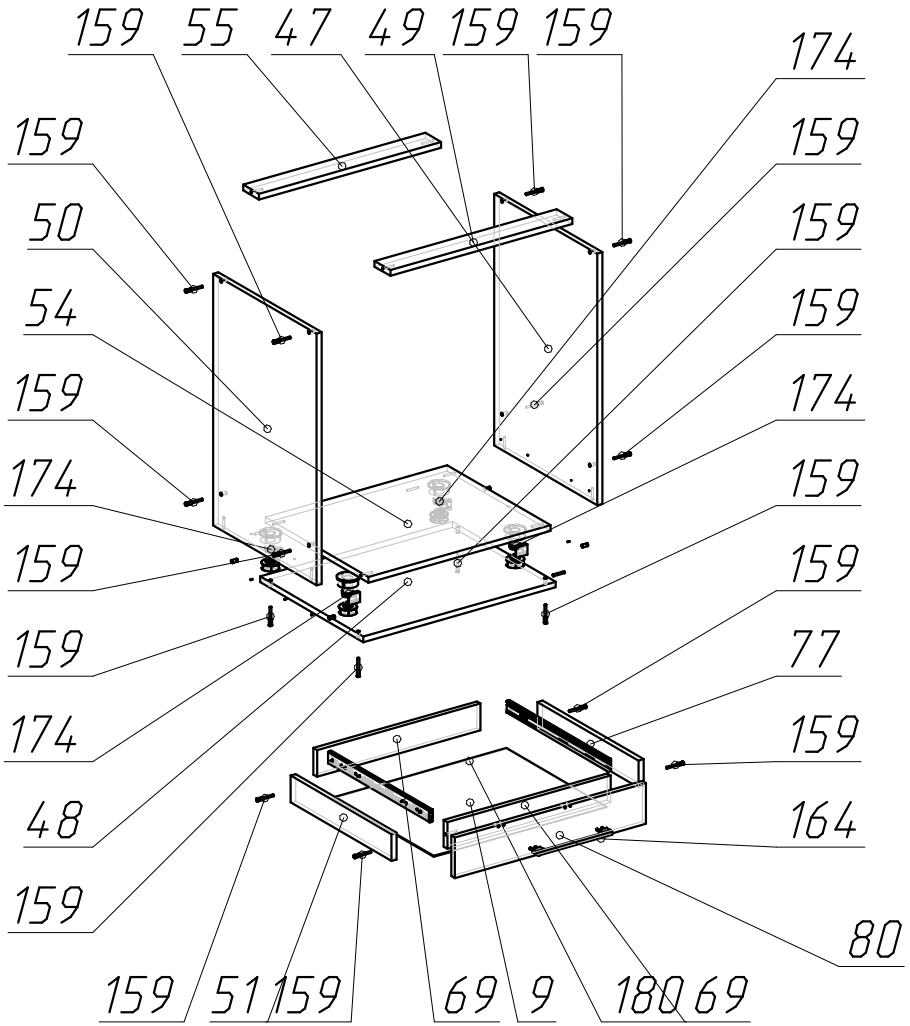

Спецификация на панели и профили

Заказ Иванов И.И.

Изделие кухня для резюме_Блок2

Габариты блока 600,00 x 820,00 x 503,00 мм

Поз.	Наименование	Материал	Толщина	Кол-во	Готовая деталь		Паз	Примечание
					Длина	Ширина		
9	дно ящика	ДВП	3	1	540	448		
47	бок	ЛДСП черное	16	1	704	460		
48	дно	ЛДСП черное	16	1	600	460		
49	планка	ЛДСП черное	16	1	568	70		
50	бок	ЛДСП черное	16	1	704	460		
51	царга	ЛДСП черное	16	1	75	450		
54	полка стационарная	ЛДСП черное	16	1	568	460		
55	планка	ЛДСП черное	16	1	568	70		
69	царга	ЛДСП черное	16	2	75	510		
77	царга	ЛДСП черное	16	1	75	450		
80	дверь	МДФ гранат глянец	16	1	114	596		

Спецификация на крепеж, фурнитуру

Заказ Иванов И.И.

Изделие кухня для резюме_Блок2

Габариты блока 600,00 x 820,00 x 503,00 мм

Поз.	Наименование	Кол-во	Примечание
159	Евровинт (конфирмат)	16	
164	Ручка-скоба 224-192мм, отделка титан	1	
174	опора кухонная 100 мм	4	
180	направляющие 450 присадка	1	

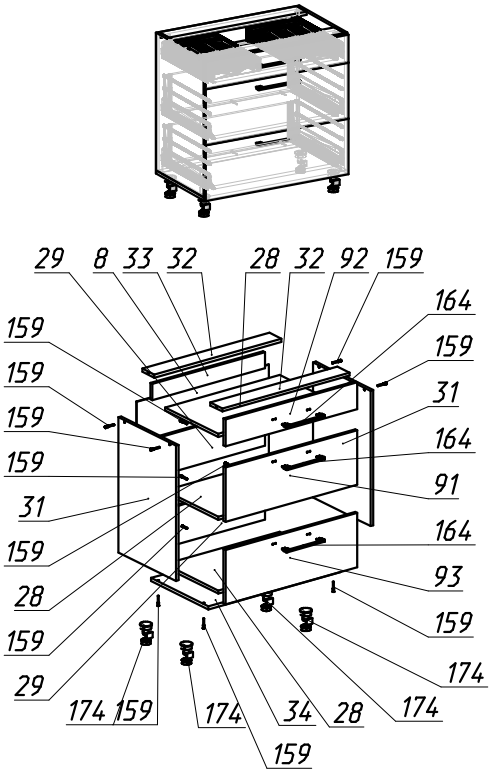

Спецификация на панели и профили

Заказ Иванов И.И.

Изделие кухня для резюме_Блок3

Габариты блока 800,00 x 820,00 x 506,00 мм

Поз.	Наименование	Материал	Толщина	Кол-во	Готовая деталь		Паз	Примечание
					Длина	Ширина		
8	задняя стенка	ДВП	3	1	718	798		
28	дно ящика	ЛДСП черное	16	3	693	426		
29	задняя стенка ящика	ЛДСП черное	16	2	681	199		
31	бок	ЛДСП черное	16	2	704	460		
32	планка	ЛДСП черное	16	2	768	96		
33	задняя стенка ящика	ЛДСП черное	16	1	681	84		
34	дно	ЛДСП черное	16	1	800	460		
91	Фасад3	МДФ гранат глянец	16	1	796	283		
92	Фасад4	МДФ 16 мм	16	1	796	140		
93	Фасад2	МДФ гранат глянец	16	1	796	283		

Спецификация на крепеж, фурнитуру

Заказ Иванов И.И.

Изделие кухня для резюме_Блок3

Габариты блока 800,00 x 820,00 x 506,00 мм

Поз.	Наименование	Кол-во	Примечание
159	Евровинт (конфирмат)	30	
164	Ручка-скоба 224-192мм, отделка титан	3	
174	опора кухонная 100 мм	4	

Спецификация на сборки

Заказ Иванов И.И.

Изделие кухня для резюме_Блок3_Комплект фурнитуры4

Габариты блока 757,10 x 92,16 x 450,00 мм

Поз.	Наименование	Кол-во	Примечание
136	TANDEMBOX царга, высота M (83 mm), НД=450 мм, правая, TANDEMBOX plus, R9006 серый металлик/темно-серый	1	
140	TANDEMBOX держатель задней стенки из ДСП, высота M (96,5 мм), левый/правый, R9006 серый металлик	1	
141	ORGA-LINE комплект лотков (частичное заполнение), TANDEMBOX стандартный ящик, НД=450 мм, ширина=280 мм, Нерж./серый	2	
	TANDEMBOX царга, высота M (83 mm), НД=450 мм, левая, TANDEMBOX plus, R9006 серый металлик/темно-серый	1	

Спецификация на сборки

Заказ Иванов И.И.

Изделие кухня для резюме_Блок3_Комплект фурнитуры3

Габариты блока 757,10 x 211,96 x 461,50 мм

Поз.	Наименование	Кол-во	Примечание
135	TANDEMBOX продольный релинг (сверху), НД=450 мм, R9006 серый металлик/темно-серый	4	
136	TANDEMBOX царга, высота M (83 mm), НД=450 мм, правая, TANDEMBOX plus, R9006 серый металлик/темно-серый	1	
139	TANDEMBOX держатель задней стенки из ДСП, высота D (224 мм), левый/правый, R9006 серый металлик	1	
	TANDEMBOX царга, высота M (83 mm), НД=450 мм, левая, TANDEMBOX plus, R9006 серый металлик/темно-серый	1	

Спецификация на сборки

Заказ Иванов И.И.

Изделие кухня для резюме_Блок3_Комплект фурнитуры2

Габариты блока 757,10 x 211,96 x 461,50 мм

Поз.	Наименование	Кол-во	Примечание
135	TANDEMBOX продольный релинг (сверху), НД=450 мм, R9006 серый металлик/темно-серый	4	
136	TANDEMBOX царга, высота M (83 mm), НД=450 мм, правая, TANDEMBOX plus, R9006 серый металлик/темно-серый	1	
139	TANDEMBOX держатель задней стенки из ДСП, высота D (224 мм), левый/правый, R9006 серый металлик	1	
	TANDEMBOX царга, высота M (83 mm), НД=450 мм, левая, TANDEMBOX plus, R9006 серый металлик/темно-серый	1	

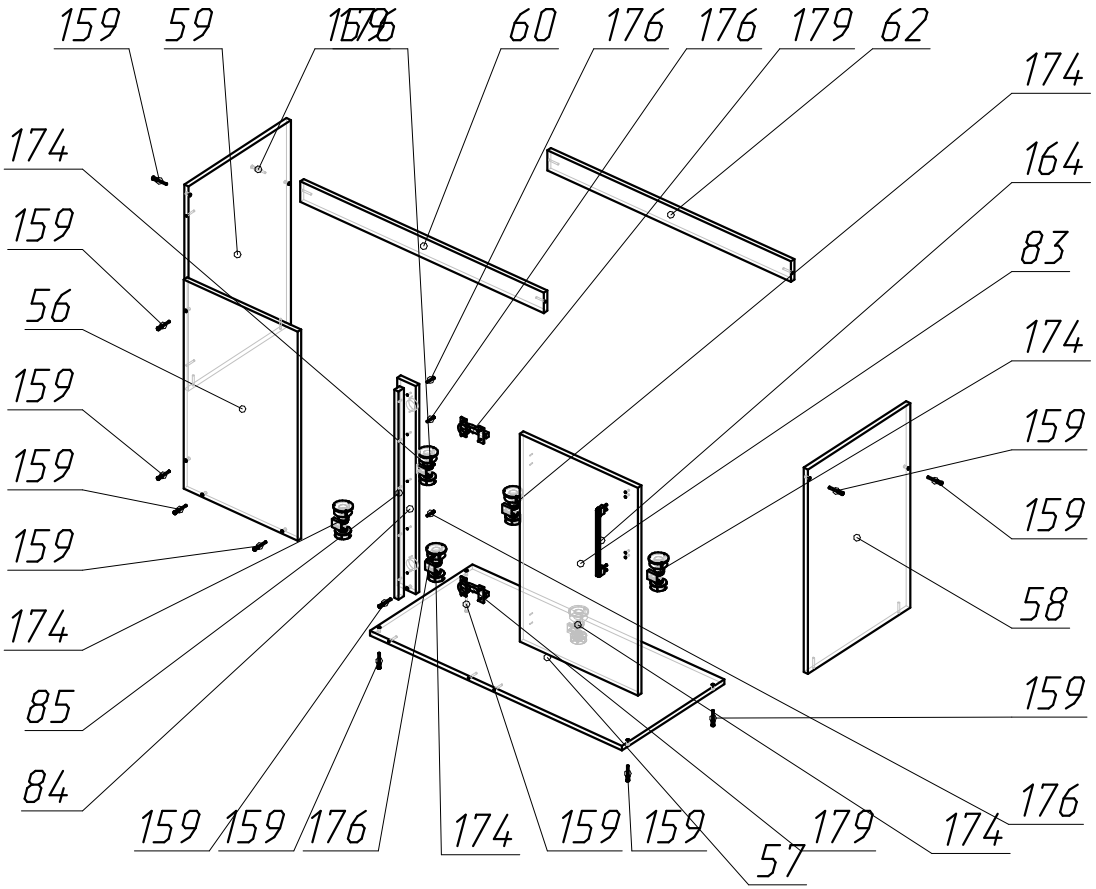

Спецификация на панели и профили

Заказ Иванов И.И.

Изделие кухня для резюме_Блок 4

Габариты блока 950,00 x 820,00 x 503,00 мм

Поз.	Наименование	Материал	Толщина	Кол-во	Готовая деталь		Паз	Примечание
					Длина	Ширина		
56	панель	ЛДСП черное	16	1	720	430		
57	дно	ЛДСП черное	16	1	950	460		
58	бок	ЛДСП черное	16	1	704	460		
59	бок	ЛДСП черное	16	1	704	460		
60	верхняя планка	ЛДСП черное	16	1	918	70		
62	верхняя планка	ЛДСП черное	16	1	918	70		
83	Фронтальная	МДФ гранат глянец	16	1	716	446		
84	фальш планки	МДФ гранат глянец	16	1	716	70		
85	фальш планки	МДФ гранат глянец	16	1	716	24		

Спецификация на крепеж, фурнитуру

Заказ Иванов И.И.

Изделие кухня для резюме_Блок 4

Габариты блока 950,00 x 820,00 x 503,00 мм

Поз.	Наименование	Кол-во	Примечание
159	Евровинт (конфирмат)	13	
164	Ручка-скоба 224-192мм, отделка титан	1	
174	опора кухонная 100 мм	6	
176	Шуруп 4x30	5	
179	петля ровнолежащая	2	

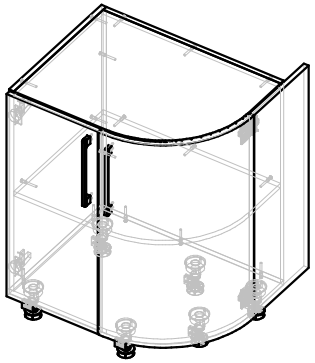

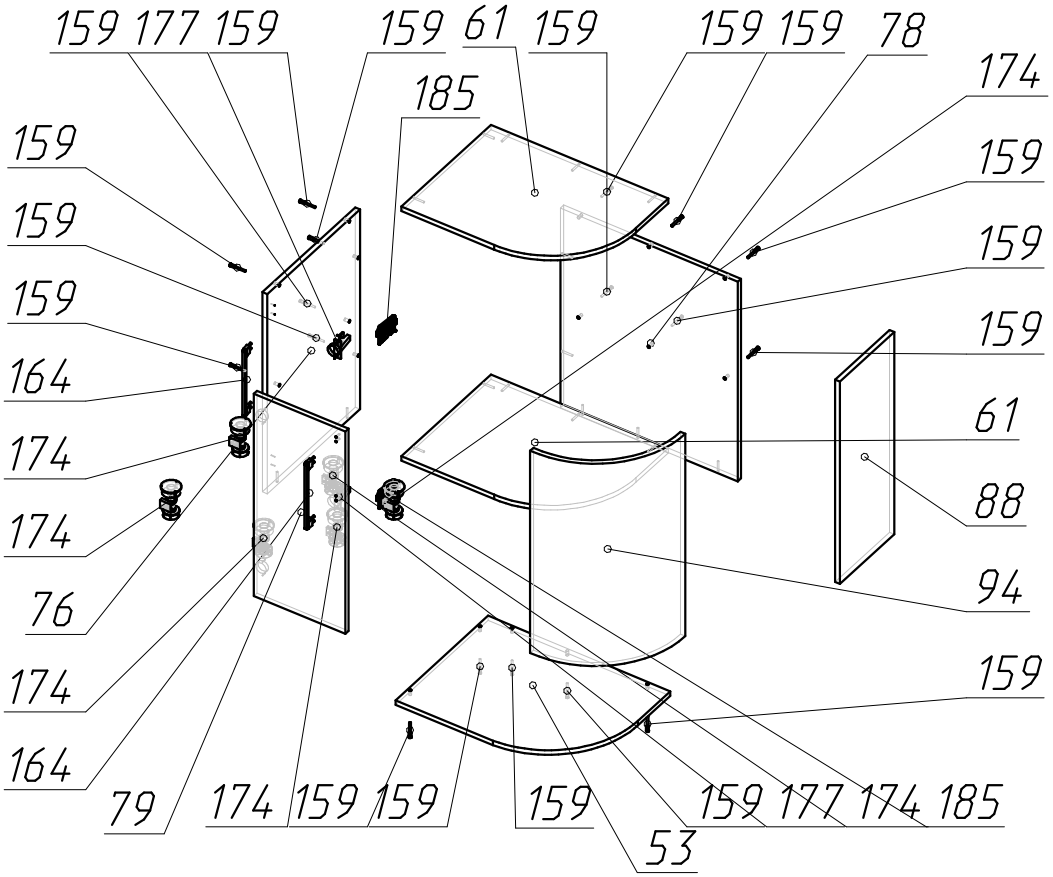

Спецификация на панели и профили

Заказ Иванов И.И.

Изделие кухня для резюме_Блок 5

Габариты блока 626,00 x 820,00 x 603,00 мм

Поз.	Наименование	Материал	Толщина	Кол-во	Готовая деталь		Паз	Примечание
					Длина	Ширина		
53	дно,крыша полка	ЛДСП черное	16	1	610	460		
61	дно,крыша полка	ЛДСП черное	16	2	594	444		
76	бок	ЛДСП черное	16	1	704	460		
78	задняя стенка	ЛДСП черное	16	1	704	594		
79	Дверь	МДФ гранат глянец	16	1	713	306		
88	дверь	МДФ гранат глянец	16	1	713	270		
94	Гнутая	МДФ гранат глянец	16	1	713	464,2		

Спецификация на крепеж, фурнитуру

Заказ Иванов И.И.

Изделие кухня для резюме_Блок 5

Габариты блока 626,00 x 820,00 x 603,00 мм

Поз.	Наименование	Кол-во	Примечание
159	Евровинт (конфирмат)	17	
164	Ручка-скоба 224-192мм, отделка титан	2	
174	опора кухонная 100 мм	6	
177	Петля для накладной двери	2	
185	петля для фальшпанели	2	

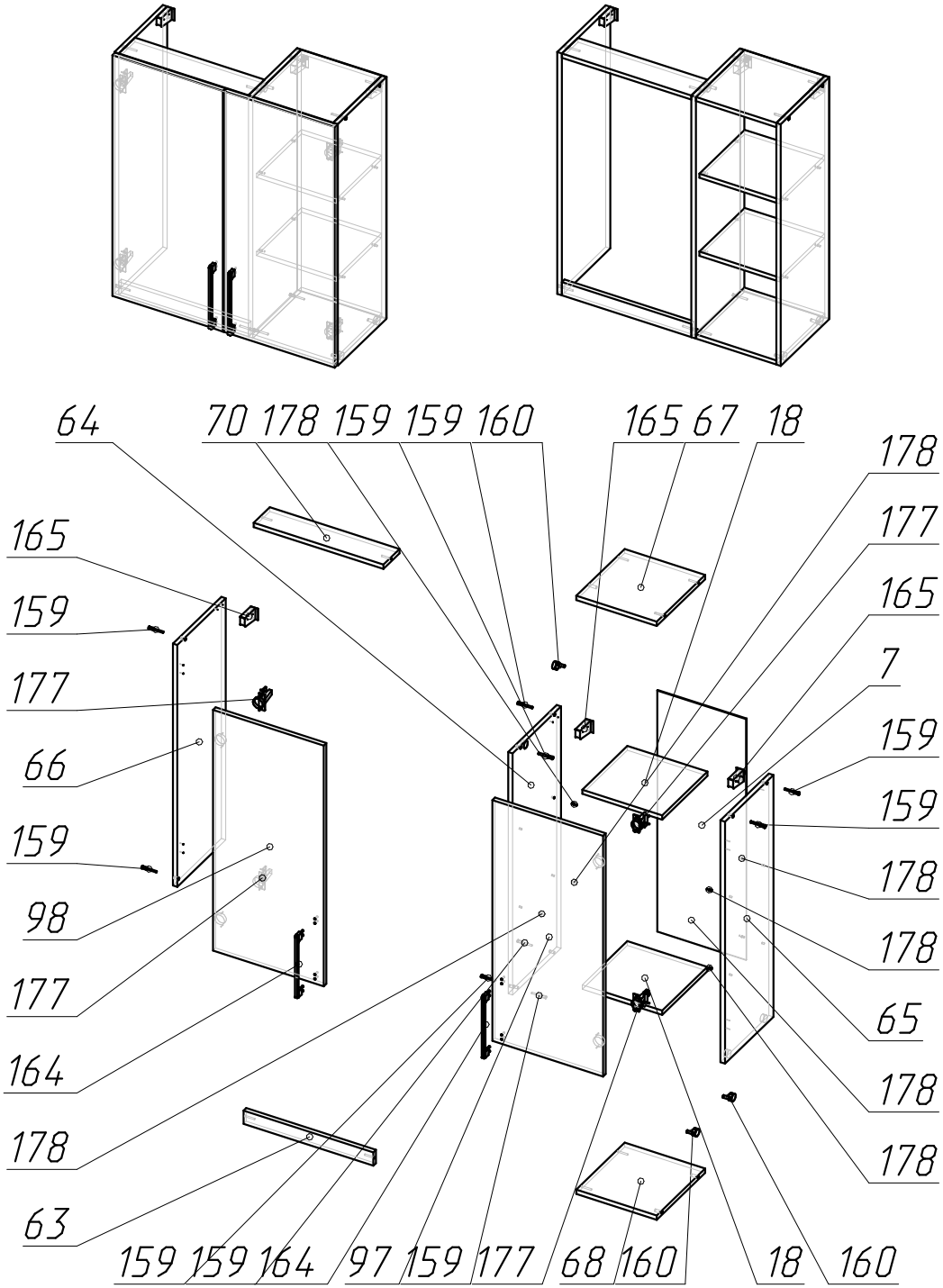

Спецификация на панели и профили

Заказ Иванов И.И.

Изделие кухня для резюме_Блок6

Габариты блока 800,00 x 904,00 x 352,00 мм

Поз.	Наименование	Материал	Толщина	Кол-во	Готовая деталь		Паз	Примечание
					Длина	Ширина		
7	зад стенка	ДВП	3	1	902	318		
18	полка съемная	ЛДСП черное	16	2	286	280		
63	планка нижняя	ЛДСП черное	16	1	464	50		
64	бок	ЛДСП черное	16	1	904	300		
65	бок	ЛДСП черное	16	1	904	300		
66	бок	ЛДСП черное	16	1	904	300		
67	дно, крыша	ЛДСП черное	16	1	288	300		
68	дно, крыша	ЛДСП черное	16	1	288	300		
70	планка верхняя	ЛДСП черное	16	1	464	100		
97	Дверь	МДФ ваниль глянец	16	1	900	396		
98	Дверь	МДФ ваниль глянец	16	1	900	396		

Спецификация на крепеж, фурнитуру

Заказ Иванов И.И.

Изделие кухня для резюме_Блок6

Габариты блока 800,00 x 904,00 x 352,00 мм

Поз.	Наименование	Кол-во	Примечание
159	Евровинт (конфирмат)	10	
160	Стяжка Blum 40.0200N с дюбелем с распорным штырем	3	
164	Ручка-скоба 224-192мм, отделка титан	2	
165	навесы с планкой	3	
177	Петля для накладной двери	4	
178	Полкодержатель	8	

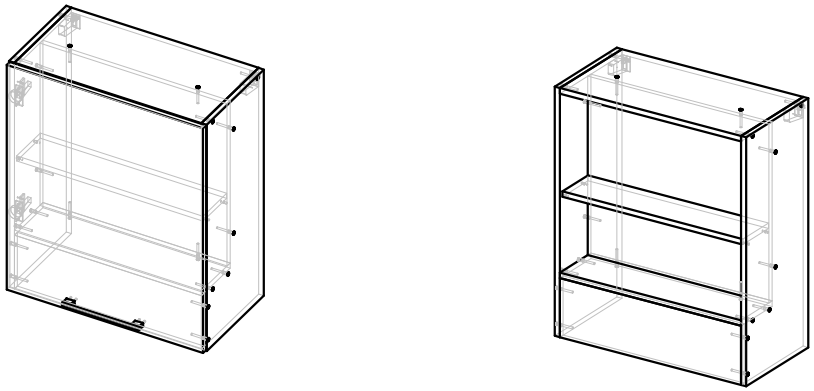

Спецификация на панели и профили

Заказ Иванов И.И.

Изделие кухня для резюме_Блок7

Габариты блока 600,00 x 717,00 x 353,50 мм

Поз.	Наименование	Материал	Толщина	Кол-во	Готовая деталь		Паз	Примечание
					Длина	Ширина		
15	бок	ЛДСП черное	16	1	717	300		
16	бок	ЛДСП черное	16	1	717	300		
17	полка жесткая	ЛДСП черное	16	1	568	150		
19	фальш панель	ЛДСП черное	16	1	170	568		
20	задняя стенка	ЛДСП черное	16	1	515	568		
24	дно, крыша	ЛДСП черное	16	1	568	300		
25	полка сьемная	ЛДСП черное	16	1	566	124		
89	Дверь	МДФ ваниль глянец	16	1	713	596		

Спецификация на крепеж, фурнитуру

Заказ Иванов И.И.

Изделие кухня для резюме_Блок7

Габариты блока 600,00 x 717,00 x 353,50 мм

Поз.	Наименование	Кол-во	Примечание
159	Евровинт (конфирмат)	20	
164	Ручка-скоба 224-192мм, отделка титан	1	
165	навесы с планкой	2	
177	Петля для накладной двери	2	
178	Полкодержатель	4	

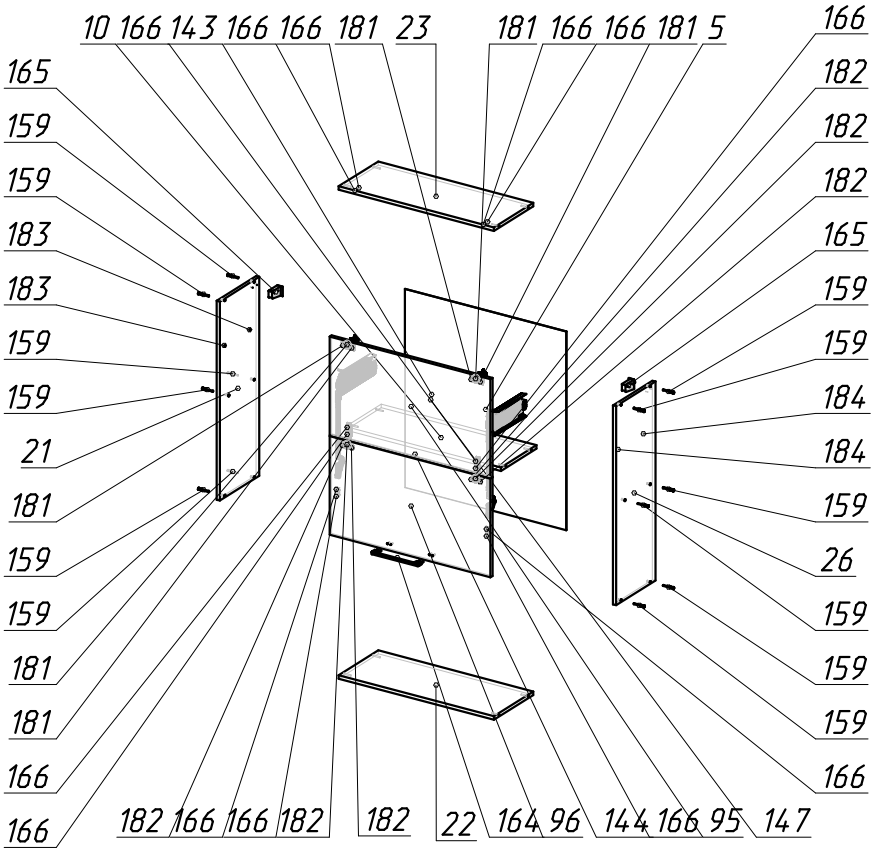

Спецификация на панели и профили

Заказ Иванов И.И.

Изделие кухня для резюме_Блок8

Габариты блока 800,00 x 904,00 x 353,50 мм

Поз.	Наименование	Материал	Толщина	Кол-во	Готовая деталь		Паз	Примечание
					Длина	Ширина		
5	задняя стенка	ДВП	3	1	798	902		
10	полка жесткая средняя	ЛДСП черное	16	1	768	270		
21	бок	ЛДСП черное	16	1	904	300		
22	полка жесткая	ЛДСП черное	16	1	768	300		
23	полка жесткая	ЛДСП черное	16	1	768	300		
26	бок	ЛДСП черное	16	1	904	300		

Спецификация на крепеж, фурнитуру

Заказ Иванов И.И.

Изделие кухня для резюме_Блок8

Габариты блока 800,00 x 904,00 x 353,50 мм

Поз.	Наименование	Кол-во	Примечание
159	Евровинт (конфирмат)	12	
164	Ручка-скоба 224-192мм, отделка титан	1	
165	навесы с планкой	2	

Спецификация на панели и профили

Заказ Иванов И.И.

Изделие кухня для резюме_Блок8_Aventos HF

Габариты блока 796,00 x 900,00 x 293,50 мм

Поз.	Наименование	Материал	Толщина	Кол-во	Готовая деталь		Паз	Примечание
					Длина	Ширина		
95	дверь	МДФ ваниль глянец	16	1	796	448		
96	дверь	МДФ ваниль глянец	16	1	796	448		

Спецификация на сборки

Заказ Иванов И.И.

Изделие кухня для резюме_Блок8_Aventos HF_Комплект фурнитуры2

Габариты блока 771,00 x 727,17 x 290,45 мм

Поз.	Наименование	Кол-во	Примечание
143	Складной подъемник AVENTOS HF, комплект заглушек, левый/правый, Св.-сер/темно-сер.	1	
144	Складной подъемник AVENTOS HF, телескопический рычаг (комплект), ВК=700-900 мм, симметрич., Никелиров.	1	
147	Складной подъемник AVENTOS HF, силовой механизм (комплект), КМ=5350 10150 (2 шт.), для применения с SERVO-DRIVE, оцинкованный	1	
	CLIP top средняя петля для AVENTOS HF 134, без пружины, чашка петли: EXPANDO, Никелиров.	2	
	CLIP top стандартная петля 120, накладная, без пружины, чашка петли INSERTA, Никелиров.	2	
	CLIP ответная планка, прям. (20/32 мм), 0 мм, сталь, EXPANDO, PB: эксцентрик, Никелиров.	6	

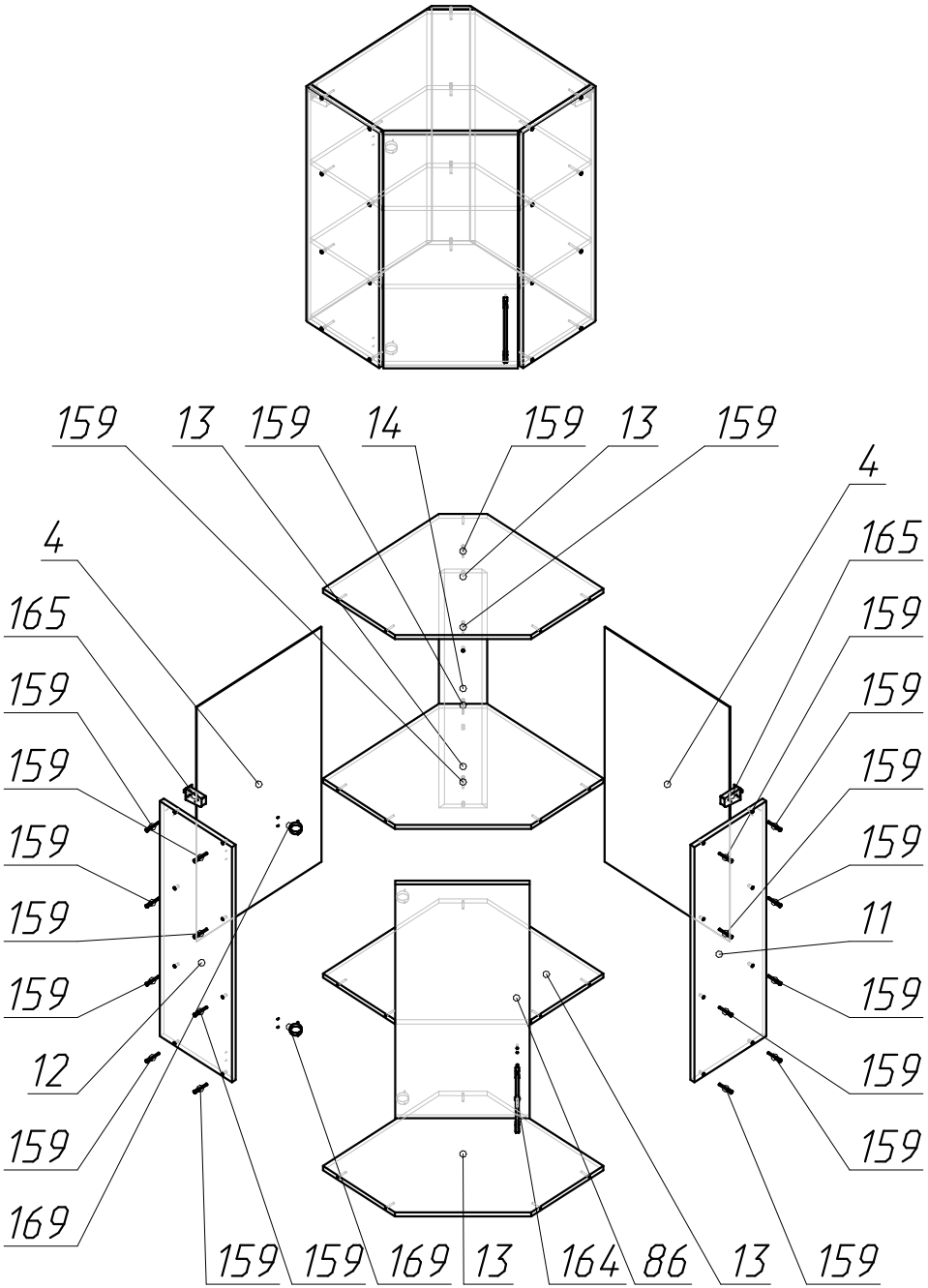

Спецификация на панели и профили

Заказ Иванов И.И.

Изделие кухня для резюме_Блок9

Габариты блока 611,31 x 904,00 x 611,31 мм

Поз.	Наименование	Материал	Толщина	Кол-во	Готовая деталь		Паз	Примечание
					Длина	Ширина		
4	задняя стенка	ДВП	3	2	902	520,2		
11	бок	ЛДСП черное	16	1	904	300		
12	бок	ЛДСП черное	16	1	904	300		
13	дно,крыша,полка стационарная	ЛДСП черное	16	4	584	584		
14	задняя планка	ЛДСП черное	16	1	904	142	угол	
86	дверь	МДФ ваниль глянец	16	1	900	396		

Спецификация на крепеж, фурнитуру

Заказ Иванов И.И.

Изделие кухня для резюме_Блок9

Габариты блока 611,31 x 904,00 x 611,31 мм

Поз.	Наименование	Кол-во	Примечание
159	Евровинт (конфирмат)	20	
164	Ручка-скоба 224-192мм, отделка титан	1	
165	навесы с планкой	2	
169	Петля для угловой двери 135...225*	2	

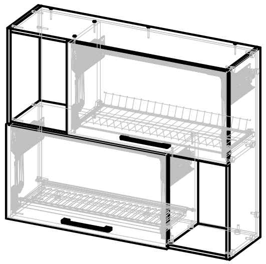

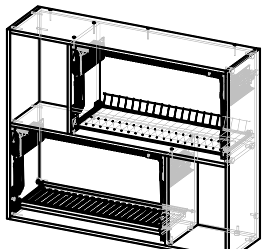

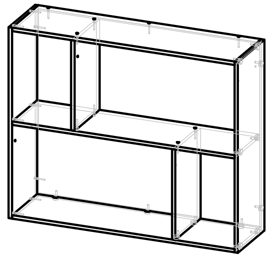

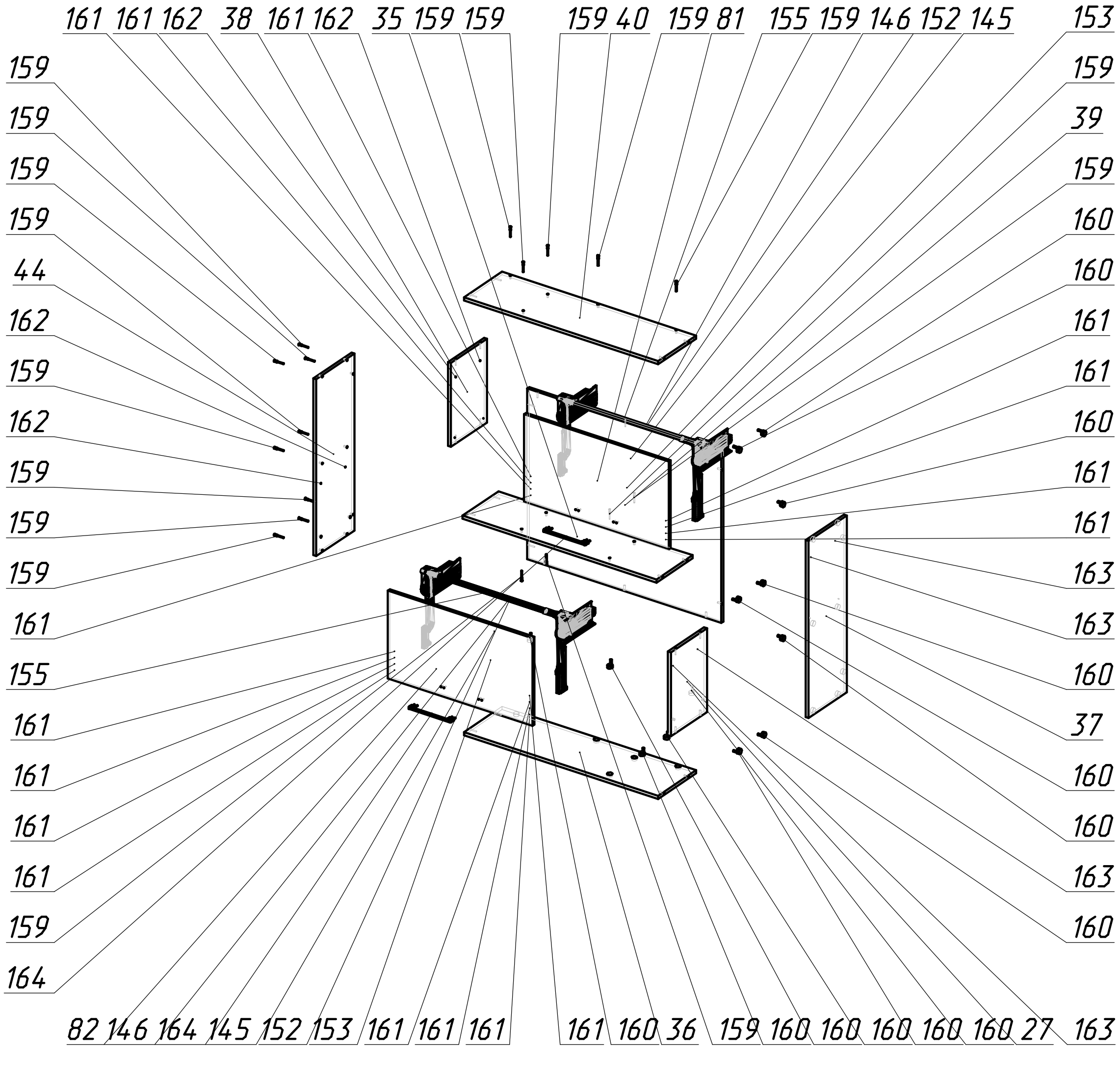

Спецификация на панели и профили

Заказ Иванов И.И.

Изделие кухня для резюме_Блок10

Габариты блока 1100,00 x 904,00 x 344,50 мм

Поз.	Наименование	Материал	Толщина	Кол-во	Готовая деталь		Паз	Примечание
					Длина	Ширина		
27	Вертикальная	ЛДСП черное	16	1	428	284		
35	полка жесткая средняя	ЛДСП черное	16	1	1068	284		
36	полка жесткая (дно крыша)	ЛДСП черное	16	1	1068	300		
37	бок	ЛДСП черное	16	1	904	300		
38	Вертикальная	ЛДСП черное	16	1	428	284		
39	задняя стенка	ЛДСП черное	16	1	872	1068		
40	полка жесткая (дно крыша)	ЛДСП черное	16	1	1068	300		
44	бок	ЛДСП черное	16	1	904	300		
81	фасад	МДФ черный матовый	16	1	796	448		
82	Фасад	МДФ черный матовый	16	1	796	448		

Спецификация на крепеж, фурнитуру

Заказ Иванов И.И.

Изделие кухня для резюме_Блок10

Габариты блока 1100,00 x 904,00 x 344,50 мм

Поз.	Наименование	Кол-во	Примечание
159	Евровинт (конфирмат)	17	
160	Стяжка Blum 40.0200N с дюбелем с распорным штырем	13	
164	Ручка-скоба 224-192мм, отделка титан	2	
167	Сушка верхняя SU02 в базу на 800мм	1	
168	Сушка нижняя SU03 в базу на 800мм	1	

Спецификация на сборки

Заказ Иванов И.И.

Изделие кухня для резюме_Блок10_Комплект фурнитуры3

Габариты блока 771,00 x 407,03 x 277,50 мм

Поз.	Наименование	Кол-во	Примечание
145	Вертикальный подъемник AVENTOS HL, рычаг (комплект), ВК=450-580 мм, Никелиров.	1	
146	Вертикальный подъемник AVENTOS HL, силовой механизм (комплект), для применения с SERVO-DRIVE, оцинкованный	1	
152	Вертикальный подъемник AVENTOS HL, комплект заглушек, левый/правый, Св.-сер/темно-сер.	1	
153	Подъемные механизмы AVENTOS HS, HL, HK, крепление фасада для деревянных фасадов, на саморезы, Никелиров.	1	
155	Вертикальный подъемник AVENTOS HL, поперечный стабилизатор, овальная, E6/Ev1 натуральный	1	

Спецификация на сборки

Заказ Иванов И.И.

Изделие кухня для резюме_Блок10_Комплект фурнитуры2

Габариты блока 771,00 x 407,03 x 277,50 мм

Поз.	Наименование	Кол-во	Примечание
145	Вертикальный подъемник AVENTOS HL, рычаг (комплект), ВК=450-580 мм, Никелиров.	1	
146	Вертикальный подъемник AVENTOS HL, силовой механизм (комплект), для применения с SERVO-DRIVE, оцинкованный	1	
152	Вертикальный подъемник AVENTOS HL, комплект заглушек, левый/правый, Св.-сер/темно-сер.	1	
153	Подъемные механизмы AVENTOS HS, HL, HK, крепление фасада для деревянных фасадов, на саморезы, Никелиров.	1	
155	Вертикальный подъемник AVENTOS HL, поперечный стабилизатор, овальная, E6/Ev1 натуральный	1	

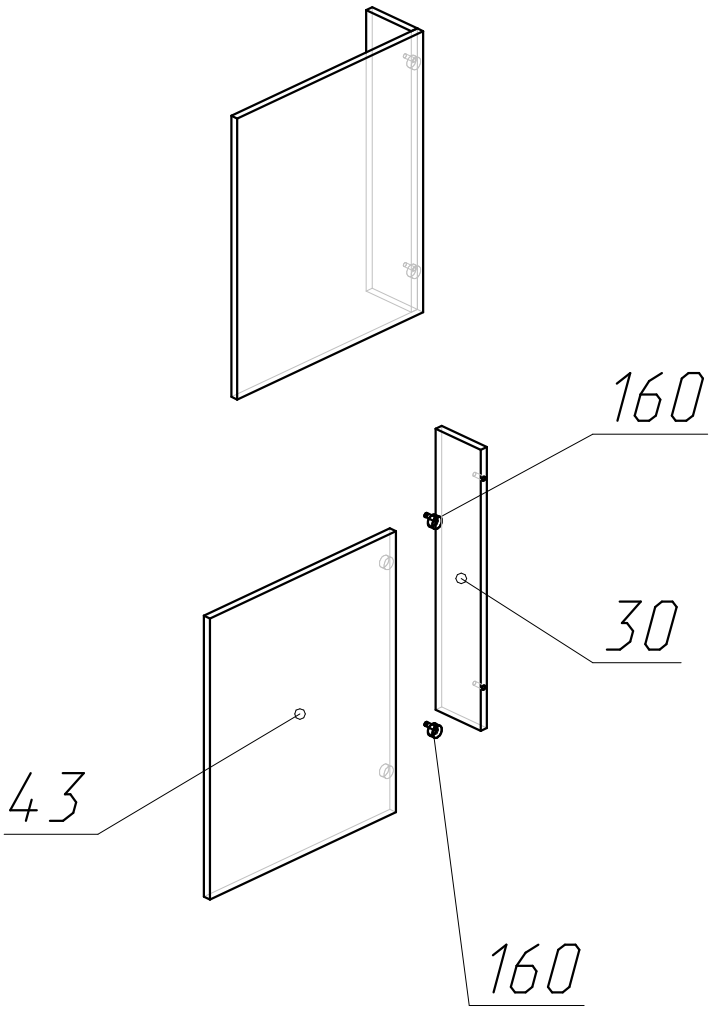

Спецификация на панели и профили

Заказ Иванов И.И.

Изделие кухня для резюме_Блок11

Габариты блока 496,00 x 600,00 x 136,00 мм

Поз.	Наименование	Материал	Толщина	Кол-во	Готовая деталь		Паз	Примечание
					Длина	Ширина		
30	Вертикальная	ЛДСП черное	16	1	600	120		
43	Фронтальная	ЛДСП черное	16	1	600	496		

Спецификация на крепеж, фурнитуру

Заказ Иванов И.И.

Изделие кухня для резюме_Блок11

Габариты блока 496,00 x 600,00 x 136,00 мм

Поз.	Наименование	Кол-во	Примечание
160	Стяжка Blum 40.0200N с дюбелем с распорным штырем	2	