Формат	Зона	Поз.	Обозначение	Наименование	Кол.	Примечание
				Документация		
*			11-735.01.00.000 СБ	Сборочный чертёж		*А2х3-3
				Сборочные единицы		
А4		1	11-735.01.01.000	Площадка конвейера	1	2531
А4		2	11-735.01.02.000	Воронка	1	297
А4		3	11-735.01.03.000	Течка	1	470
А4		4	11-735.01.04.000	Рама конвейера	1	1292
А4		5	11-735.01.05.000	Рама винтовой натяжки	1	120
А4		6	11-735.01.06.000	Кожух винтовой натяжки	1	105
А4		7	11-735.01.07.000	Укрытие конвейера	1	306
А4		8	11-735.01.08.000	Лоток	1	531
А4		9	11-735.01.09.000	Площадка на лотке	1	235
А4		10	11-735.01.10.000	Столик	2	139/278
А4		11	11-735.01.11.000	Надставка	2	129/258
А4		12	11-735.01.12.000	Желоб	1	213
А4		13	11-735.01.13.000	Укрытие плужкового сбрасывателя	1	259
А4		14	11-735.01.14.000	Ограждение	4	18/72
				Детали		
А4		17	11-735.01.00.001	Кожух ТУВП	1	5
А4		18	11-735.01.00.002	Кожух ТКД	1	8

Подп. и дата | Инв. № дубл. | Взам. инв. № | Подп. и дата 31.10.16 | Инв. № подл. 11-2712

Изм	Лист	№ докум.	Подп.	Дата
Разраб.		Автухова		10.16
Пров.		Тупикин		10.16
Нач.отд.		Чельянченко		
Н. контр		Тупикин		10.16
Утв.		Пилявец		10.16

11-735.01.00.000

Реконструкция конвейера щеры ДСУ №1

Лит.	Лист	Листов
БЛ	1	

ДПИИИ "Теплоэлектропроект"

Копировал

Формат А4

Формат	Зона	Поз.	Обозначение	Наименование	Кол.	Приме-чание
А4		19	11-735.01.00.003	Планка	2	1,6/3,2
А4		20	11-735.01.00.004	Болт	6	1,2/7,2
А4		21	11-735.01.00.005	Шайба	6	0,75/4,5
А4		22	11-735.01.00.006	Скоба	6	0,4/2,4
				Стандартные изделия		
				Болты ГОСТ 7798-70		
		25		М10-6g×30.58.016	14	0,43
		26		М12-6g×40.58.016	20	1,06
		27		М16-6g×50.58.016	114	12,95
		28		М20-6g×110.58.016	20	6,85
		30		Винт М4-6g×20.58.016 ГОСТ 17473-80	8	0,02
				Гайки ГОСТ 5915-70		
		31		М4-7Н.5.016	8	0,02
		32		М10-7Н.5.016	14	0,16
		33		М12-7Н.5.016	20	0,31
		34		М16-7Н.5.016	114	3,78
		35		М20-7Н.5.016	26	1,63
				Шайбы ГОСТ 6402-70		
		37		4.65Г.016	8	0,0015
		38		10.65Г.016	14	0,027
		39		12.65Г.016	20	0,067
		40		16.65Г.016	114	0,915
		41		20.65Г.016	26	0,41

Подп. и дата | Инв. № дубл. | Взам. инв. № | Подп. и дата 31.10.16 | Инв. № подл. 011-27 12

Изм	Лист	№ докум.	Подп.	Дата	11-735.01.00.000	Лист 2

Копировал Формат А4

Формат	Зона	Поз.	Обозначение	Наименование	Кол.	Примечание
				Шайбы ГОСТ 10906-78		
		43		10.01.05	4	0,049
		44		16.01.05	96	2,89
		45		20.01.05	12	0,653
		47		Муфта МУВП		
				1000-48-1-60-3-У3		
				ГОСТ 21424-93	1	22
		48		Муфта КЦ		
				4000-90-1-110-1-У3		
				ГОСТ 20720-81	1	52
				Прочие изделия		
		50		Барабан приводной		
				1008ОГ-100	1	685
		51		Устройство винтовое		
				натяжное 10050-60-50	1	318
		52		Роликоопора		
				ЖГ-100-127-20	13	46/598
		53		Роликоопора		
				ПН 100-127	8	31/248
		54		Скребок 1000	1	35,5

Подп. и дата

Инв. № дубл.

Взам. инв. №

Подп. и дата 3.10.16

Инв. № подл. 011-2712

Изм	Лист	№ докум.	Подп.	Дата

11-735.01.00.000

Формат А4

Формат	Зона	Поз.	Обозначение	Наименование	Кол.	Примечание
		55		Сбрасыватель автоматический плужковый 100-СБ-А-П	1	455 кг
		56		Устройство контроля скорости УКС1. УХЛ3-1	1	3,0
		57		Устройство выключающее канатное УВК-18	1	3,2 +
		59		Двигатель АО2-71-6У3 50Гц, 220/380, ЈМ 1001	1	208 кг
		60		Редуктор РМ-750-20-21-У2	1	1030 кг
				Материалы		
		63		Уголок 50×50×5 ГОСТ 8509-93 Ст3кп ГОСТ 535-88	51	м 192,3 кг
		64		Полоса 4×50 ГОСТ 103-76 Ст3кп ГОСТ 535-88	26	м 40,8 кг
		65		Полоса 4×100 ГОСТ 103-76 Ст3кп ГОСТ 535-88	17	м 53,4 кг
		66		Полоса 4×150 ГОСТ 103-76 Ст3кп ГОСТ 535-88	9	м 42,4 кг
		67		Лента 2И-1000-5-ТК-200-2-5-2-И-2012 ГОСТ 20-85	43	м 697 кг

Подп. и дата | Инв. № дубл. | Взам. инв. № | Подп. и дата 31.10.16 | Инв. № подл. 014-2712

Изм	Лист	№ докум.	Подп.	Дата	11-735.01.00.000	Лист 4

Копировал

Формат А4

11-735.01.00.000 СБ

А-А

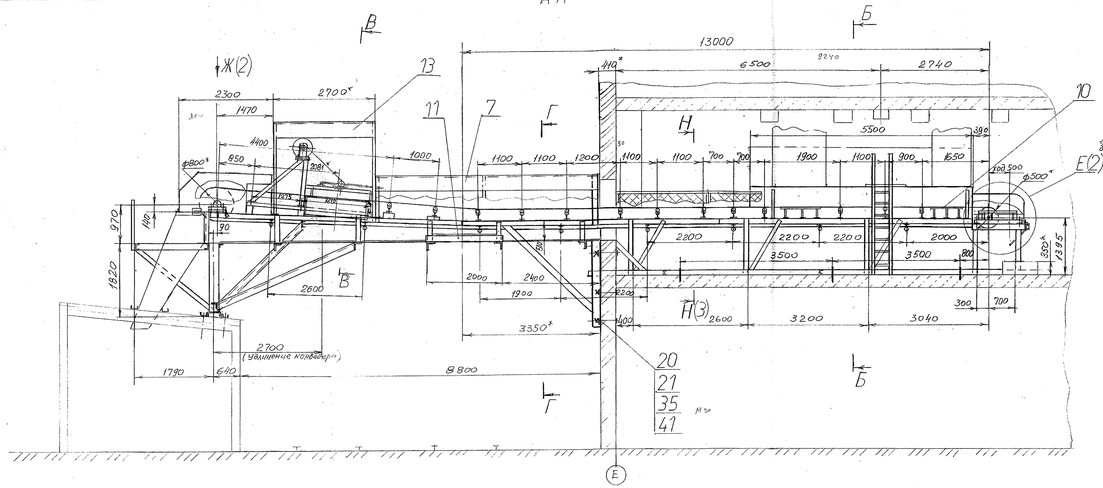

Б-Б (1:10)

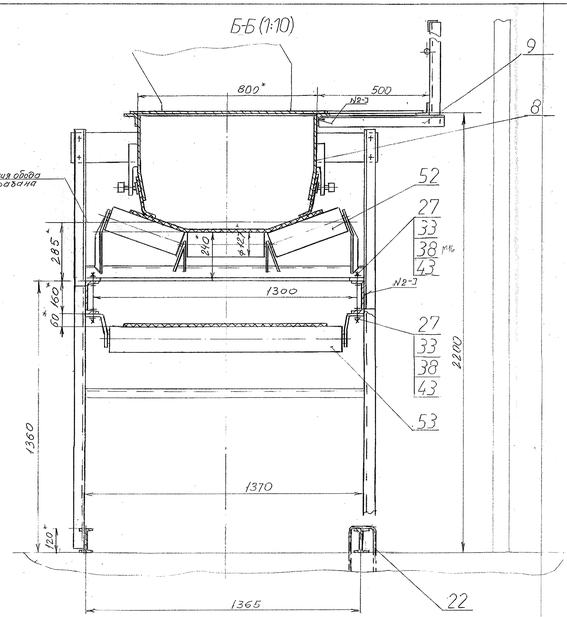

В-В (1:10)

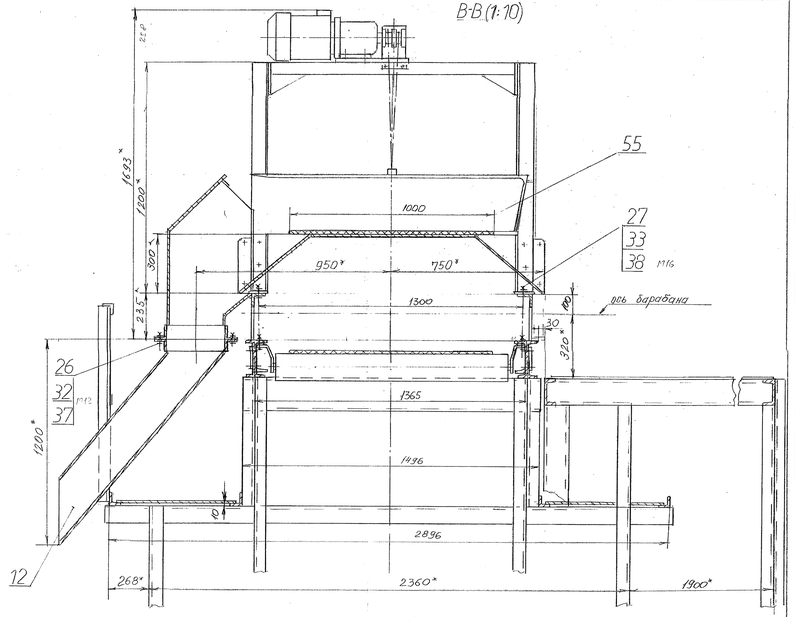

Галерея конвейера №6

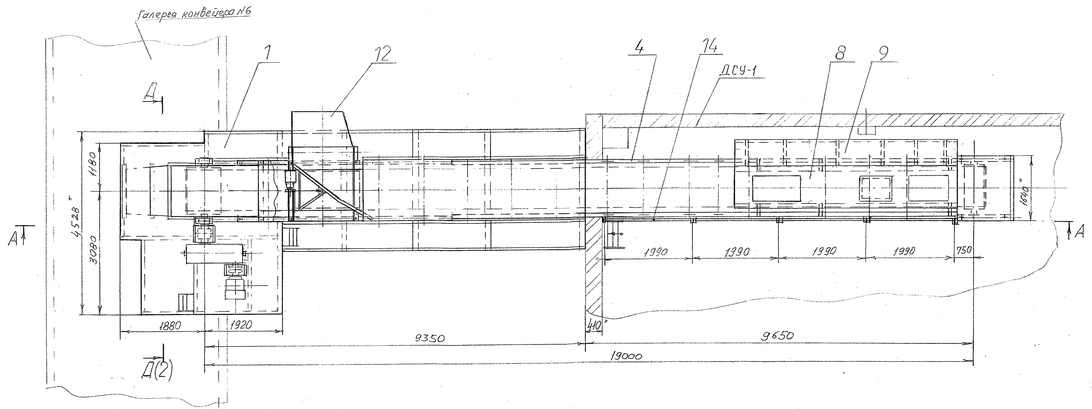

Г-Г (1:10)

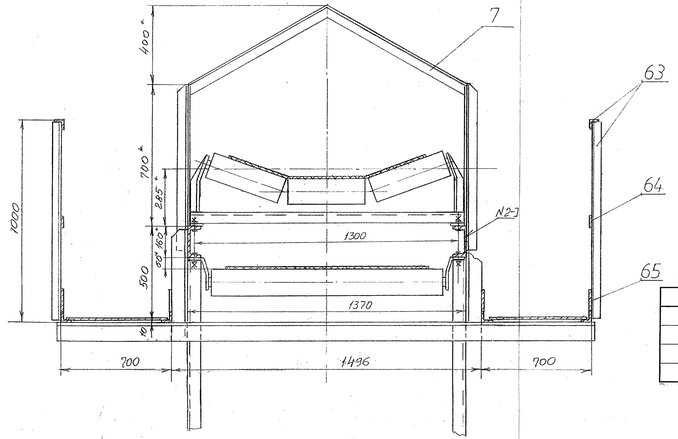

Техническая характеристика

1 Производительность, т/ч	-300
2 Скорость движения ленты, м/с	-2,0
3 Ширина ленты, мм	-1000
4 Привод:	
4.1 Двигатель А02-71-6У3	
мощность, кВт	-17
частота вращения, об/мин	-965
4.2 Редуктор РМ-750-20-21-У2	
передаточное число	-20
5 Лента 2И-1000-5-ТК-200-2-5-2-И-2012, м	-43

Технические требования

1 *Размеры для справок
2 **Размер уточнить по месту
3 Неуказанные предельные отклонения размеров ±IT14/2
4 Устройство контроля скорости ленты поз. 56, установить по месту
5 Покрытия наружных поверхностей грунтовка ГФ-021 красно-коричневая, один слой. Грунтовка ГФ-021 ГОСТ 25129-82

Номер шва	Обозначение шва	Обозначение стандарта
1	Т1-△6	ГОСТ 5264-80
2	Н1-△6	
3	У4	
4	С2	

Изм.	Лист	№ докум.	Подп.	Дата	11-735.01.00.000 СБ
Разраб.		Абдурова		10.16	Реконструкция конвейера щелы ДСУ№1
Пров.		Типикин		10.16	
Н.контр.					
Нач.отд.		Ульянов			
Н.контр.		Типикин		10.16	
ГИП		Пилипец		10.16	

Лит.	Масса	Масштаб
И	11720	1:50

Лист 1 Листов 3

ДПИ НИИ "Теплоэлектропроект"

Инв.№ подл. | Подп. и дата | Взам. инв.№ | Инв.№ дубл. | Подп. и дата

Инв. № подл.	Подп. и дата	Взам. инв. №	Инв. № дубл.	Подп. и дата
СП-2712	АОЧ.371010			

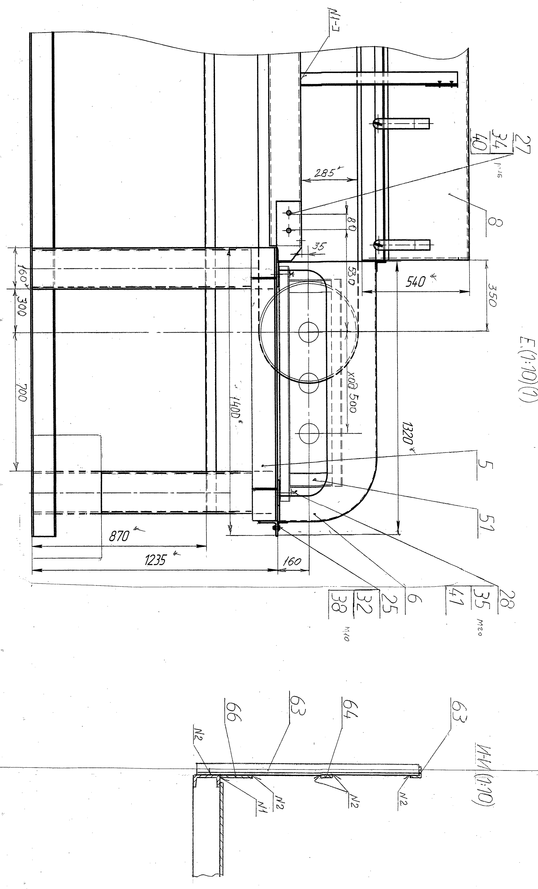

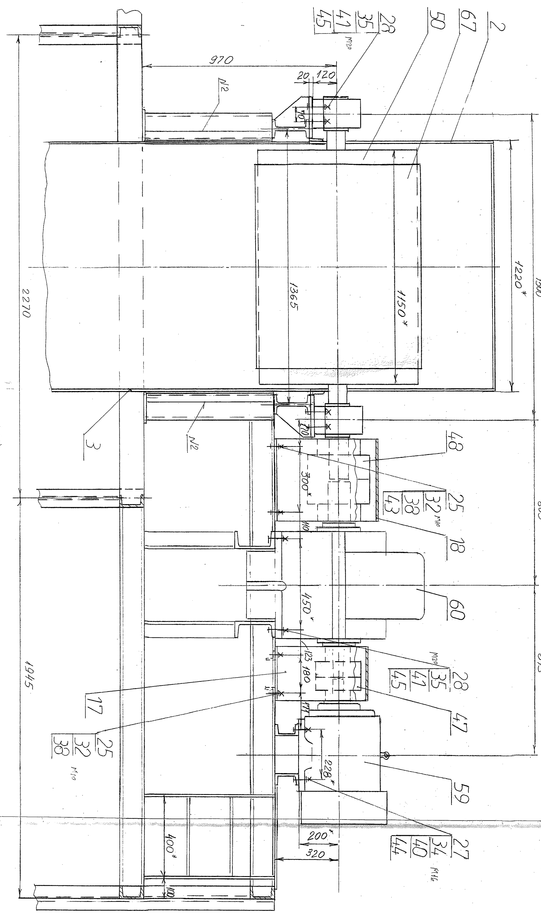

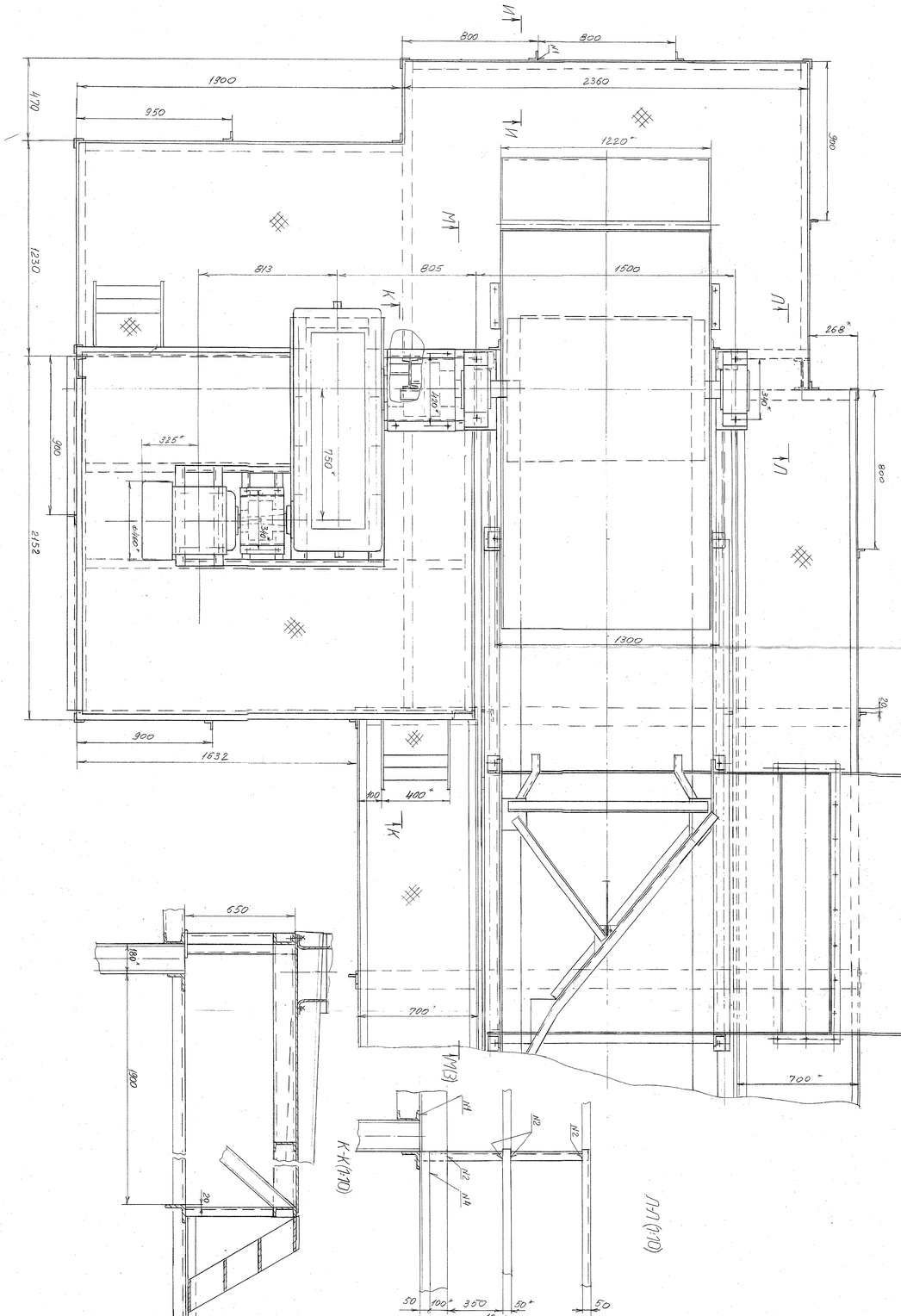

11-735010.000 СБ

Изм.	Лист	№ докум.	Подп.	Дата
Разраб.				
Пров.				
Т.контр.				
Н.контр.				
Утв.				

11-735010.000 СБ

Лит.	Масса	Масштаб

Лист 2 Листов 6

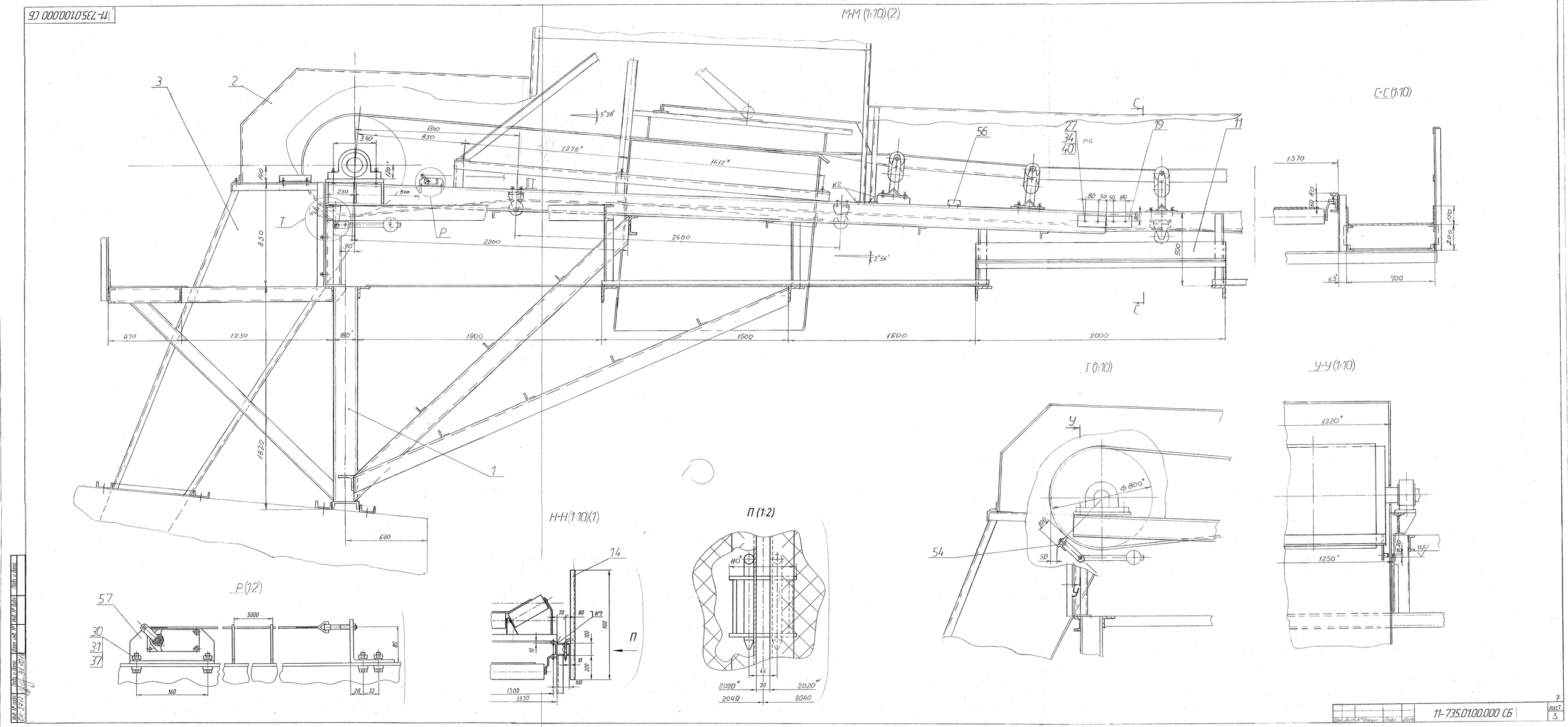

Изм.	Лист	№ докум.	Подп.	Дата	11-735.01.00.000 СБ	Лист 3

Формат	Зона	Поз.	Обозначение	Наименование	Кол.	Примечание
				Документация		
*			11-735.01.01.000 СБ	Сборочный чертеж		*3-А1
				Сборочные единицы		
А4		1	11-735.01.01.100	Стойка	1	366
А4		2	11-735.01.01.200	Секция	1	403
А4		3	11-735.01.01.300	Лестница	2	63/126
А4		4	11-735.01.01.400	Подкос	1	109
А4		5	11-735.01.01.500	Подкос	1	223,5
				Детали		
А4		6	11-735.01.01.001	Подкос	1	21
		7	-01	Подкос	1	21
А4		8	11-735.01.01.002	Подкос	1	25
А4		9	11-735.01.01.003	Подкос	1	20
А4		10	11-735.01.01.004	Подкос	1	31
А4		11	11-735.01.01.005	Балка	1	5
А4		12	11-735.01.01.006	Балка	1	13
А4		13	11-735.01.01.007	Балка	1	13
А4		14	11-735.01.01.008	Связь	1	13
А4		15	11-735.01.01.009	Связь	1	12
А4		16	11-735.01.01.010	Ребро	2	1,7/3,4
		17	-01	Ребро	1	1,3
А4		18	11-735.01.01.011	Связь	1	18
		19	-01	Связь	1	11 8

Перв. примен.

Справ. №

Подп. и дата

Инв. № дубл.

Взам. инв. №

Подп. и дата 31.10.16

Инв. № подл. ОИ-2712

Изм.	Лист	№ докум.	Подп.	Дата
Разраб.		Автухова		10.16
Пров.		Тупикин		10.16
Н.контр.		Тупикин		10.16
Утв.				

11-735.01.01.000

Площадка конвейера

Лит.	Лист	Листов
И	1	4

ДПИ НИИ "Теплоэлектропроект"

Формат	Зона	Поз.	Обозначение	Наименование	Кол.	Приме-чание
А4		20	11-735.01.01.012	Балка	2	16/32
		21	-01	Балка	1	11,5
А4		22	11-735.01.01.013	Настил	1	104
А4		23	11-735.01.01.014	Настил	1	97
А4		24	11-735.01.01.015	Настил	1	103
А4		25	11-735.01.01.016	Настил	1	48
А4		26	11-735.01.01.017	Связь	1	2
БЧ		30	11-735.01.01.021	Балка		
				Швеллер 12 ГОСТ 8240-97 / Ст3пс ГОСТ 535-88		
				L=2256-4,4	2	23,5 кг
БЧ		31	11-735.01.01.022	Балка		47
				Швеллер 12 ГОСТ 8240-97 / Ст3пс ГОСТ 535-88		
				L=360-1,4	1	3,7 кг
БЧ		32	11-735.01.01.023	Опора		
				Уголок 63×63×6 ГОСТ 8509-93 / Ст3пс ГОСТ 535-88		
				L=440-1,55	2	2,5 кг
БЧ		33	11-735.01.01.024	Опора		5
				Уголок 63×63×6 ГОСТ 8509-93 / Ст3пс ГОСТ 535-88		
				L=520-1,55	1	3 кг
БЧ		34	11-735.01.01.025	Балка		
				Швеллер 12 ГОСТ 8240-97 / Ст3пс ГОСТ 535-88		43,6
				L=2100-4,4	2	21,8 кг

Подп. и дата

Инв. № дубл.

Взам. инв. №

Подп. и дата 31.10.16

Инв. № подл. 017-2712

Изм.	Лист	№ докум.	Подп.	Дата

11-735.01.01.000

Лист 9

Лист 2

Формат	Зона	Поз.	Обозначение	Наименование	Кол.	Примечание
БЧ		35	11-735.01.01.026	Опора		
				Швеллер 12 ГОСТ 8240-97 / Ст3пс ГОСТ 535-88		
				L=560±0,9	2	5,8 кг
БЧ		36	11-735.01.01.027	Опора		11,6
				Швеллер 20 ГОСТ 8240-97 / Ст3пс ГОСТ 535-88		
				L=1420±3,1	2	26,1 кг
БЧ		37	11-735.01.01.028	Связь		52,2
				Уголок 50×50×5 ГОСТ 8509-93 / Ст3пс ГОСТ 535-88		
				L=500-1,55	2	1,9 кг
БЧ		38	11-735.01.01.029	Платик		3,8
				Лист 10 ГОСТ 19903-74 / Ст3пс ГОСТ 535-88		
				80±0,37×80±0,37	8	0,5 кг
БЧ		39	11-735.01.01.030	Платик		4,0
				Лист 10 ГОСТ 19903-74 / Ст3пс ГОСТ 535-88		
				60±0,37×280±0,65	2	1,3 кг
БЧ		40	11-735.01.01.031	Настил		2,6
				Лист ромбический 5,0		
				Ст 3сп ГОСТ 8568-77		
				1210±1,3×1900±1,85	1	97,25 кг
БЧ		41	11-735.01.01.032	Настил		
				Лист ромбический 5,0		
				Ст 3сп ГОСТ 8568-77		
				1370-1,3×1420±1,55	2	76,4 кг
БЧ		42	11-735.01.01.033	Настил		152,8
				Лист ромбический 5,0		
				Ст 3сп ГОСТ 8568-77		
				640±1×4920±4	1	133,2 кг

Подп. и дата | Инв. № дубл. | Взам. инв. № | Подп. и дата 31.10.16 | Инв. № подл. 011-2712

Изм. | Лист | № докум. | Подп. | Дата

11-735.01.01.000

Лист 10

Формат	Зона	Поз.	Обозначение	Наименование	Кол.	Приме-чание
Б4		43	11-735.01.01.034	Настил		
				Лист ромбический 5,0		
				Ст 3сп ГОСТ 8568-77		
				640±1×3040±2,7	1	82,3 кг
Б4		44	11-735.01.01.035	Борт		
				Уголок 50×50×5 ГОСТ 8509-93 / Ст3пс ГОСТ 535-88		
				L=3040±2,7	2	11,3 кг
Б4		45	11-735.01.01.036	Борт		22,6
				Уголок 50×50×5 ГОСТ 8509-93 / Ст3пс ГОСТ 535-88		
				L=4920±4	2	18,3 кг
						36,6
						2531

11

Подп. и дата | Инв. № дубл. | Взам. инв. № | Подп. и дата 31.10.16. | Инв. № подл. 011-2712

Изм	Лист	№ докум	Подп	Дата

11-735.01.01.000

Лист 4

А-А

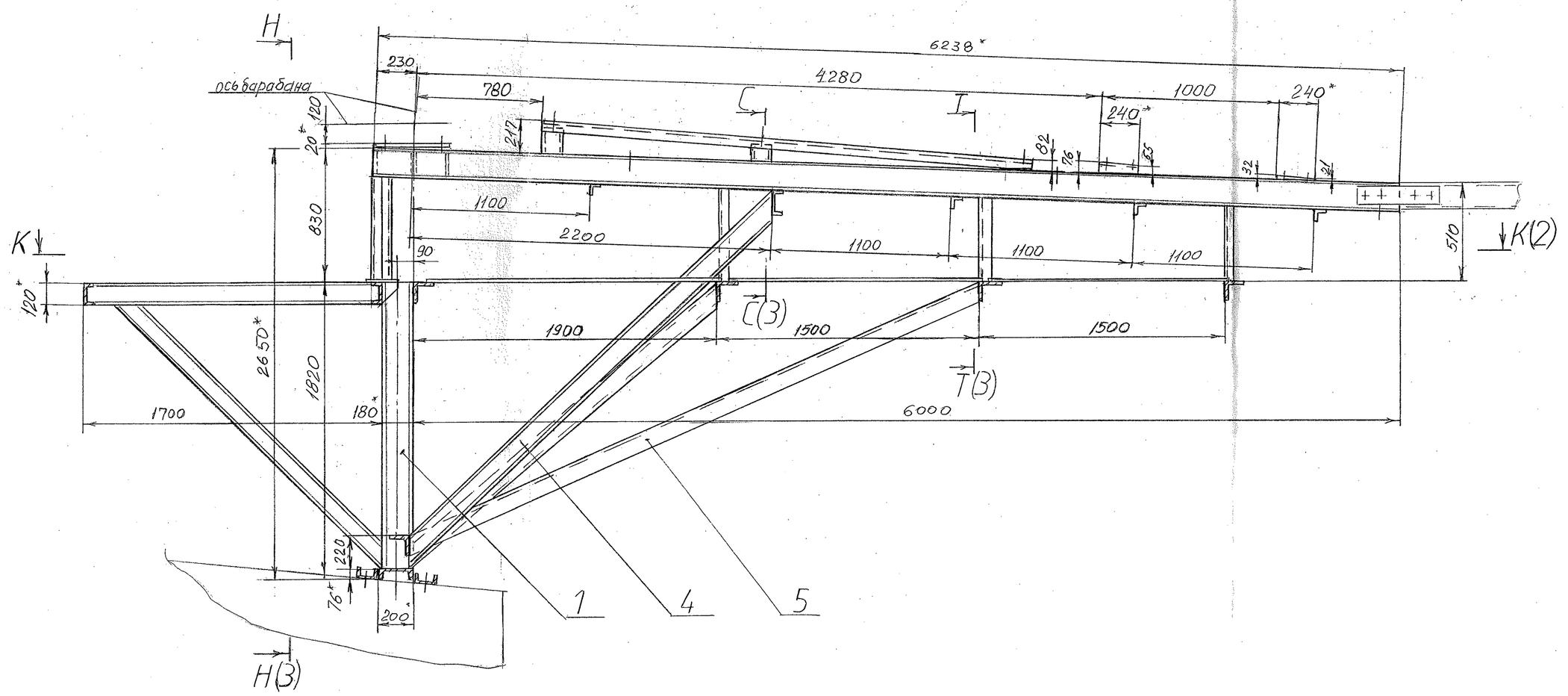

Б-Б

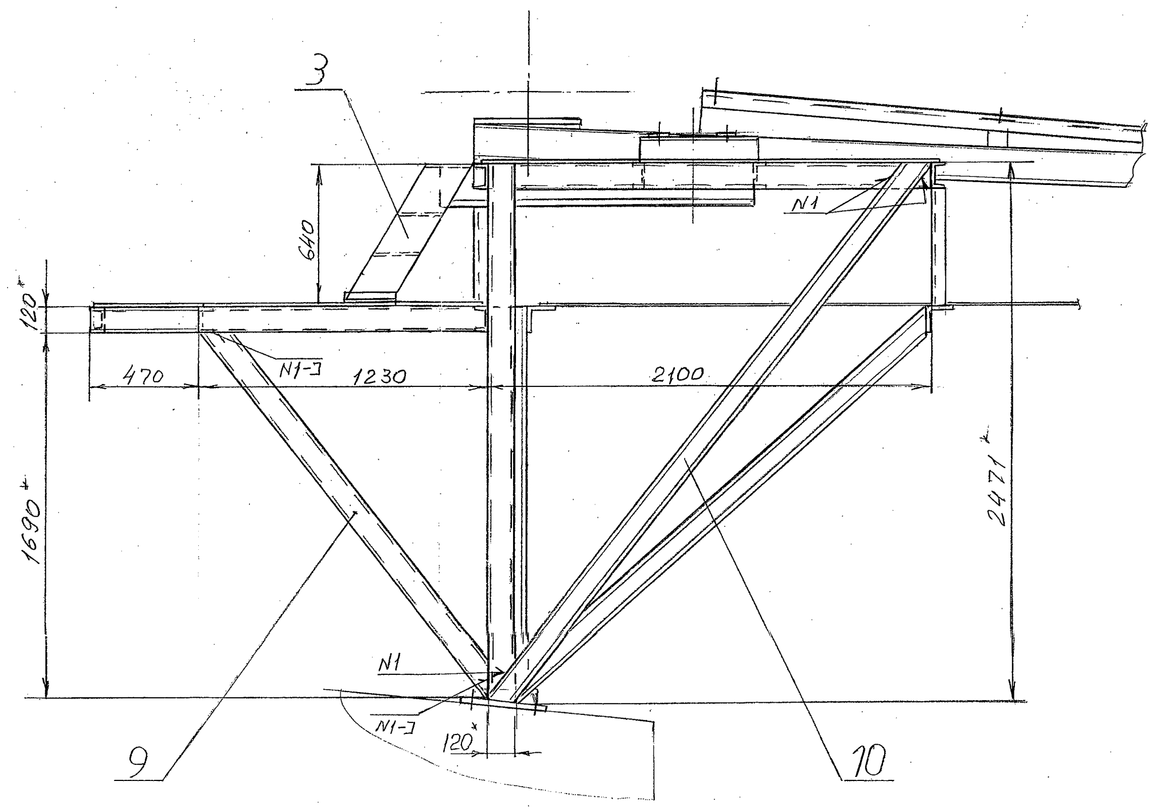

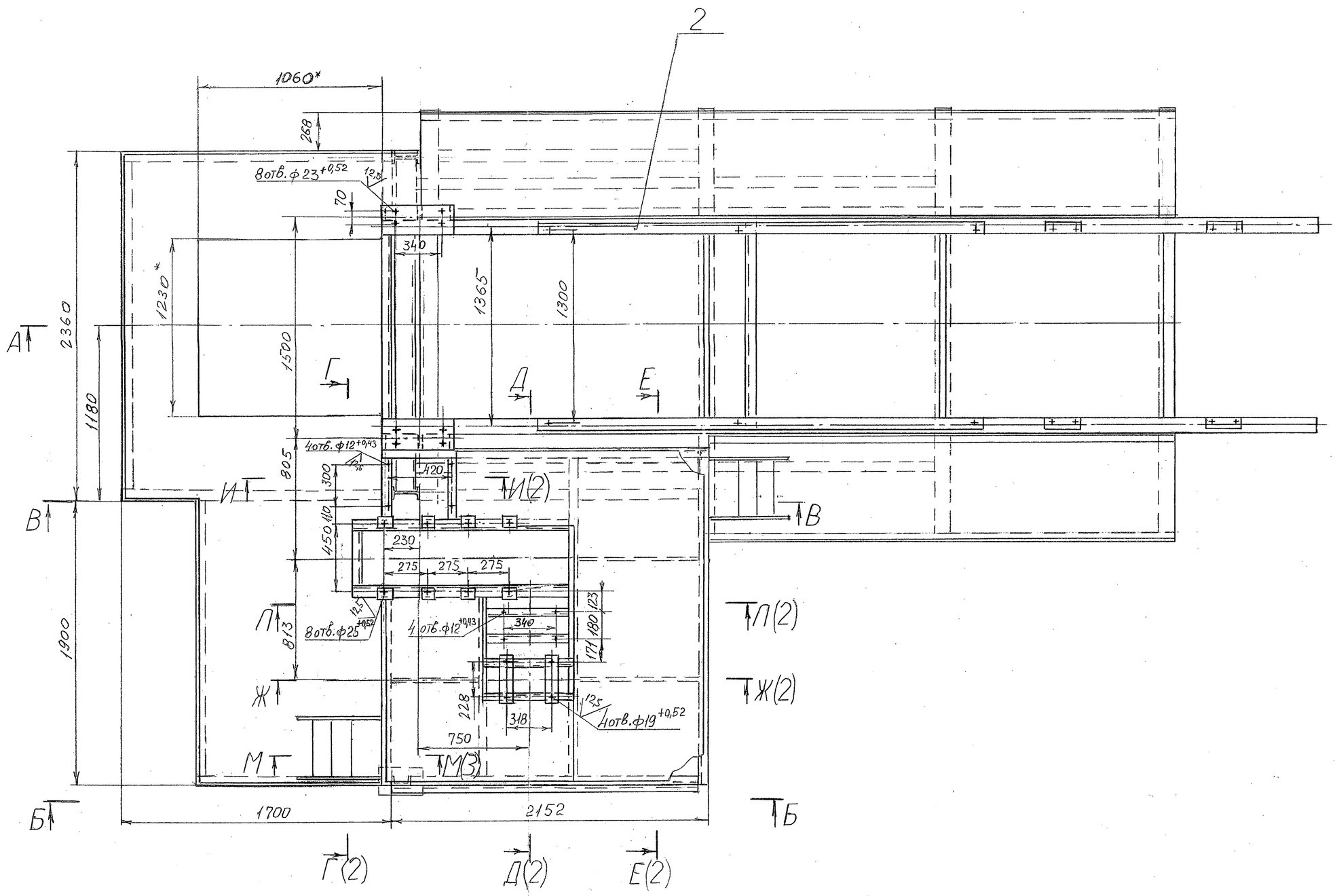

А

В-В

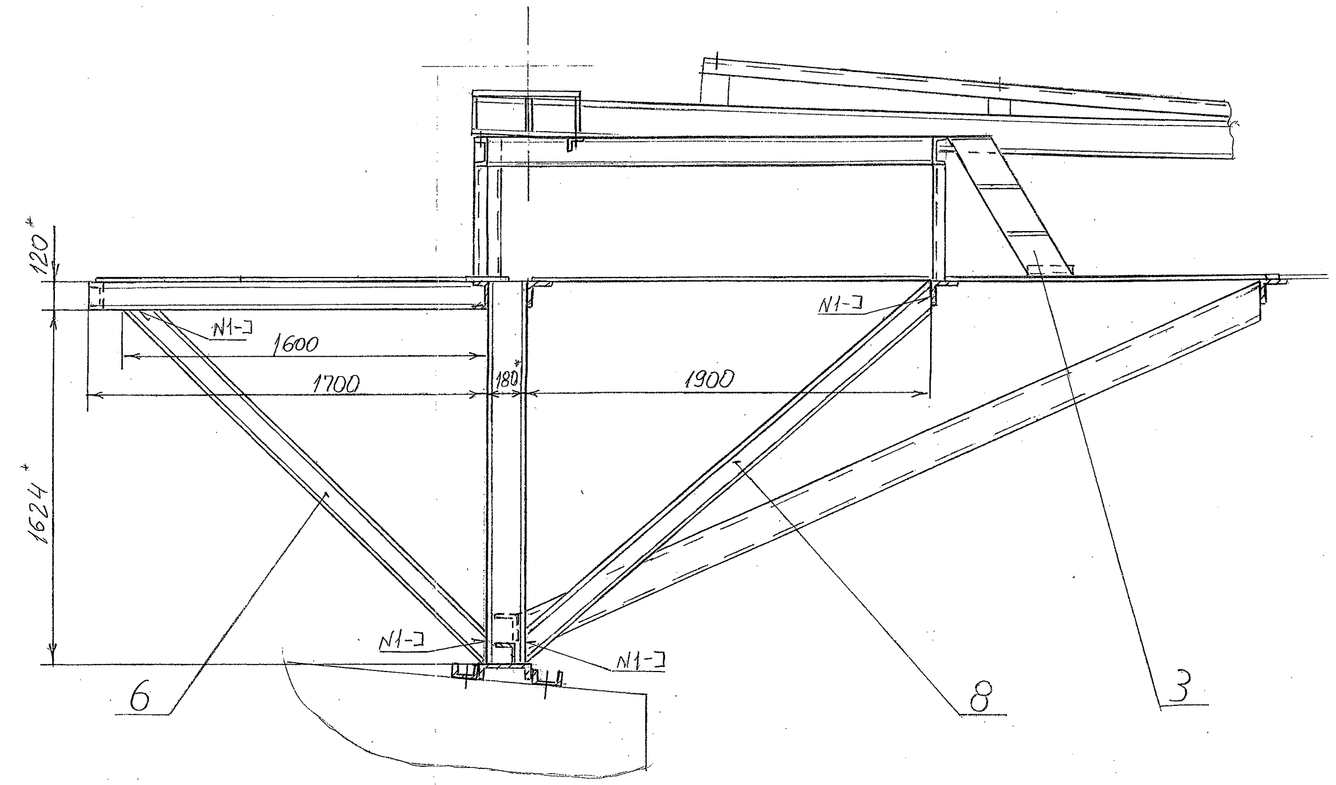

1*. Размеры для справок.
2. ± IT14/2.

Номер шва	Обозначение	Обозначение стандарта
1	Т1-△6	ГОСТ 5264-80
2	Н1-△5	
3	С2	

12

					11-735.01.01.000 СБ		
Изм.	Лист	№ докум.	Подп.	Дата	Площадка конвейера	Лит.	Масса	Масштаб
Разраб.		Автухова		10.16		Ч	2531	1:20
Пров.		Тупикин		10.16		Лист 1	Листов 3
Т.контр.						ДПИ НИИ "Теплоэлектропроект"	
Н.контр.		Тупикин		10.16			
Утв.							

Инв.№ 2712 Подп. и дата 31.10.16

11-735.01.01.000 СБ

Г-Г (1:10)(1)

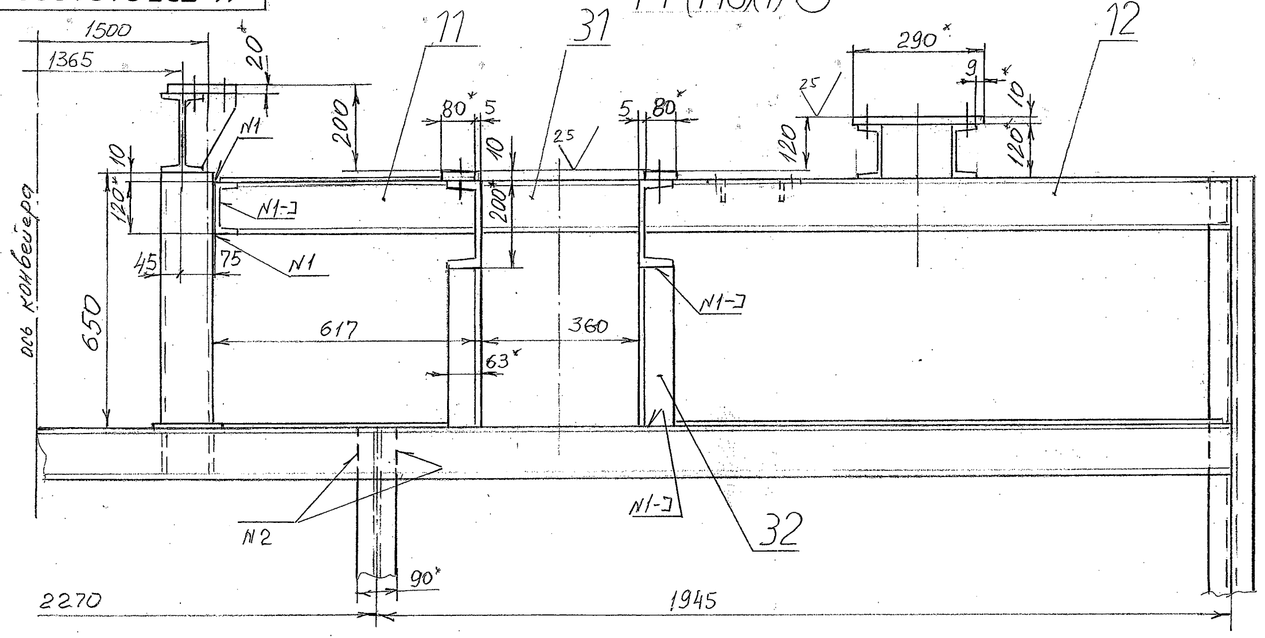

Л-Л (1:10)(1)

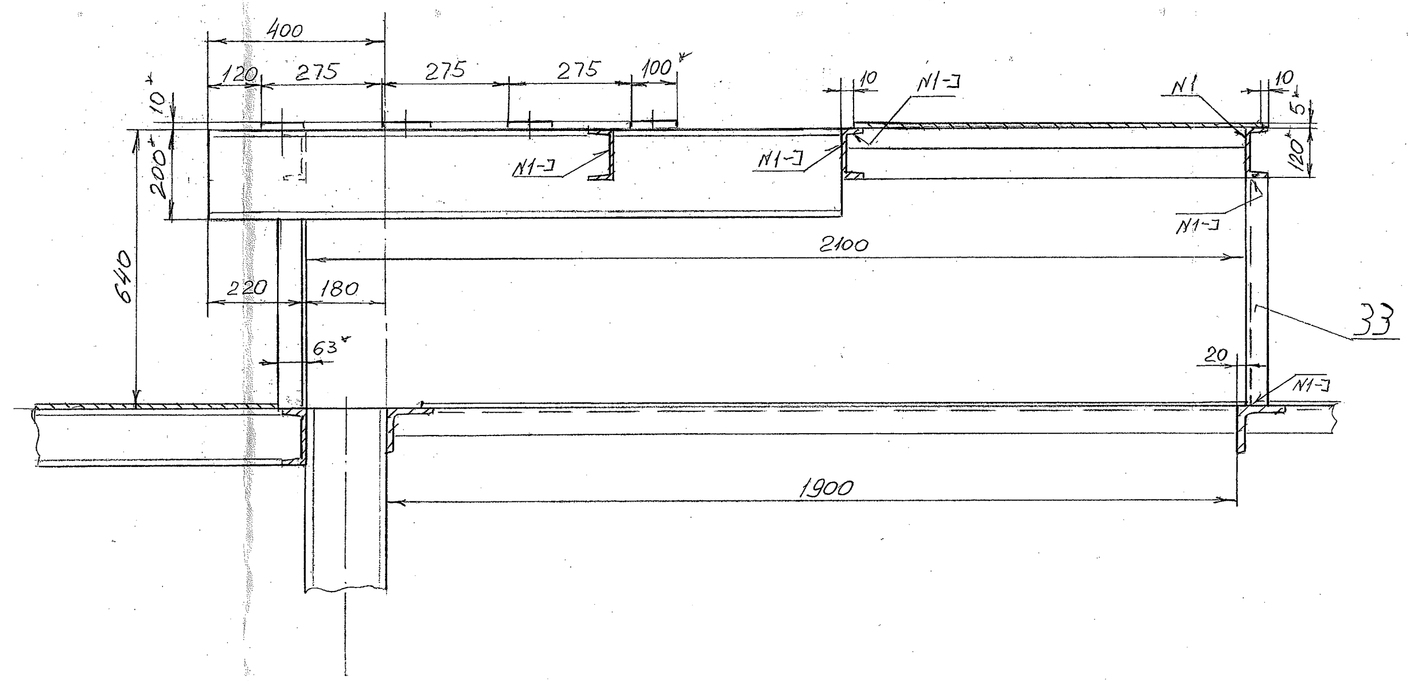

И-И (1:10)(1)

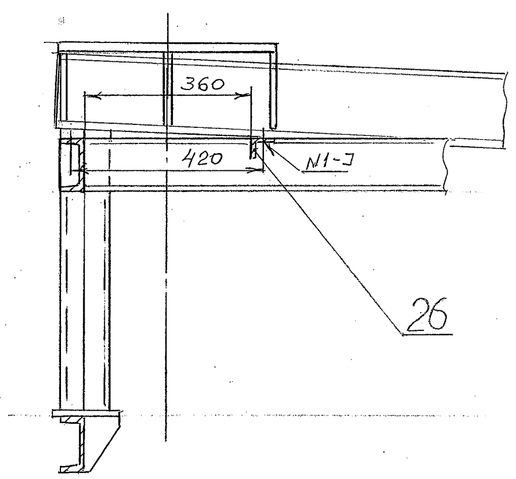

Д-Д (1:10)(1)

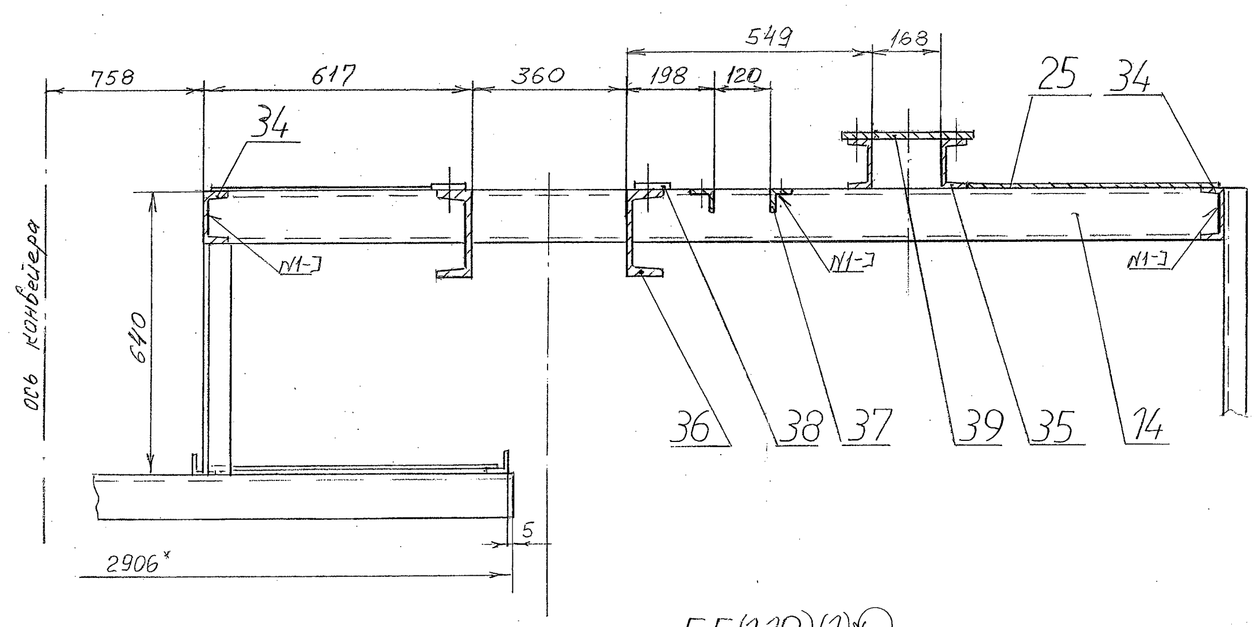

К-К (1)

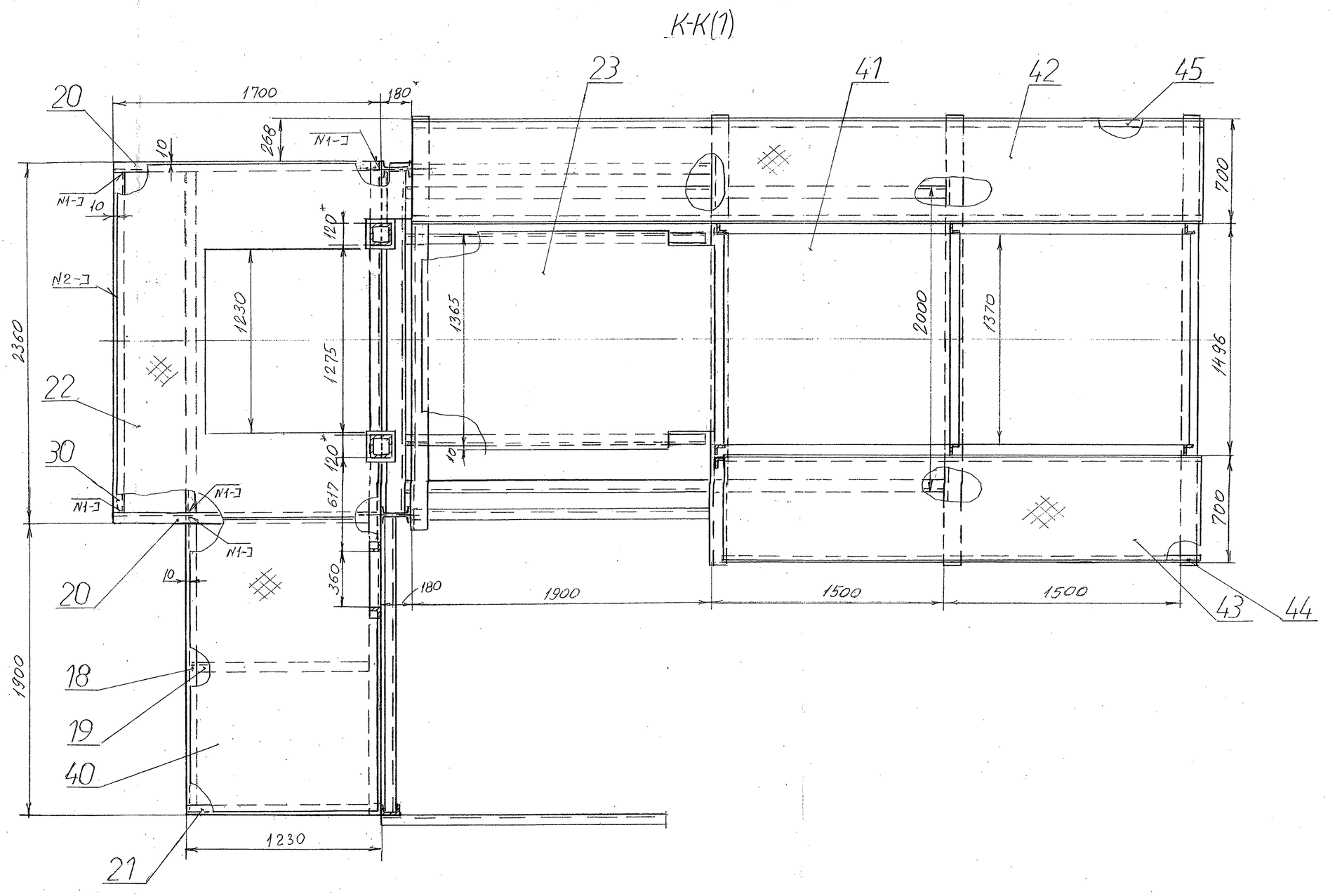

Е-Е (1:10)(1)

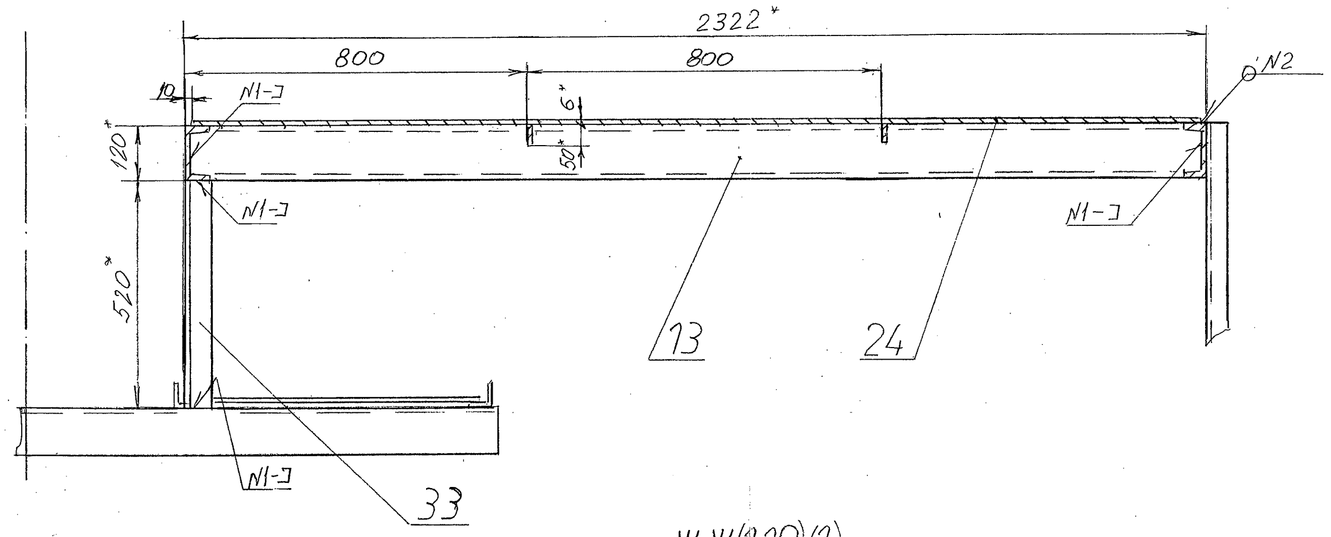

Ж-Ж (1:10)(1)

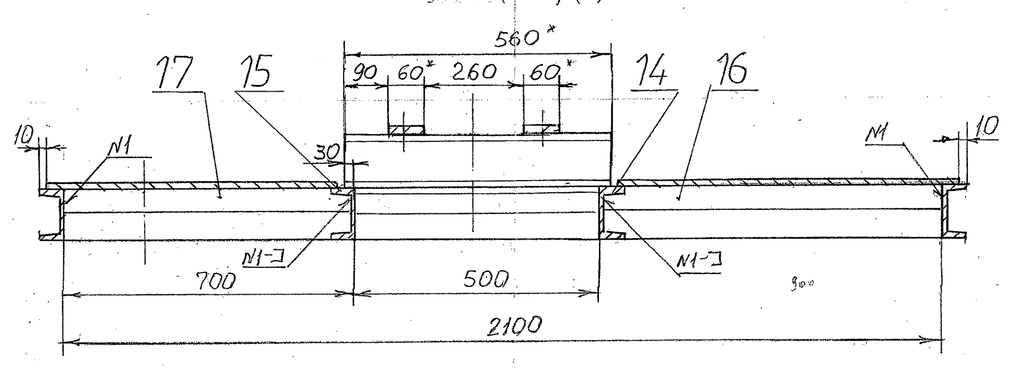

Инв. № подл. | Подпись и дата | Взам. инв. № | Инв. № дубл. | Подпись и дата

13

Изм. Лист № докум. Подп. Дата

11-735.01.01.000 СБ

Лист 2

Копировал

Н-Н(1)

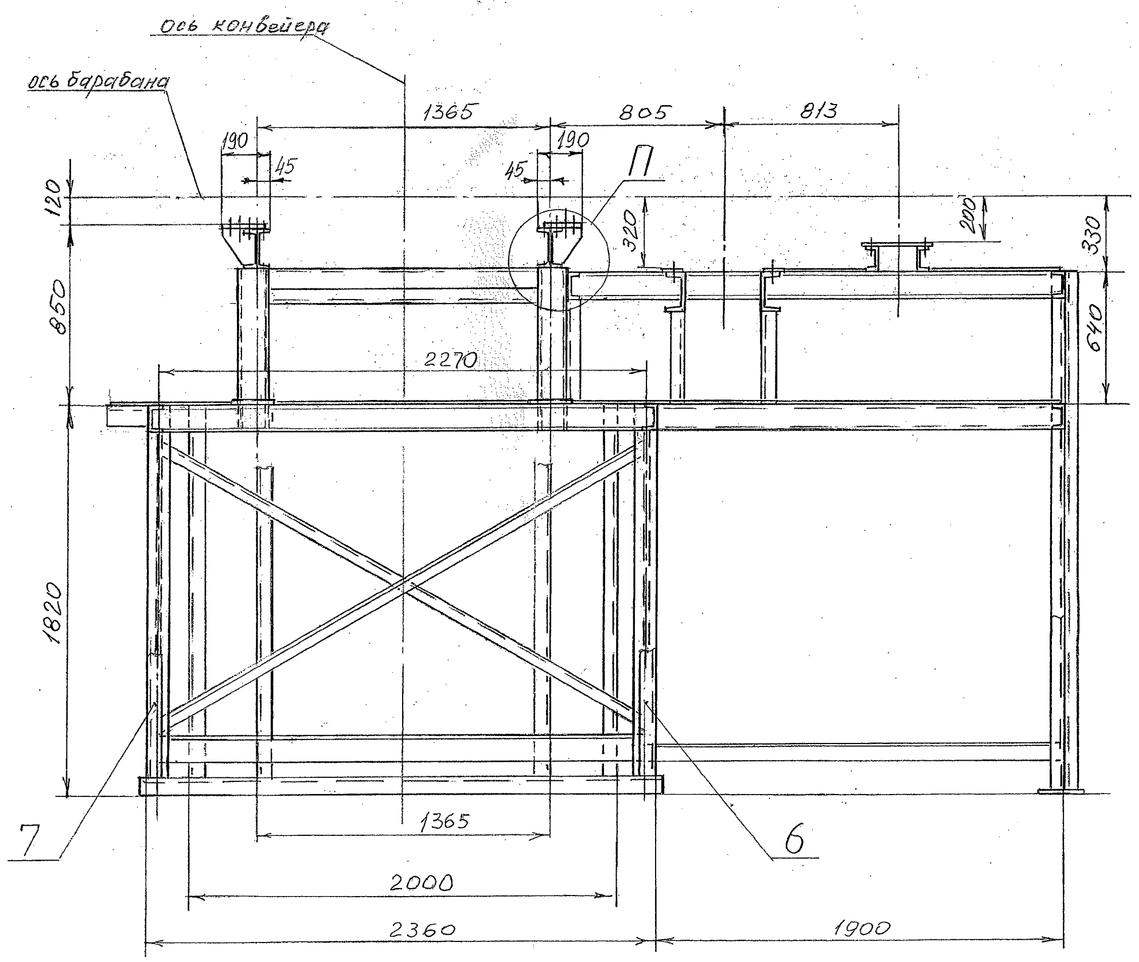

М-М(1:10)(1)

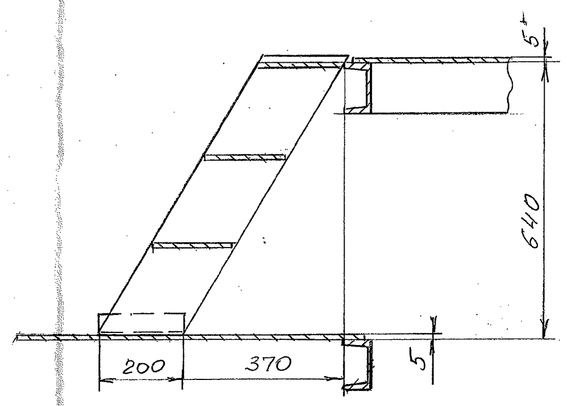

У

С-С(1:10)(1)

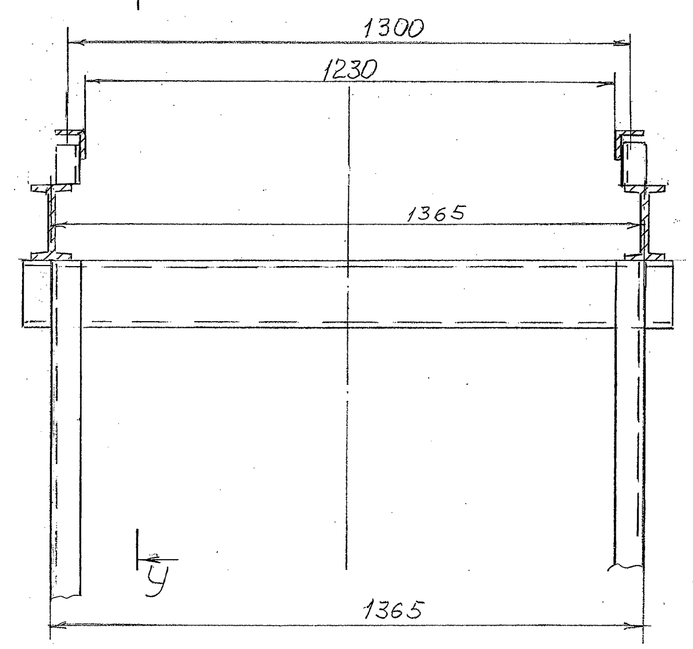

У-У(1:10)

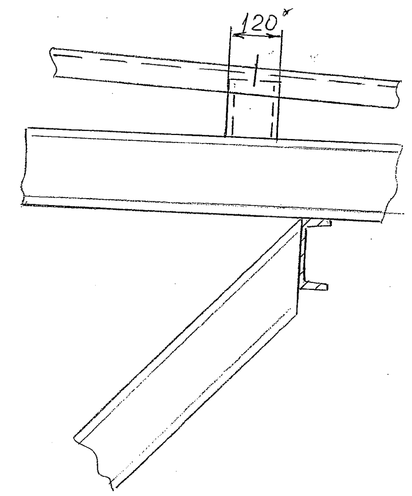

Г-Г(1:10)(1)

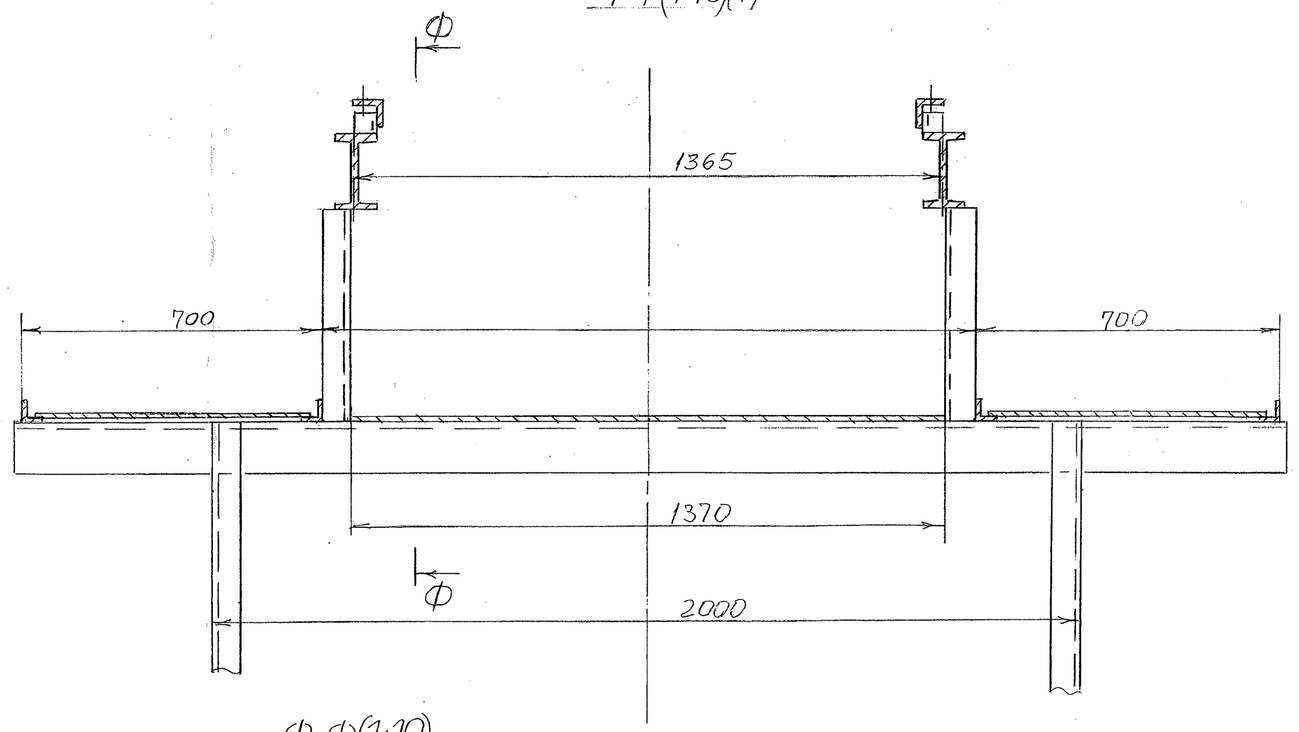

П(1:10)

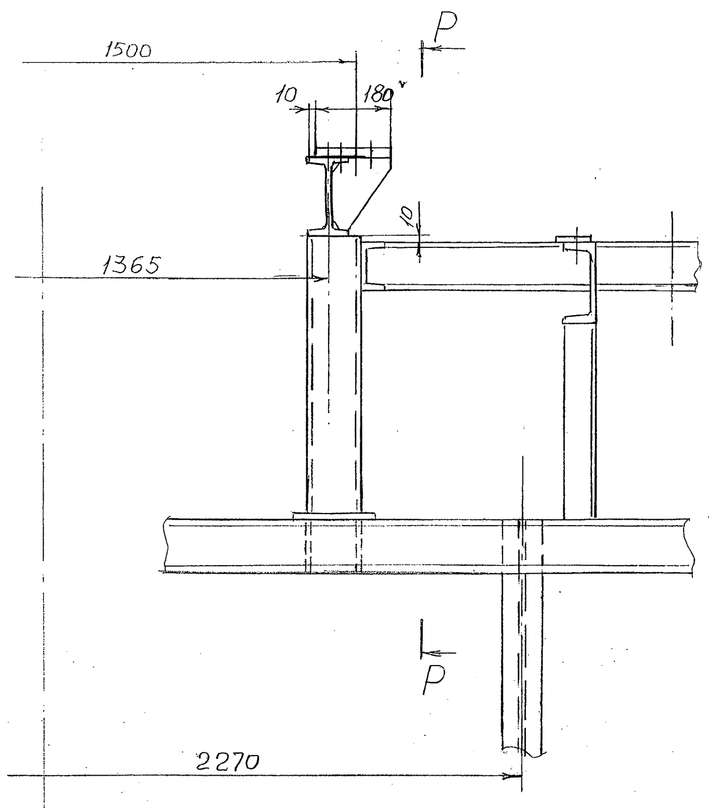

Р-Р(1:10)

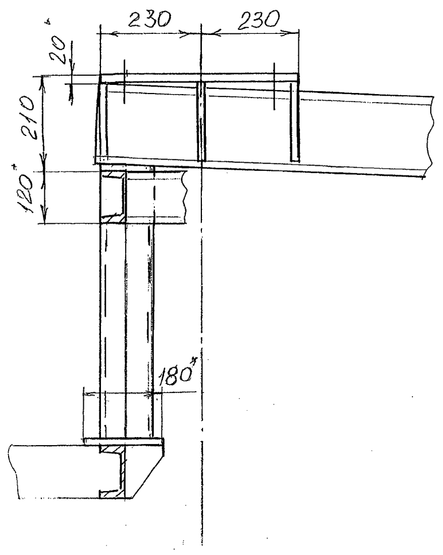

Ф-Ф(1:10)

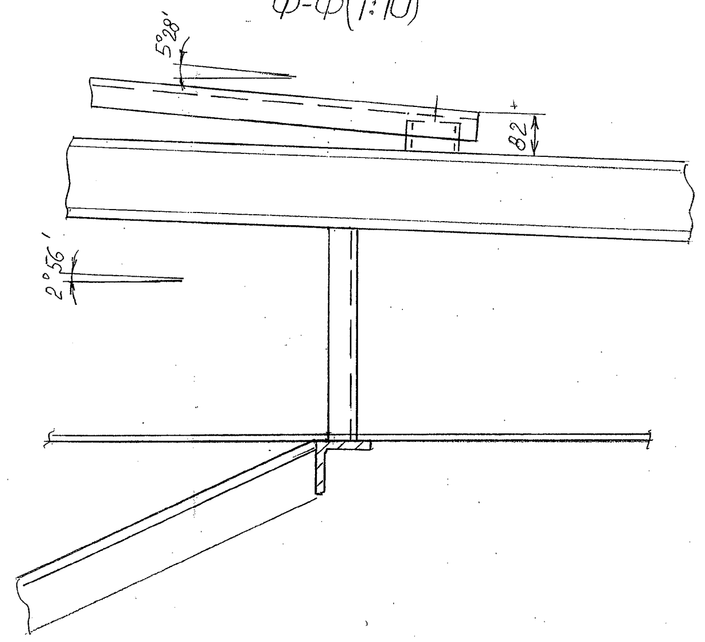

Инв. № подл.	Подпись и дата	Взам. инв. №	Инв. № дубл.	Подпись и дата
01-2712	11.10.16			

Изм.	Лист	№ докум.	Подп.	Дата	11-735.01.01.000 СБ	Лист 3

Формат	Зона	Поз.	Обозначение	Наименование	Кол.	Приме-чание
				Документация		
А1			11-735.01.01.100	Сборочный чертеж		
				Детали		
А4		1	11-735.01.01.101	Стойка	1	
А4		2	11-735.01.01.102	Связь	2	
А4		3	11-735.01.01.103	Ребро	4	
БЧ		4	11-735.01.01.104	Основание		
				Швеллер 20 ГОСТ 8240-97 / Ст3пс ГОСТ 535-88		
				L=2400±2,2	1	44 кг
БЧ		5	11-735.01.01.105	Стойка		
				Двутавр 18 ГОСТ 8239-89 / Ст3кп 2 ГОСТ 535-2005		
				L=1744±1,85	2	32 кг
БЧ		6	11-735.01.01.106	Связь		
				Уголок 125х125×12 ГОСТ 8509-93 / Ст3кп ГОСТ 535-88		
				L=2255±2,2	1	51 кг
БЧ		7	11-735.01.01.107	Связь		
				Уголок 70х70×6 ГОСТ 8509-93 / Ст3кп ГОСТ 535-88		
				L=1937±1,85	1	12 кг
						15

Перв. примен.

Справ. №

Подп. и дата

Инв. № дубл.

Взам. инв. №

Подп. и дата 31.10.16

Инв. № подл. 014-2212

Изм.	Лист	№ докум.	Подп.	Дата
Разраб.		Тимошенко		10.16
Пров.		Автухова		10.16
Н.контр.		Тупикин		10.16
Утв.				

11-735.01.01.100

Стойка

Лит.	Лист	Листов
И	1	2

ДПИ НИИ "Теплоэлектропроект"

Формат	Зона	Поз.	Обозначение	Наименование	Кол.	Приме-чание
БЧ		8	11-735.01.01.108	Связь		
				Швеллер 12 ГОСТ 8240-97 / Ст3пс ГОСТ 535-88		
				L=4528±4	1	44 кг
БЧ		9	11-735.01.01.109	Связь		
				Уголок 100х100х10 ГОСТ 8509-93 / Ст3кп ГОСТ 535-88		
				L=2648±2,2	1	40 кг
БЧ		10	11-735.01.01.110	Основание		
				Лист 10 ГОСТ 19903-74 / Ст 3кп ГОСТ 14637-89		
				300±0,65×300±0,65	1	7 кг
БЧ		11	11-735.01.01.111	Упор		
				Швеллер 12 ГОСТ 8240-97 / Ст3пс ГОСТ 535-88		
				L=2400±2,2	2	21 кг

Инв. № подл. 014-2712 | Подп. и дата 31.10.16 | Взам. инв. № | Инв. № дубл. | Подп. и дата

Изм. Лист № докум. Подп. Дата

11-735.01.01.100

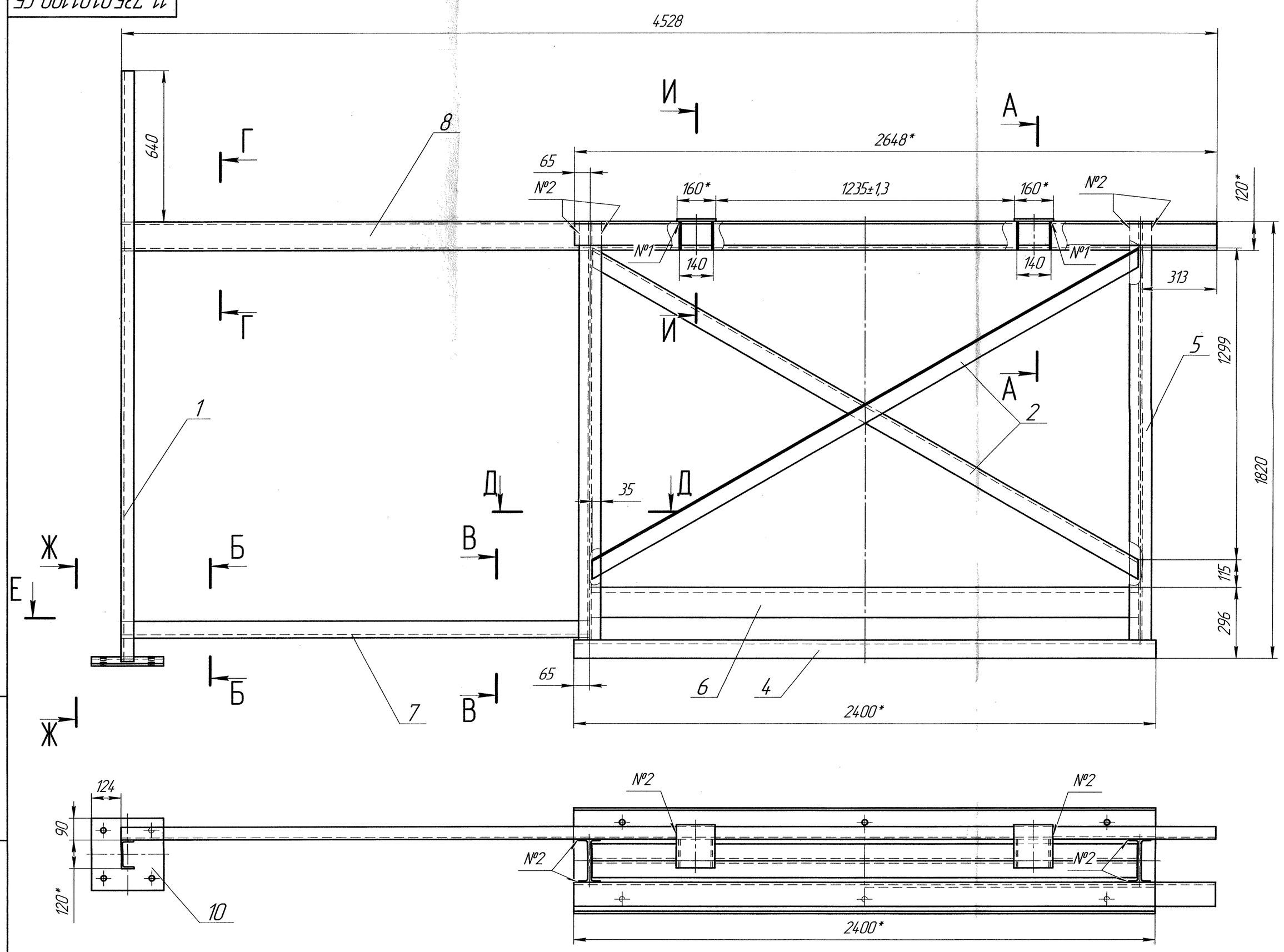

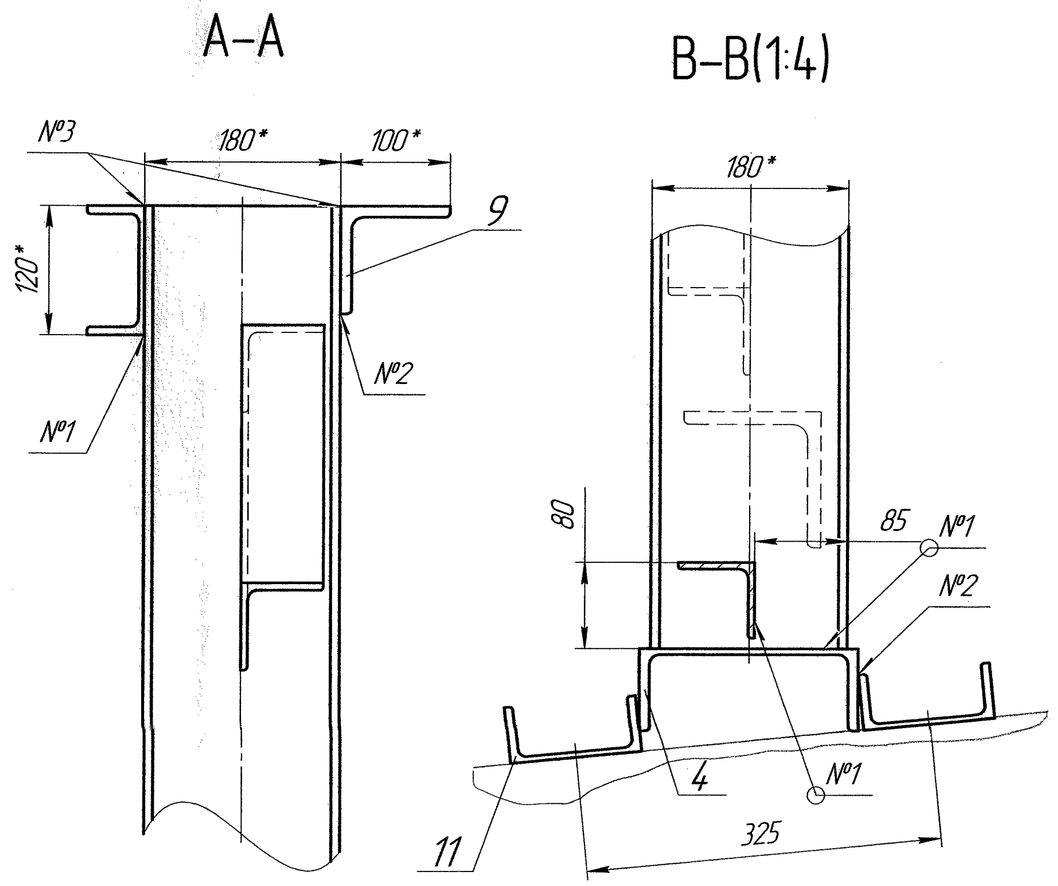

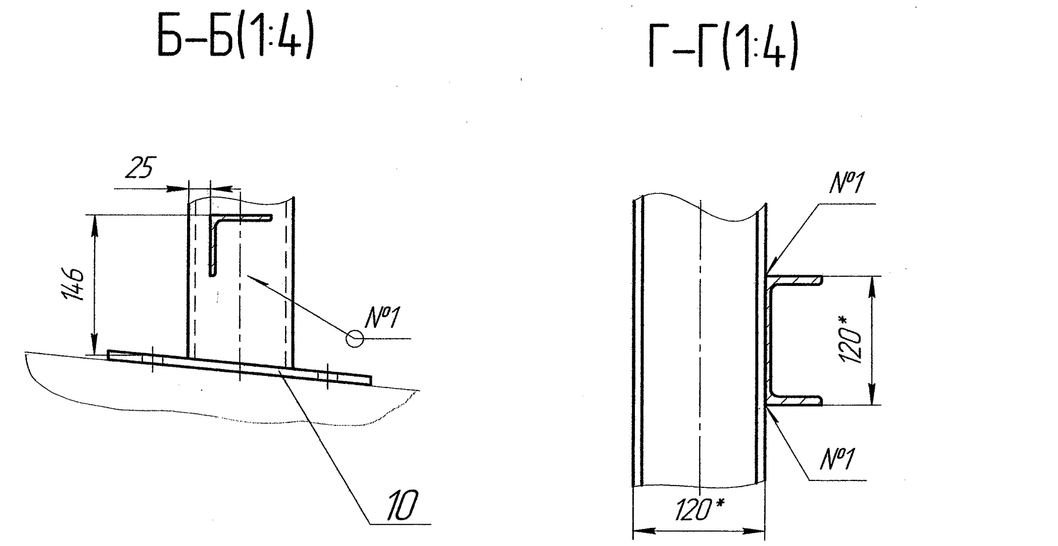

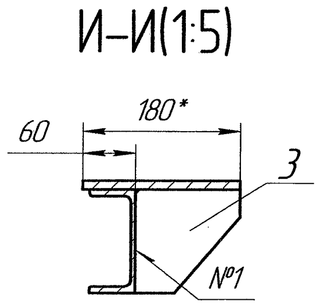

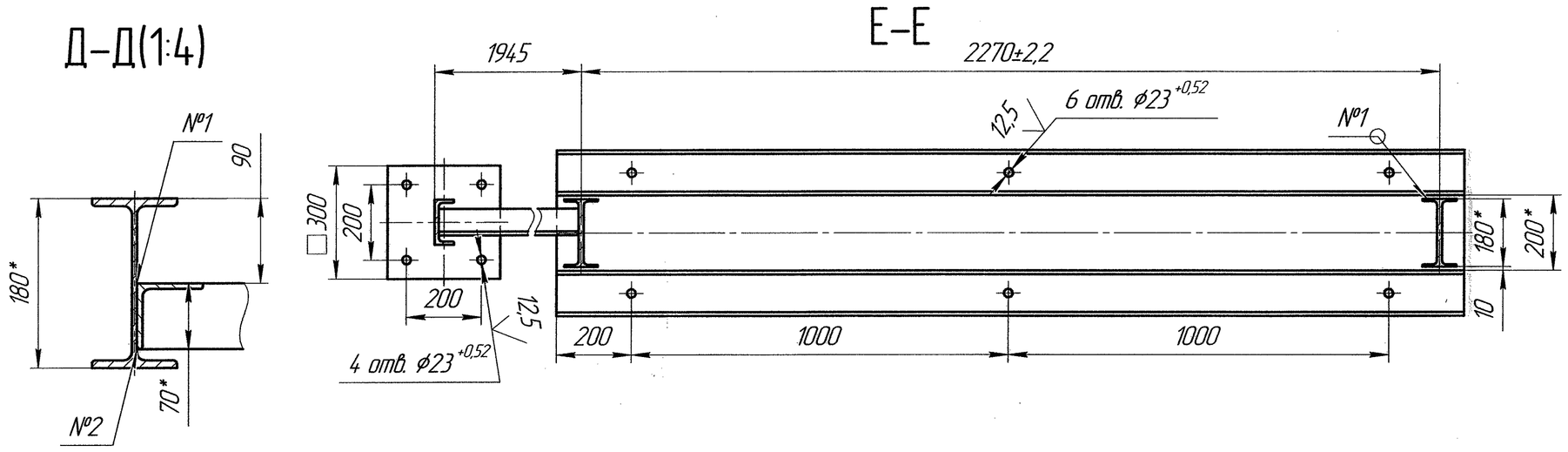

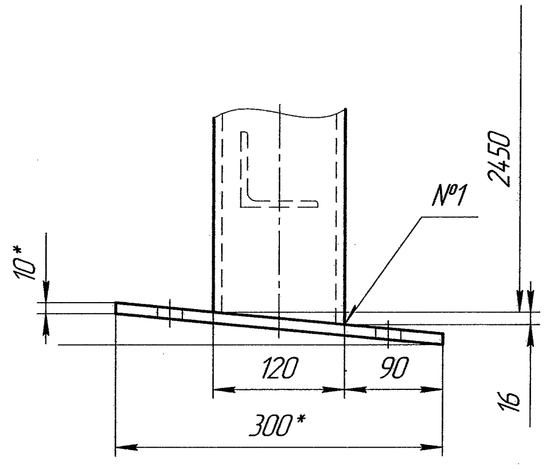

Номер шва	Обозначение шва	Обозначение стандарта
1	Т1-◺4	ГОСТ 5264-80
2	Н1-◺4	
3	С2	

1 * Размер для справок
2 ±IT 14/2
3 Шероховатость обрабатываемых поверхностей деталей БЧ 25

Изм.	Лист	№ докум.	Подп.	Дата	11-735.01.01.100 СБ
Разраб.		Тимошенко		10.16	Стойка
Пров.		Автухова		10.16	
Т.контр.					
Н.контр.		Тупикин		10.16	
Утв.					

Лит.	Масса	Масштаб
И	366	1:10
Лист	Листов 1	

ДПИ НИИ "Теплоэнергопроект"

Копировал

Формат А1

Инв. № подл. 011-2412 | Подп. и дата 31.10.16 | Взам. инв. № | Инв. № дубл. | Подп. и дата | Справ. № | Перв. примен.

11-735.01.01.101

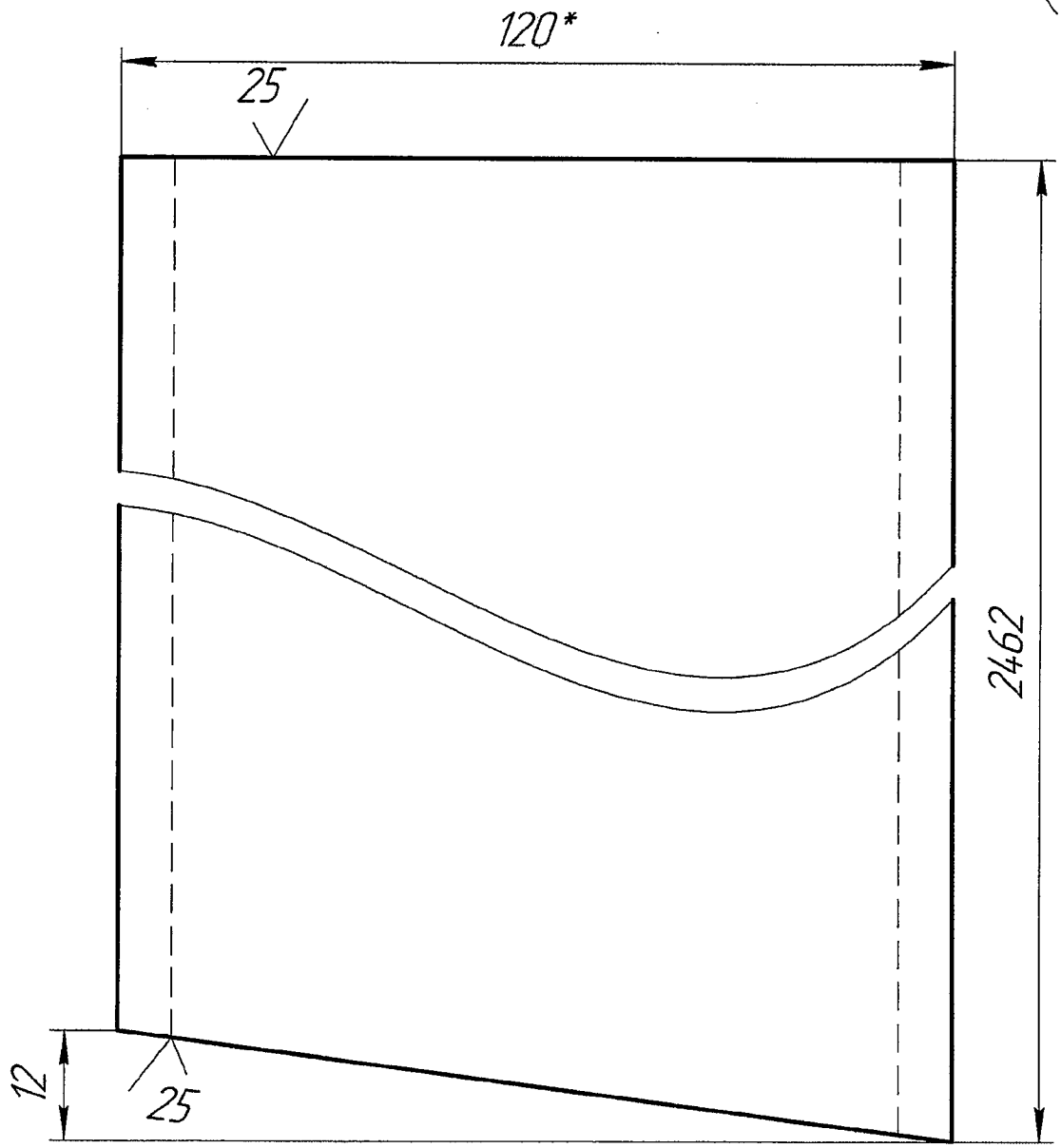

1 * Размер для справок
2 ±IT 14/2

18

Изм.	Лист	№ докум.	Подп.	Дата
Разраб.		Тимошенко		10.16
Пров.		Автухова		10.16
Т.контр.				
Н.контр.		Тупикин		10.16
Утв.				

11-735.01.01.101

Стойка

Лит.	Масса	Масштаб
И	26	1:1

Лист | Листов 1

Швеллер 12 ГОСТ 8240-97 / Ст3пс ГОСТ 535-88

ДПИ НИИ "Теплоэлектропроект"

Перв. примен.

Справ. №

Подп. и дата

Инв. № дубл.

Взам. инв. №

Подп. и дата 31.10.16

Инв. № подл. 011-2712

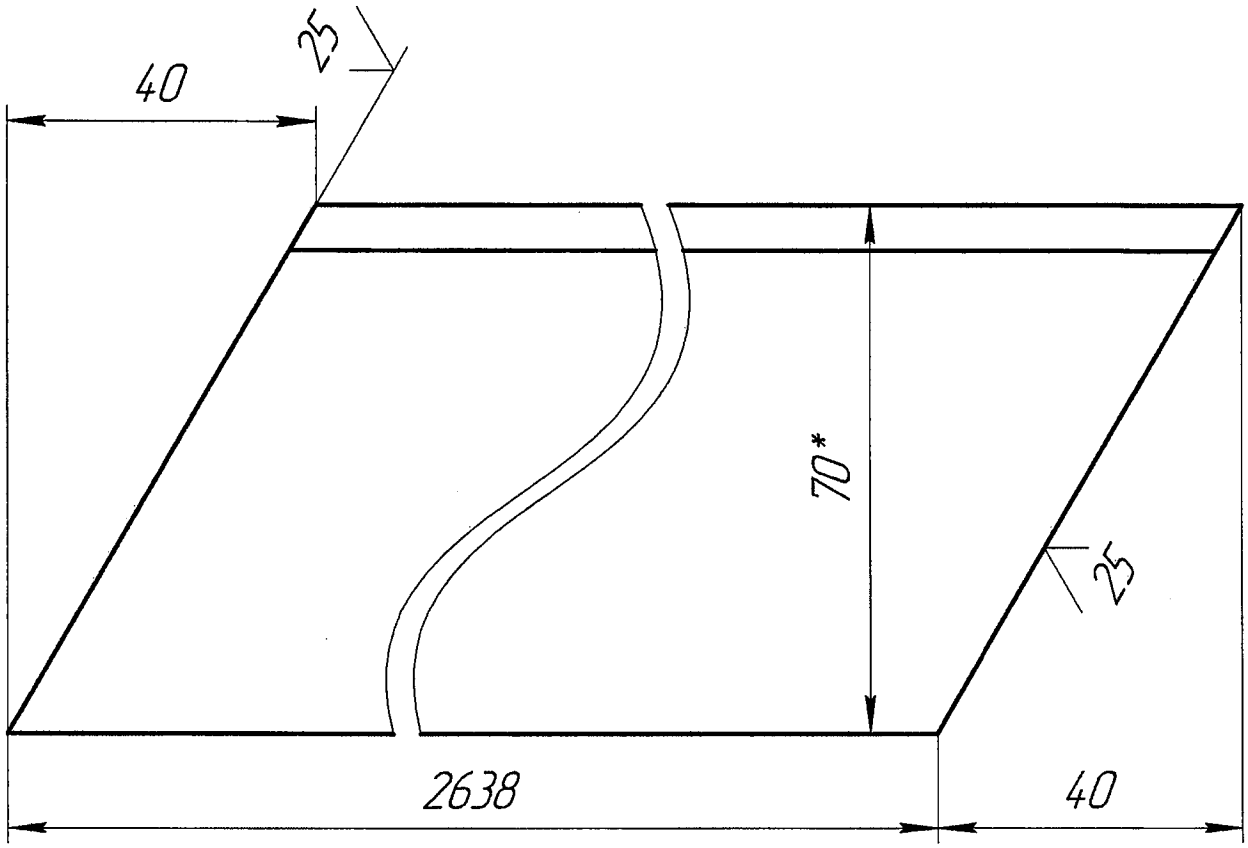

1 * Размер для справок
2 ±IT 14/2

19

Изм.	Лист	№ докум.	Подп.	Дата
Разраб.		Тимошенко		10.16
Пров.		Автухова		10.16
Т.контр.				
Н.контр.		Тупикин		10.16
Утв.				

11-735.01.01.102

Связь

Лит.	Масса	Масштаб
И	17	1:1

Лист	Листов 1

Уголок 70х70х6 ГОСТ 8509-93 / Ст3кп ГОСТ 535-88

ДПИ НИИ "Теплоэлектропроект"

Перв. примен.

Справ. №

Подп. и дата

Инв. № дубл.

Взам. инв. №

Подп. и дата 31.10.16

Инв. № подл. 011-2712

11-735.01.01.103

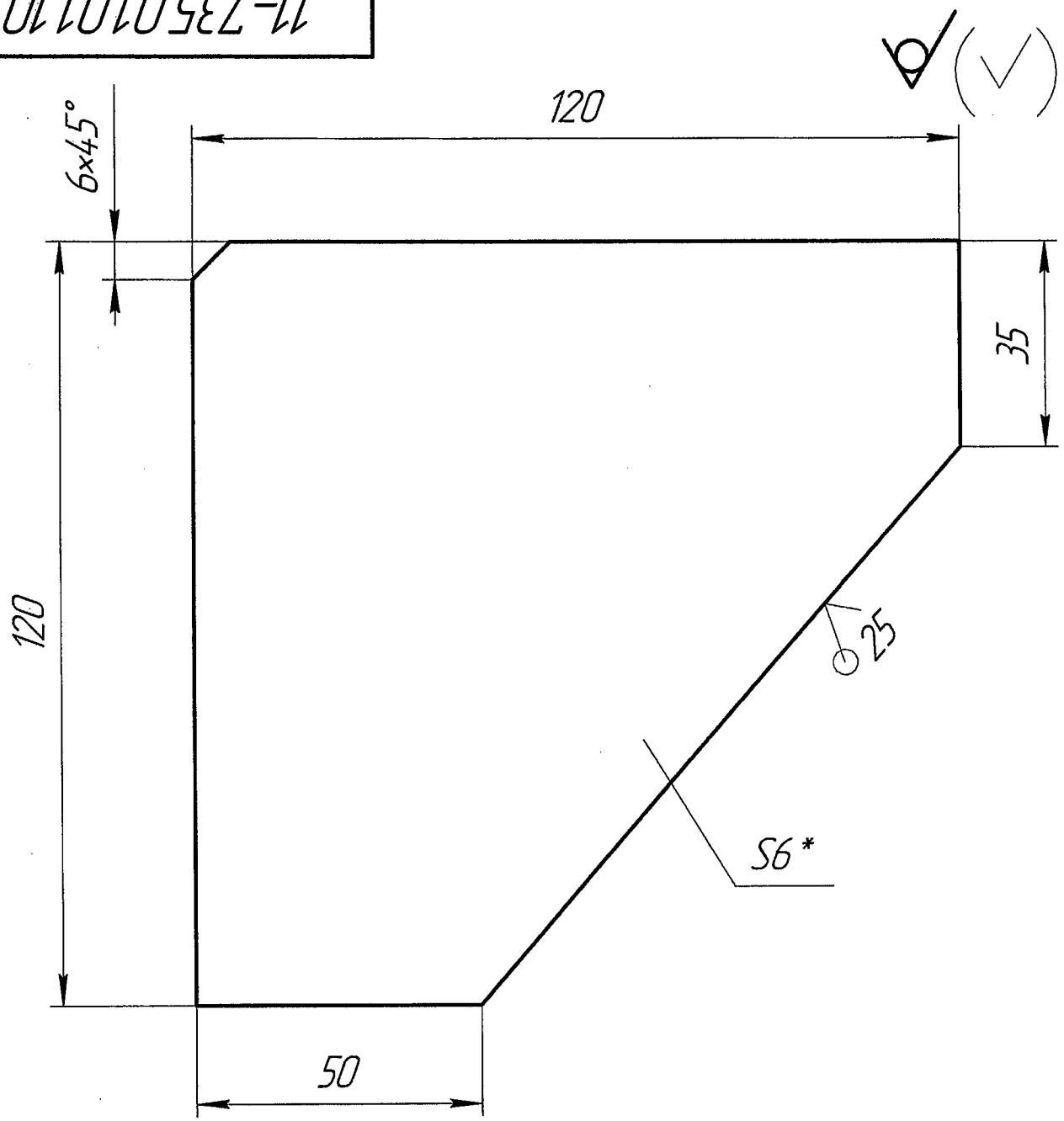

1 * Размер для справок
2 ±IT 14/2

20

Изм.	Лист	№ докум.	Подп.	Дата
Разраб.		Тимошенко		10.16
Пров.		Автухова		10.16
Т.контр.				
Н.контр.		Тупикин		10.16
Утв.				

11-735.01.01.103

Ребро

Лит.	Масса	Масштаб
И	0,5	1:1

Лист | Листов 1

Лист 6 ГОСТ 19903-74 / Ст 3кп ГОСТ 14637-89

ДПИ НИИ "Теплоэлектропроект"

Перв. примен.

Справ. №

Подп. и дата

Инв. № дубл.

Взам. инв. №

Подп. и дата 31.10.16

Инв. № подл. 011-2712

Формат	Зона	Поз.	Обозначение	Наименование	Кол.	Приме-чание
				Документация		
А1			11-735.01.01.200	Сборочный чертеж		
				Сборочные единицы		
А4		1	11-735.01.01.220	Опора	2	
				Детали		
А4		2	11-735.01.01.201	Стойка	2	
А4		3	-01	Стойка	2	
А4		4	-02	Стойка	2	
А4		5	11-735.01.01.202	Ребро	2	
А4		6	-01	Ребро	2	
А4		7	11-735.01.01.203	Ребро	2	
А4		8	-01	Ребро	2	
А4		9	-02	Ребро	2	
А4		10	11-735.01.01.204	Планка	2	
БЧ		12	11-735.01.01.206	Балка		
				Двутавр 18 ГОСТ 8239-89 / Ст3кп 2 ГОСТ 535-2005		
				L=6232±4,9	2	114 кг
БЧ		13	11-735.01.01.207	Связь		
				Швеллер 16 ГОСТ 8240-97 / Ст3пс ГОСТ 535-88		
				L=1455±1,55	1	21 кг

Перв. примен.

Справ. №

Подп. и дата

Инв. № дубл.

Взам. инв. №

Подп. и дата 31.10.16.

Инв. № подл. 014-2712

Изм.	Лист	№ докум.	Подп.	Дата
Разраб.		Тимошенко		10.16
Пров.		Автухова		10.16
Н.контр.		Тупикин		10.16
Утв.				

11-735.01.01.200

21

Секция

Лит.	Лист	Листов
И	1	2

ДПИ НИИ "Теплоэлектро

Формат	Зона	Поз.	Обозначение	Наименование	Кол.	Приме-чание
Б4		14	11-735.01.01.208	Стойка		
				Швеллер 12 ГОСТ 8240-97 / Ст3пс ГОСТ 535-88		
				L=202±0,575	4	2 кг
Б4		15	11-735.01.01.209	Связь		
				Швеллер 12 ГОСТ 8240-97 / Ст3пс ГОСТ 535-88		
				L=145±0,5	2	1,4 кг
Б4		16	11-735.01.01.210	Связь		
				Швеллер 12 ГОСТ 8240-97 / Ст3пс ГОСТ 535-88		
				L=72±0,37	2	1 кг
Б4		17	11-735.01.01.211	Связь		
				Уголок 63х63х6 ГОСТ 8509-93 / Ст3кп ГОСТ 535-88		
				L=1455±1,55	4	9 кг
Б4		18	11-735.01.01.212	Подставка		
				Уголок 63х63х6 ГОСТ 8509-93 / Ст3кп ГОСТ 535-88		
				L=3027±2,7	2	18 кг

Подп. и дата | Инв. № дубл. | Взам. инв. № | Подп. и дата 31.10.16 | Инв. № подл. 014-2212

Изм. | Лист | № докум. | Подп. | Дата

11-735.01.01.200

11-735.01.01.200 СБ

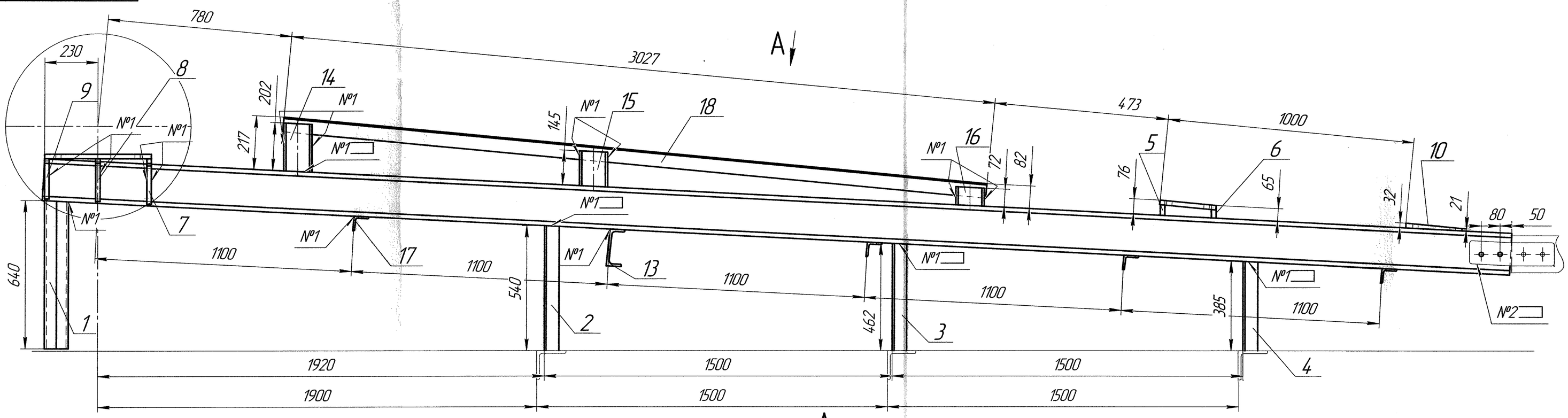

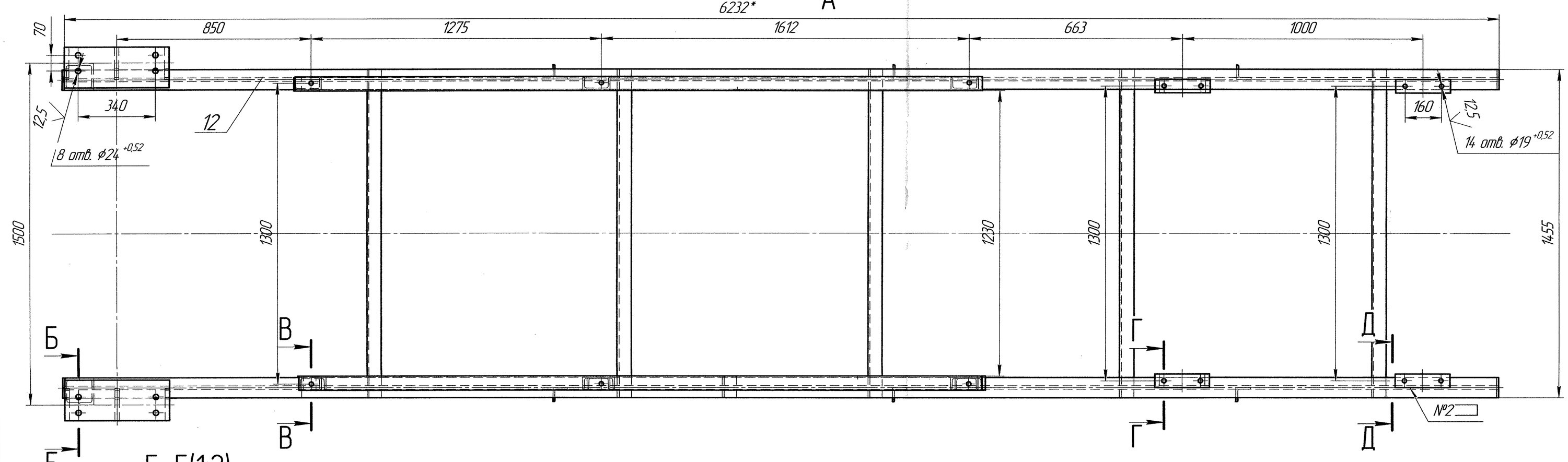

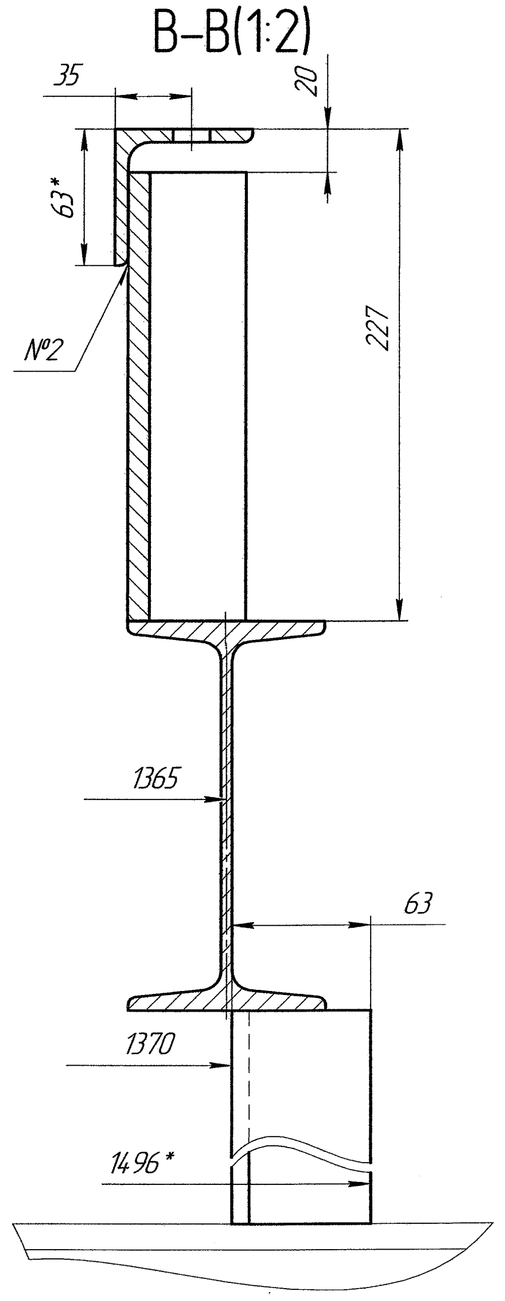

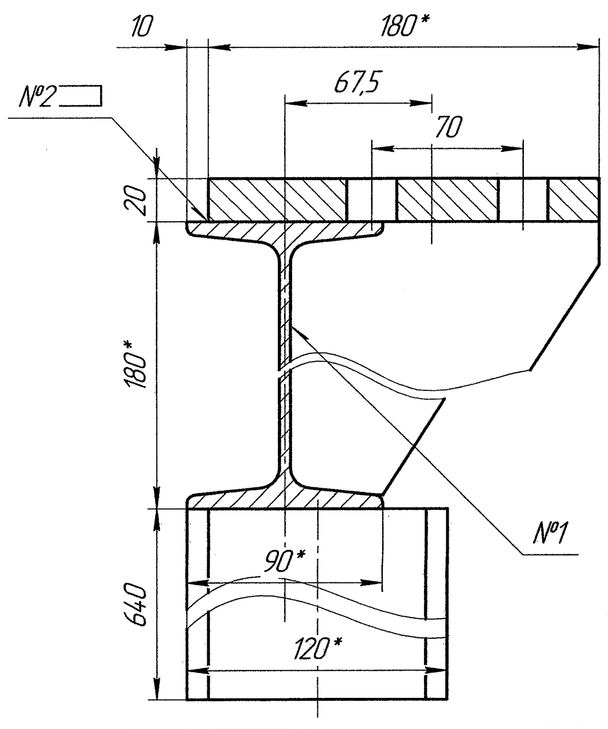

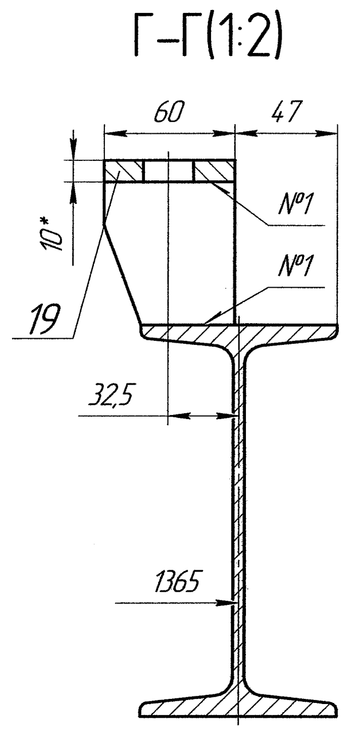

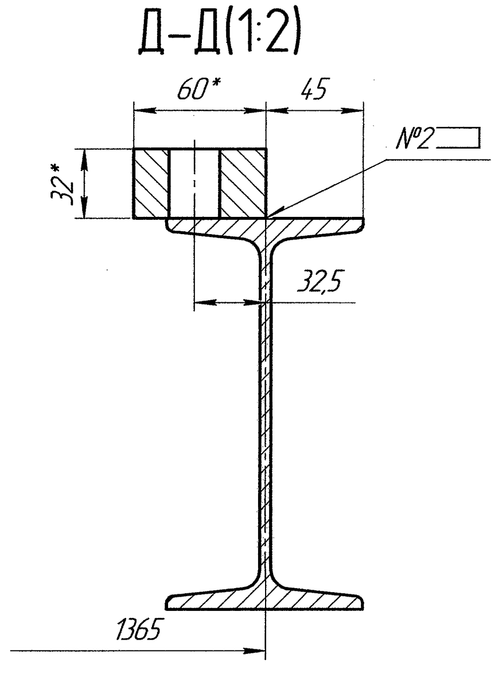

Номер шва	Обозначение шва	Обозначение стандарта
1	Т1-△6	ГОСТ 5264-80
2	Н1-△6	

1 * Размер для справок
2 ±IT 14/2
3 Шероховатость обрабатываемых поверхностей деталей Б4 $\sqrt{25}$

23

				11-735.01.01.200 СБ	
Изм. Лист	№ докум.	Подп.	Дата	Секция	Лит. / Масса / Масштаб
Разраб.	Тимошенко		10.16		И / 4.03 / 1:10
Пров.	Абтихова		10.16		Лист / Листов 1
Т.контр.					ДПИ НИИ "Теплоэлектропроект"
Н.контр.	Тупикин		10.16		
Утв.					

Копировал | Формат А1

Перв. примен. | Справ. № | Подп. и дата | Инв. № дубл. | Взам. инв. № | Подп. и дата | Инв. № подл. | 23712 | 31.10.16

Формат	Зона	Поз.	Обозначение	Наименование	Кол.	Приме-чание
				Документация		
А4			11-735.01.01.220 СБ	Сборочный чертеж		
				Детали		
Б4		1	11-735.01.01.221	Стойка		
				Швеллер 12 ГОСТ 8240-97 / Ст3пс ГОСТ 535-88		
				L=640±1	2	6,5 кг

24

Перв. примен.

Справ. №

Подп. и дата

Инв. № дубл.

Взам. инв. №

Подп. и дата 31.10.16

Инв. № подл. 04-2712

Изм.	Лист	№ докум.	Подп.	Дата
Разраб.		Тимошенко		10.16
Пров.		Автухова		10.16
Н.контр.		Тупикин		10.16
Утв.				

11-735.01.01.220

Опора

Лит.	Лист	Листов
И		1

ДПИ НИИ "Теплоэлектропроект"

11-735.01.01.220 СБ

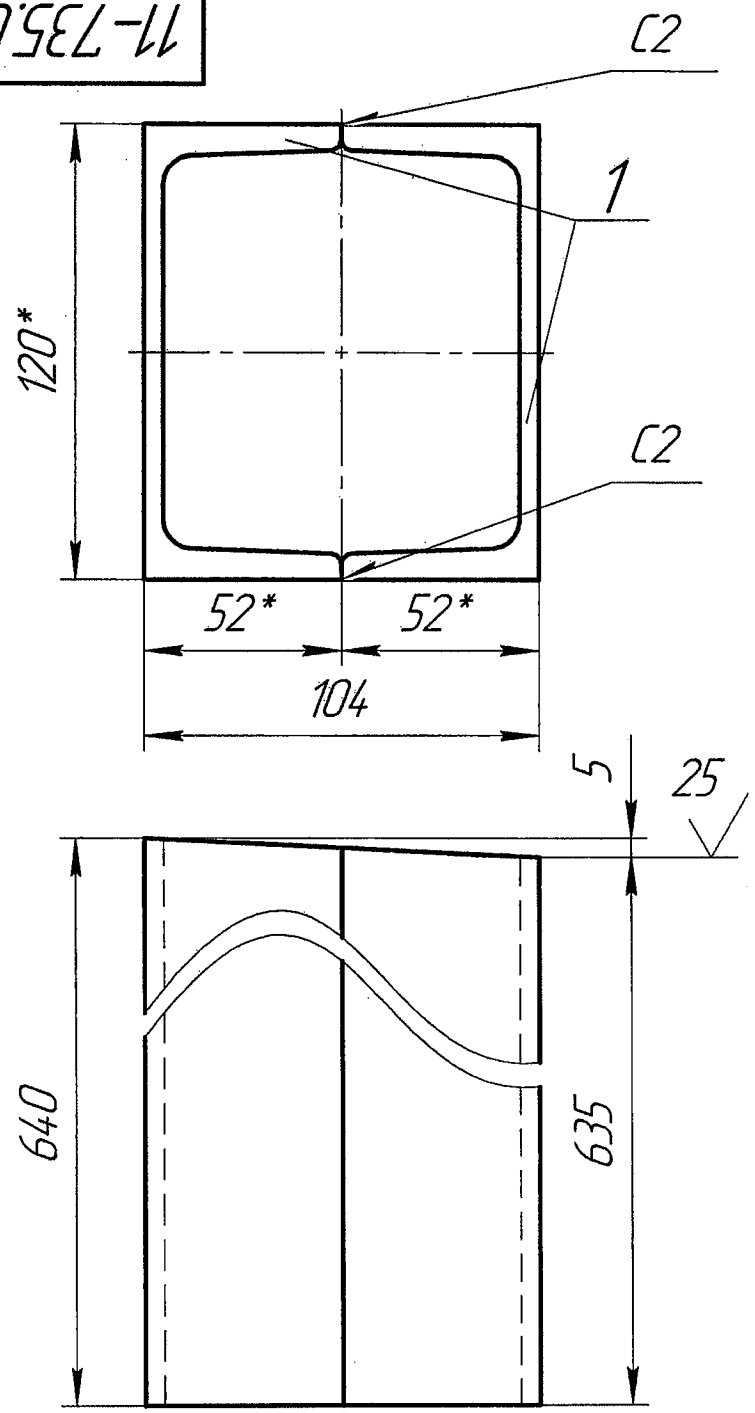

1 * Размер для справок

2 Н14, ±IT 14/2

3 Шероховатость обрабатываемых поверхностей деталей БЧ $\sqrt{25}$

4 Сварные швы по ГОСТ 5264-80

25

Изм.	Лист	№ докум.	Подп.	Дата
Разраб.		Тимошенко		10.16
Пров.		Автухова		10.16
Т.контр.				
Н.контр.		Тупикин		10.16
Утв.				

11-735.01.01.220 СБ

Опора

Лит.	Масса	Масштаб
И	13	1:1

Лист | Листов 1

ДПИ НИИ "Теплоэлектропроект"

Перв. примен.

Справ. №

Подп. и дата

Инв. № дубл.

Взам. инв. №

Подп. и дата 31.10.16

Инв. № подл. 014-2712

11-735.01.01.201

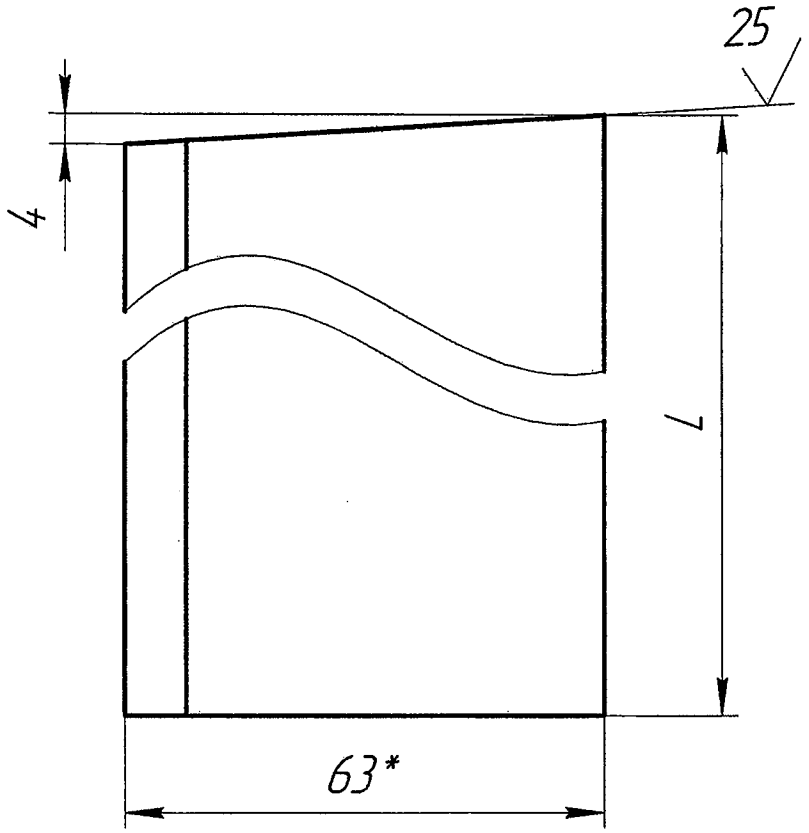

Обозначение	L, мм	Масса, кг
11-735.01.01.201	540	4
-01	462	3,4
-02	385	2,8

1 * Размер для справок
2 ±IT 14/2

26

Изм.	Лист	№ докум.	Подп.	Дата
Разраб.		Тимошенко		10.16
Пров.		Автухова		10.16
Т.контр.				
Н.контр.		Тупикин		10.16
Утв.				

11-735.01.01.201

Стойка

Лит.	Масса	Масштаб
И	см. табл.	1:1

Лист | Листов 1

Уголок 63×63×6 ГОСТ 8509-93 / Ст3пс ГОСТ 535-88

ДПИ НИИ "Теплоэлектропроект"

Перв. примен.

Справ. №

Подп. и дата

Инв. № дубл.

Взам. инв. №

Подп. и дата 31.10.16.

Инв. № подл. 014-2412

11-735.01.01.202

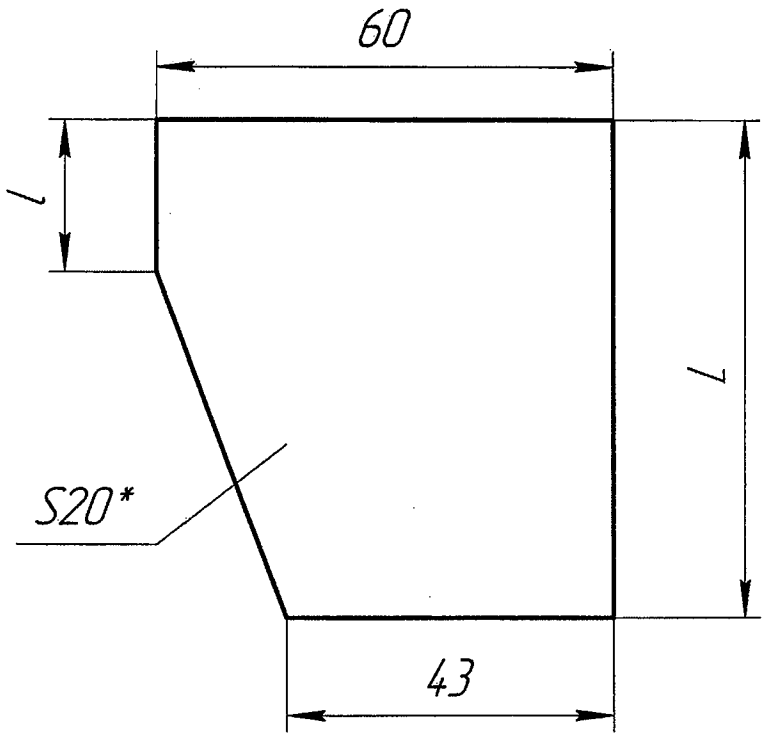

Обозначение	L, мм	l, мм	Масса, кг
11-735.01.01.202	66	20	0,6
-01	55	10	0,5

1 * Размер для справок
2 ±IT 14/2

27

Изм.	Лист	№ докум.	Подп.	Дата
Разраб.		Тимошенко		10.16
Пров.		Автухова		10.16
Т.контр.				
Н.контр.		Тупикин		10.16
Утв.				

11-735.01.01.202

Ребро

Лит.	Масса	Масштаб
И	ст. табл.	1:1

Лист | Листов 1

Лист — 20 ГОСТ 19903-74 / Ст 3пс ГОСТ 14637-89

ДПИ НИИ "Теплоэлектропроект"

Перв. примен.

Справ. №

Подп. и дата

Инв. № дубл.

Взам. инв. №

Подп. и дата 31.10.16.

Инв. № подл. 011-2412

11-735.01.01.203

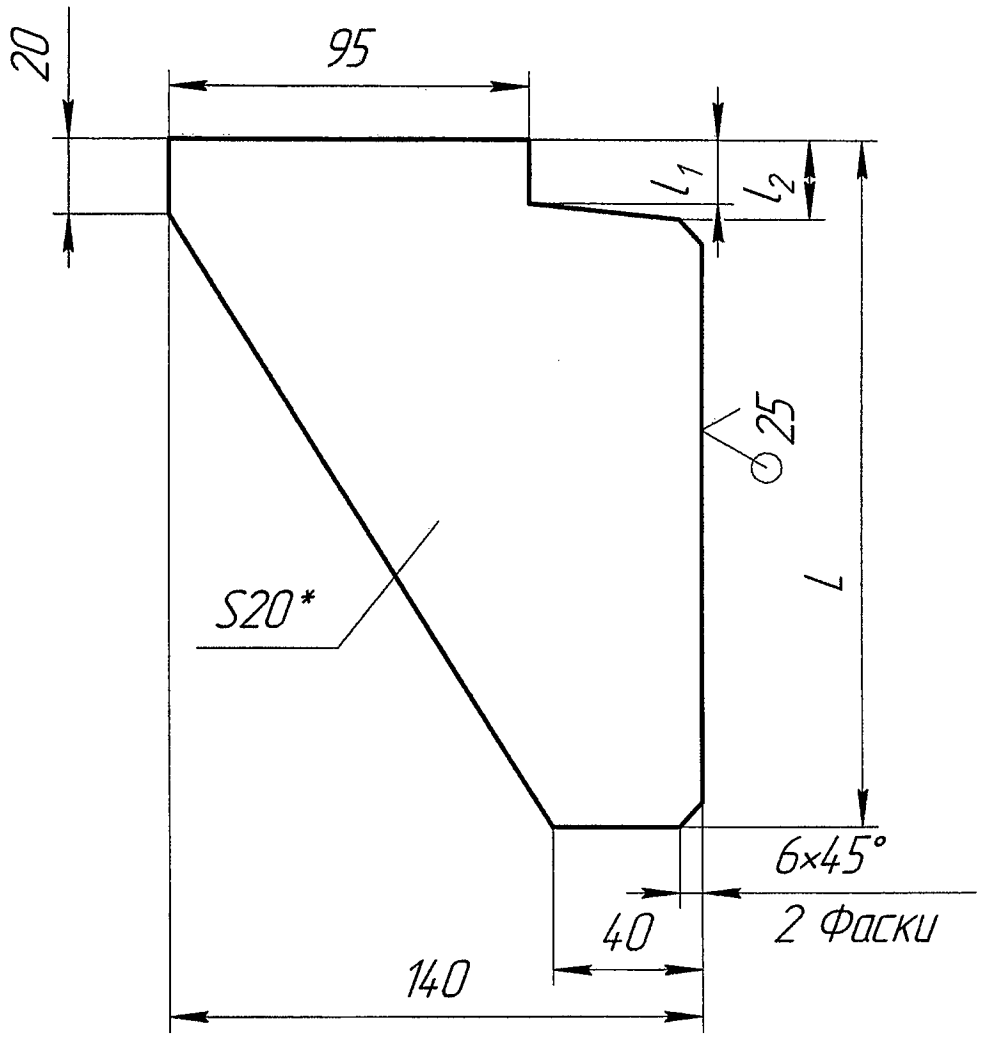

Обозначение	L, мм	l_1, мм	l_2, мм	Масса, кг
11-735.01.01.203	194	30	33	2,7
-01	182	17	20	2,6
-02	170	6	10	2,5

1 * Размер для справок
2 ±IT 14/2

Изм.	Лист	№ докум.	Подп.	Дата
Разраб.		Тимошенко		10.16
Пров.		Автухова		10.16
Т.контр.				
Н.контр.		Тупикин		10.16
Утв.				

11-735.01.01.203

Ребро

Лит.	Масса	Масштаб
И	см. табл.	1:2

Лист | Листов 1

Лист Ст 3пс ГОСТ 14637-89 / 20 ГОСТ 19903-74

ДПИ НИИ "Теплоэлектропроект"

Перв. примен.

Справ. №

Подп. и дата

Инв. № дубл.

Взам. инв. №

Подп. и дата 31.10.16

Инв. № подл. 014-2712

11-735.01.01.204

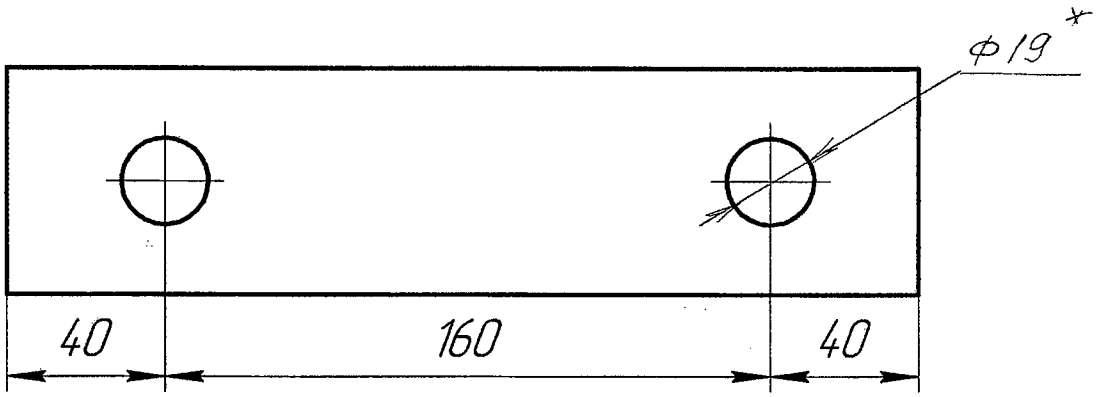

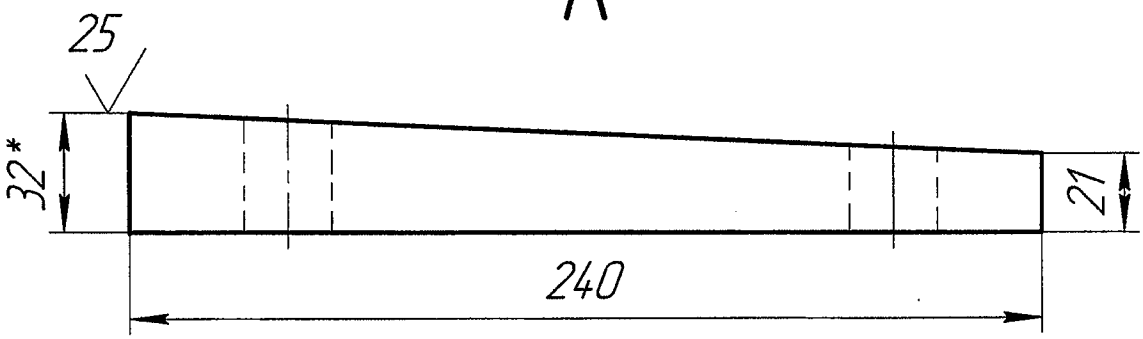

1 * Размер для справок
2 ±IT 14/2

29

					11-735.01.01.204	
Изм.	Лист	№ докум.	Подп.	Дата	Планка	Лит. / Масса / Масштаб: И / 2,5 / 1:2
Разраб.		Тимошенко		10.16		Лист / Листов: 1
Пров.		Автухова		10.16		
Т.контр.						
Н.контр.		Тупикин		10.16	32 ГОСТ 19903-74 / Ст Зпс ГОСТ 14637-89	ДПИ НИИ "Теплоэлектропроект"
Утв.						

Перв. примен.
Справ. №
Подп. и дата
Инв. № дубл.
Взам. инв. №
Подп. и дата 31.10.16
Инв. № подл. 011-2712

Формат	Зона	Поз.	Обозначение	Наименование	Кол.	Приме-чание
				Документация		
А3			11-735.01.01.300	Сборочный чертеж		
				Детали		
Б4		1	11-735.01.01.301	Стенка		
				Лист 10 ГОСТ 19903-74 / Ст 3кп ГОСТ 14637-89		
				738±1×300±0,65	2	34 кг
Б4		2	11-735.01.01.302	Ступенька		
				Лист 10 ГОСТ 19903-74 / Ст 3кп ГОСТ 14637-89		
				380±0,7×300±0,65	3	27 кг
Б4		3	11-735.01.01.303	Упор		
				Уголок 50×50×5 ГОСТ 8509-93 / Ст3кп ГОСТ 535-88		
				L=330±0,7	2	2 кг

30

Перв. примен.

Справ. №

Подп. и дата

Инв. № дубл.

Взам. инв. №

Подп. и дата 31.10.16

Инв. № подл. 041-2712

Изм.	Лист	№ докум.	Подп.	Дата
Разраб.		Тимошенко		10.16
Пров.		Автухова		10.16
Н.контр.		Тупикин		10.16
Утв.				

11-735.01.01.300

Лестница

Лит.	Лист	Листов
И		1

ДПИ НИИ "Теплоэлектропроект"

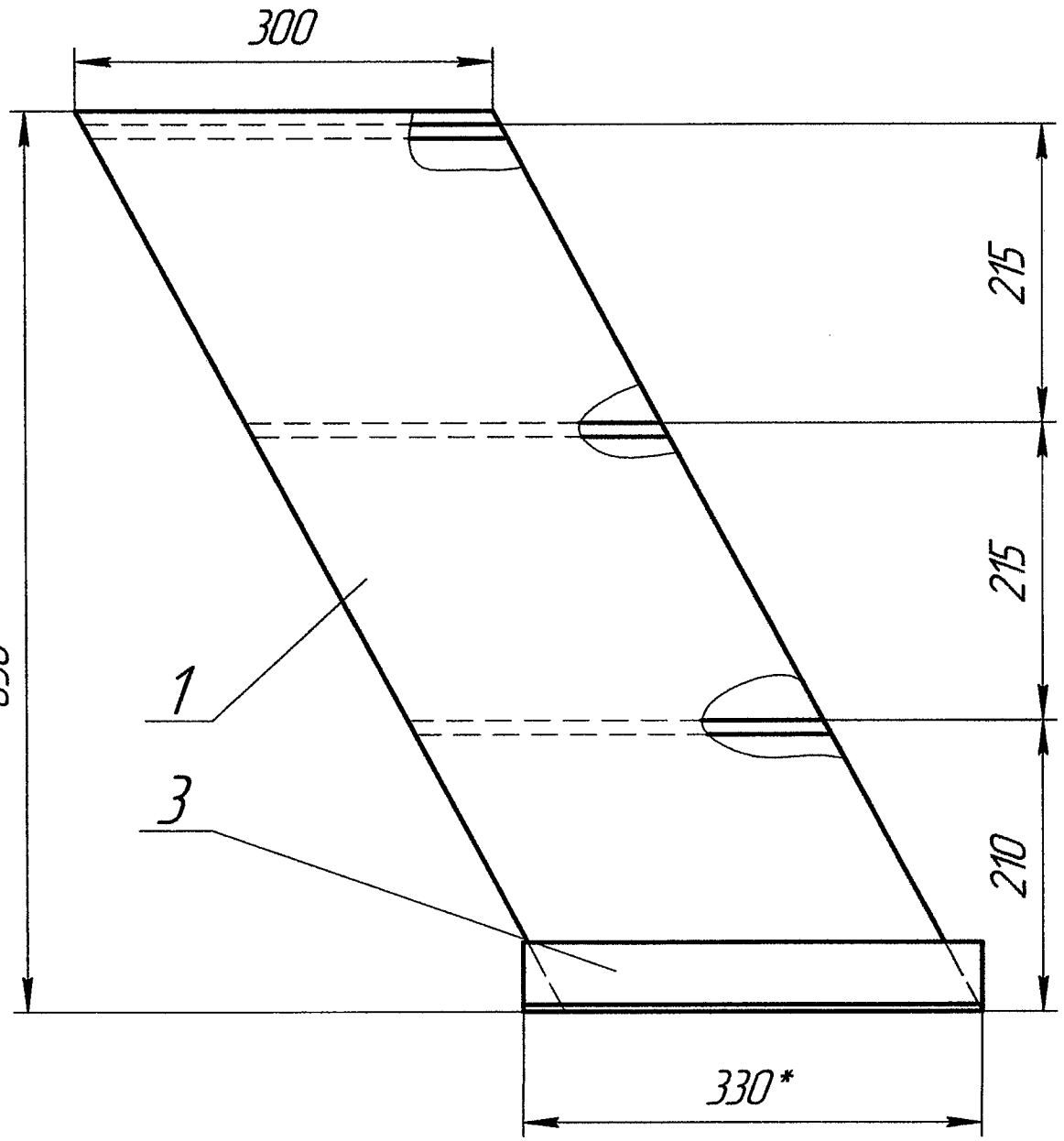

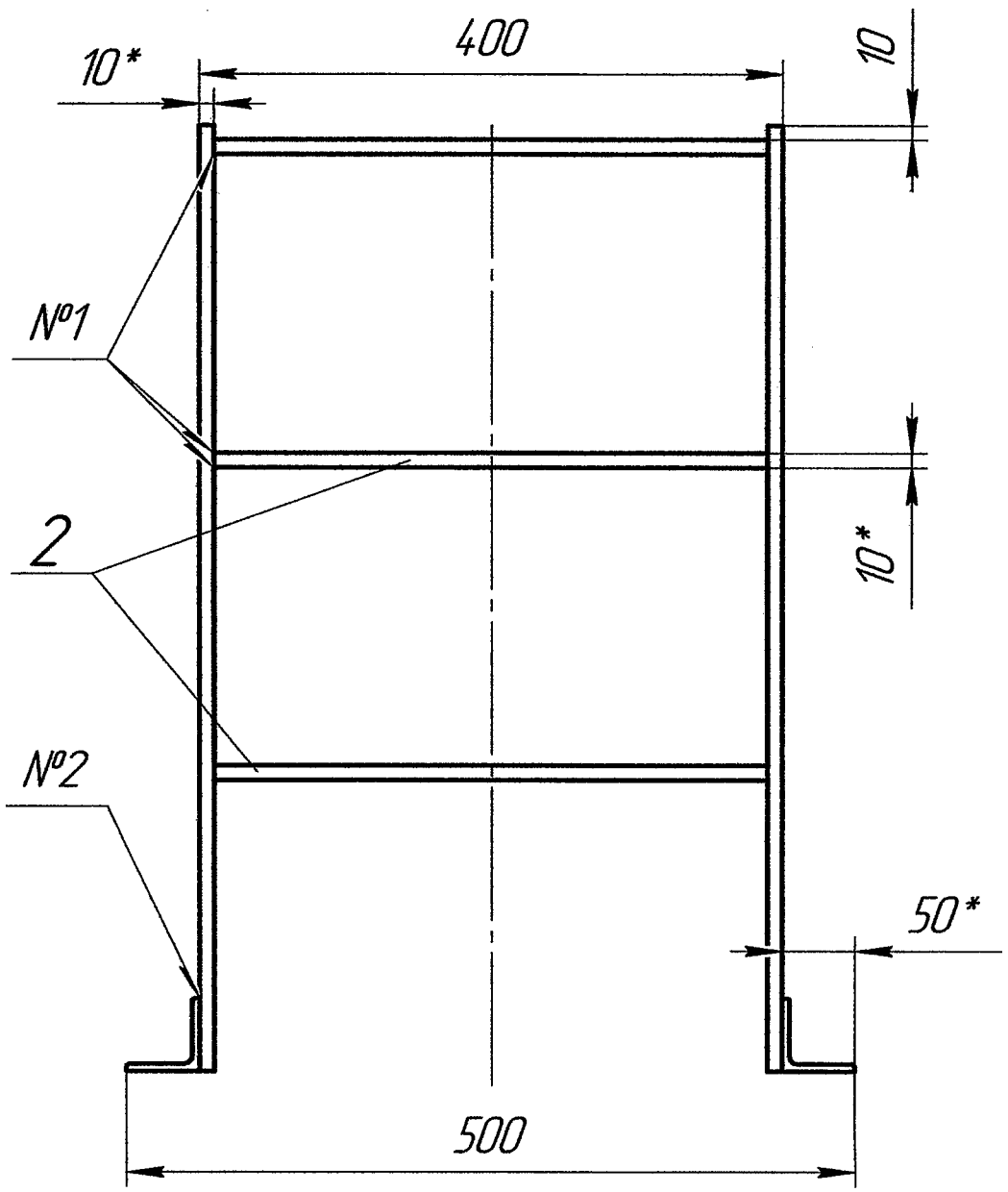

Номер шва	Обозначение шва	Обозначение стандарта
1	Т1-△4	ГОСТ 5264-80
2	Н1-△4	

1 * Размер для справок

2 ±IT 14/2

3 Шероховатость обрабатываемых поверхностей деталей Б4 $\overset{25}{\nabla}$

Изм.	Лист	№ докум.	Подп.	Дата
Разраб.		Тимошенко		10.16
Пров.		Автухова		10.16
Т.контр.				
Н.контр.		Тупикин		10.16
Утв.				

11-735.01.01.300 СБ

Лестница

Лит.	Масса	Масштаб
И	63	1:5
Лист	Листов 1	

ДДПИ НИИ "Теплоэлектропроект"

Перв. примен.

Справ. №

Подп. и дата

Инв. № дубл.

Взам. инв. №

Подп. и дата 31.10.16

Инв. № подл. 011-2-12

Формат	Зона	Поз.	Обозначение	Наименование	Кол.	Примечание
				Документация		
А2			11-735.01.01.400	Сборочный чертеж		
				Детали		
А4		1	11-735.01.01.401	Балка	1	
		2	-01	Балка	1	
Б4		3	11-735.01.01.402	Связь		
				Уголок 63х63х6 ГОСТ 8509-93 / Ст3кп ГОСТ 535-88		
				L=1493±1,55	3	8,5 кг

Перв. примен.

Справ. №

Подп. и дата

Инв. № дубл.

Взам. инв. №

Подп. и дата 31.10.16

Инв. № подл. 011-2712

32

Изм.	Лист	№ докум.	Подп.	Дата
Разраб.		Тимошенко		10.16
Пров.		Автухова		10.16
Н.контр.		Тупикин		10.16
Утв.				

11-735.01.01.400

Подкос

Лит.	Лист	Листов
И		1

ДПИ НИИ "Теплоэлектропроект"

Копировал

Формат А4

11-735.01.01.400 СБ

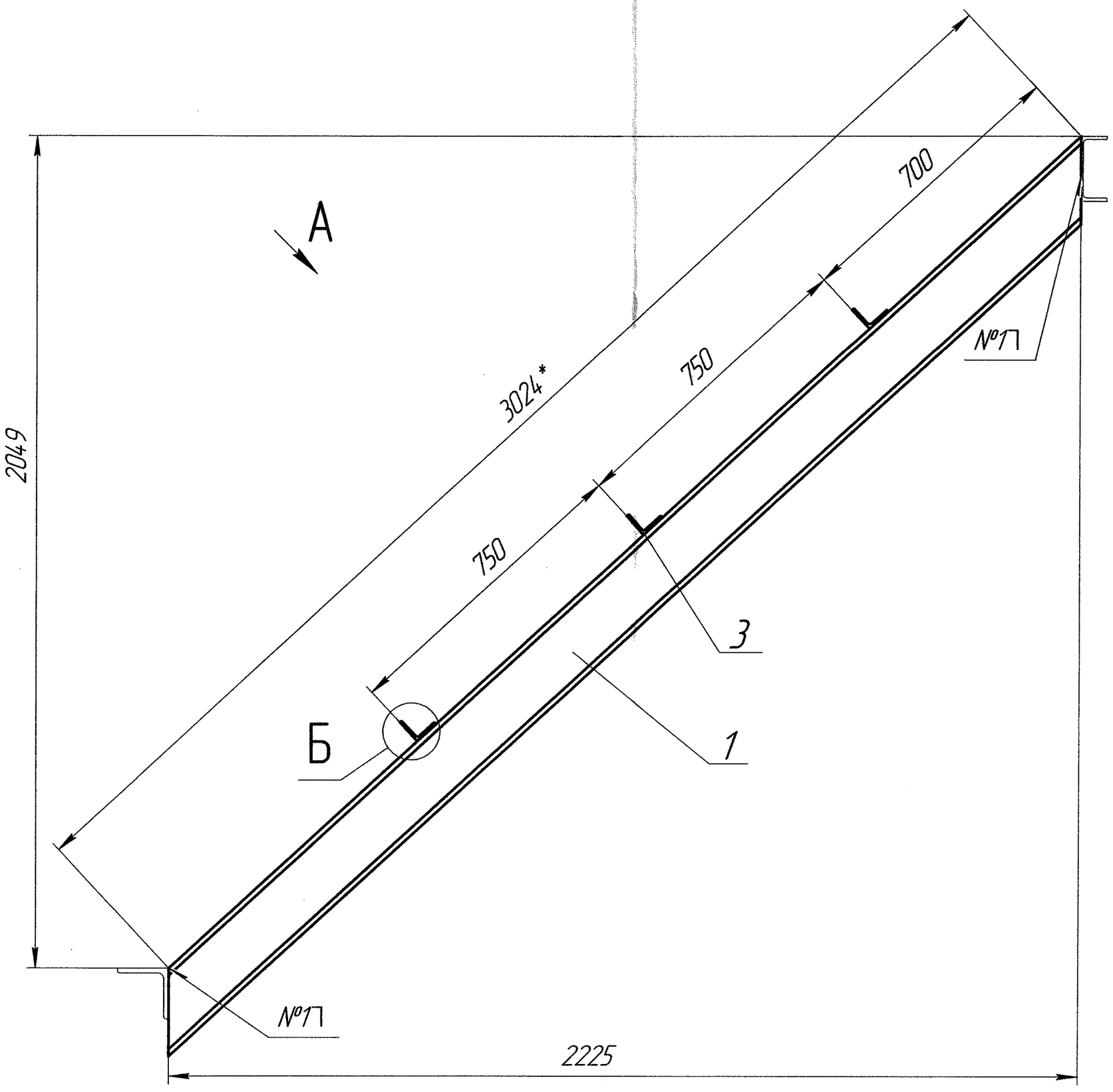

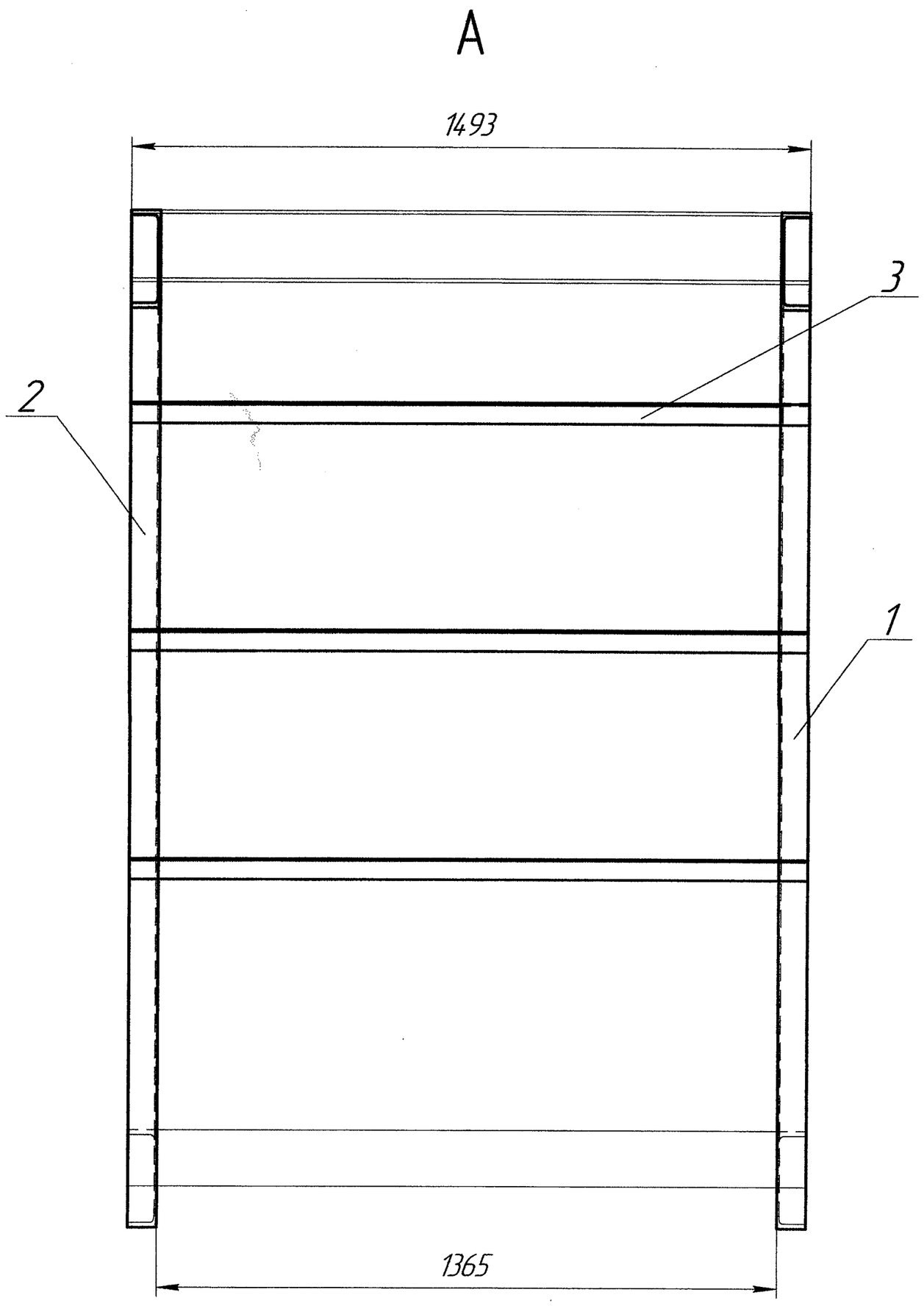

Б(1:4)

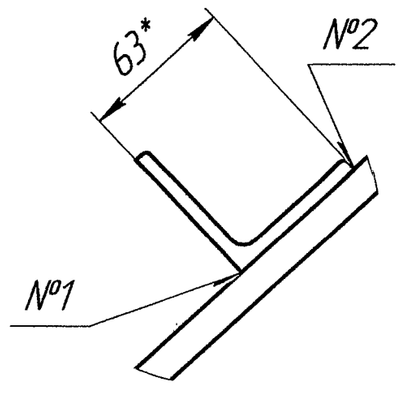

Номер шва	Обозначение шва	Обозначение стандарта
1	Т1-◺4	ГОСТ 5264-80
2	Н1-◺4	

1 * Размер для справок
2 ±IT 14/2
3 Шероховатость обрабатываемых поверхностей деталей БЧ 25

3.3

Изм.	Лист	№ докум.	Подп.	Дата	11-735.01.01.400 СБ		
Разраб.		Тимошенко		10.16	Подкос	Лит. И	Масса 109	Масштаб 1:10
Пров.		Автухова		10.16		Лист	Листов 1
Т.контр.						ДПИ НИИ "Теплоэлектропроект"	
Н.контр.		Тупикин		10.16			
Утв.							

Инв. № подл. 011-2712 | Подп. и дата 31.10.16 | Взам. инв. № | Инв. № дубл. | Подп. и дата | Справ. № | Перв. примен.

Копировал | Формат А2

11-735.01.01.401

11-735.01.01.401 – изображено
11-735.01.01.401-01 – зеркальное отражение

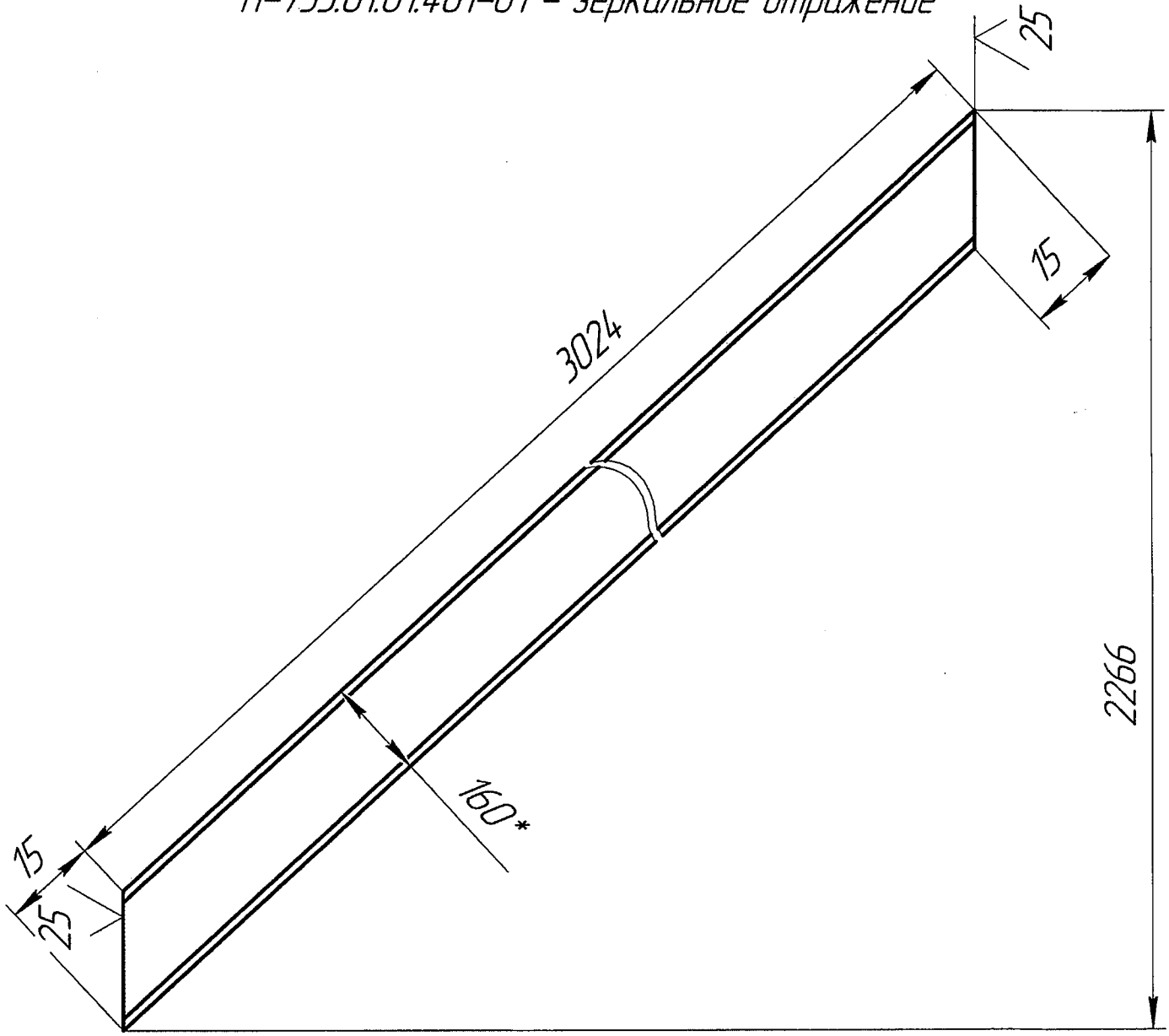

1 * Размер для справок
2 ±IT 14/2

34

Изм.	Лист	№ докум.	Подп.	Дата
Разраб.		Тимошенко		10.16
Пров.		Автухова		10.16
Т.контр.				
Н.контр.		Тупикин		10.16
Утв.				

11-735.01.01.401

Балка

Лит.	Масса	Масштаб
И	42	1:10

Лист	Листов 1

Швеллер 16 ГОСТ 8240-97 / Ст3пс ГОСТ 535-88

ДПИ НИИ "Теплоэлектропроект"

Перв. примен.
Справ. №
Подп. и дата
Инв. № дубл.
Взам. инв. №
Подп. и дата 31.10.16
Инв. № подл. 011-272

Формат	Зона	Поз.	Обозначение	Наименование	Кол.	Приме-чание
				Документация		
А2			11-735.01.01.500	Сборочный чертеж		
				Детали		
А4		1	11-735.01.01501	Балка		
		2	-01	Балка		
Б4		3	11-735.01.01.502	Связь		
				Уголок 63х63х6 ГОСТ 8509-93 / Ст3кп ГОСТ 535-88		
				L=2000±1,85	4	11 кг

35

Перв. примен.

Справ. №

Подп. и дата

Инв. № дубл.

Взам. инв. №

Подп. и дата 31.10.16

Инв. № подл. 041-2712

Изм.	Лист	№ докум.	Подп.	Дата
Разраб.		Тимошенко		10.16
Пров.		Автухова		10.16
Н.контр.		Тупикин		10.16
Утв.				

11-735.01.01.500

Подкос

Лит.	Лист	Листов
И		1

ДПИ НИИ "Теплоэлектропроект"

11-735.01.01.500

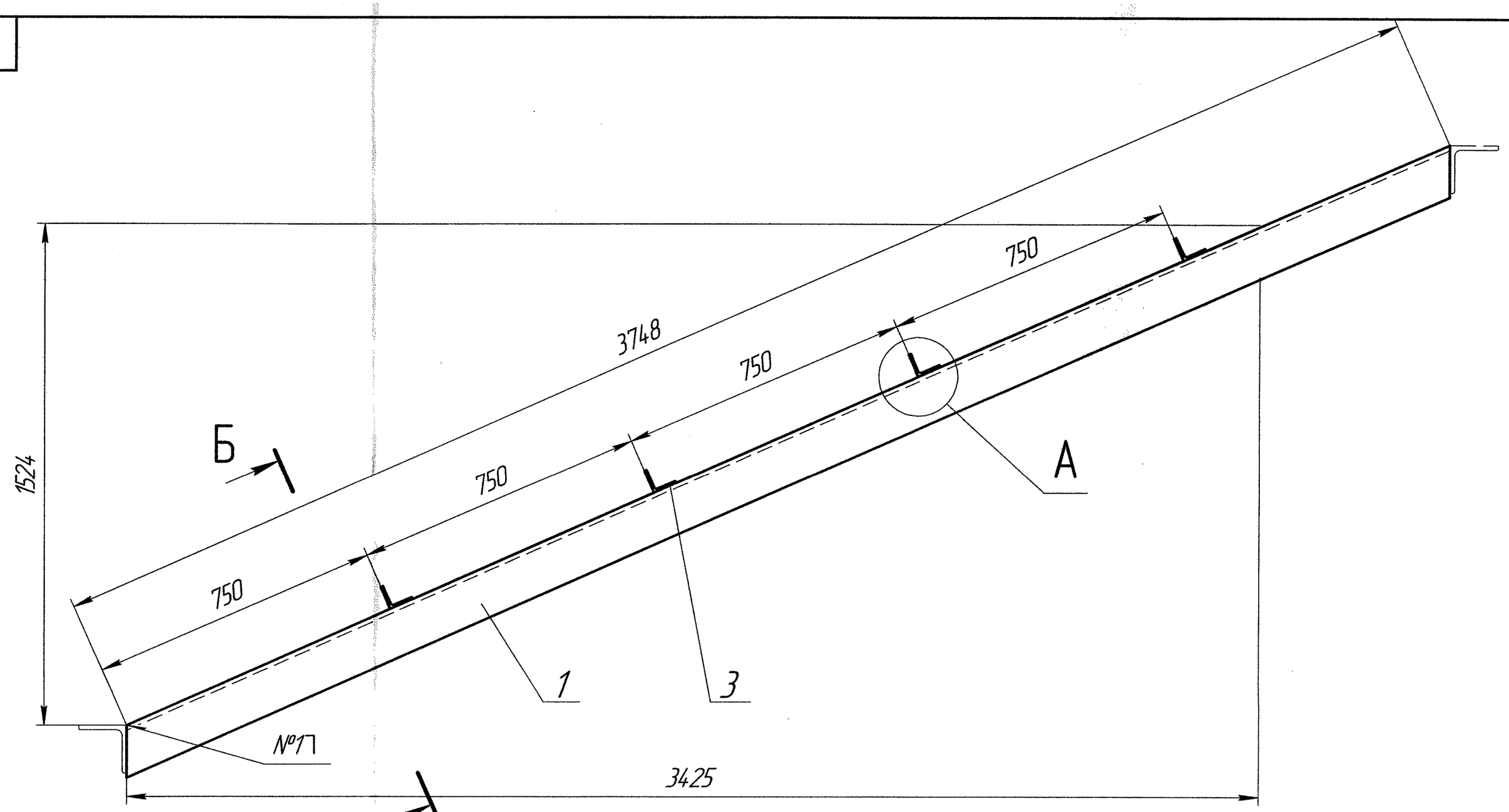

А(1:2)

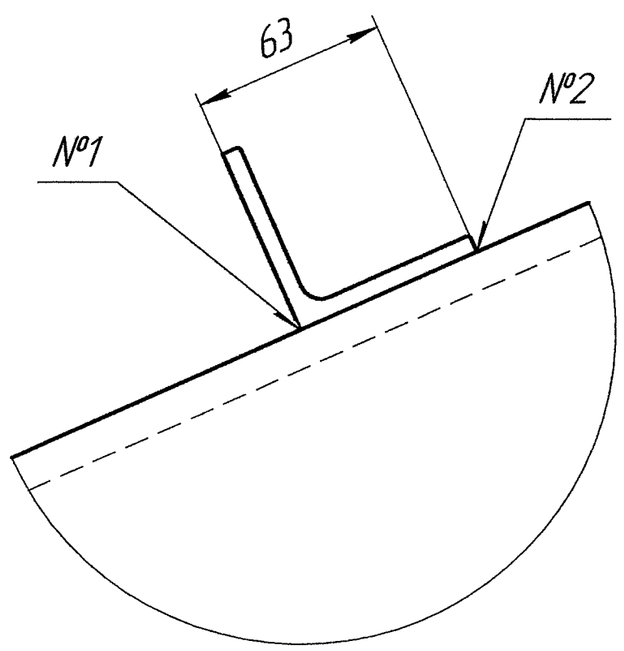

Б–Б

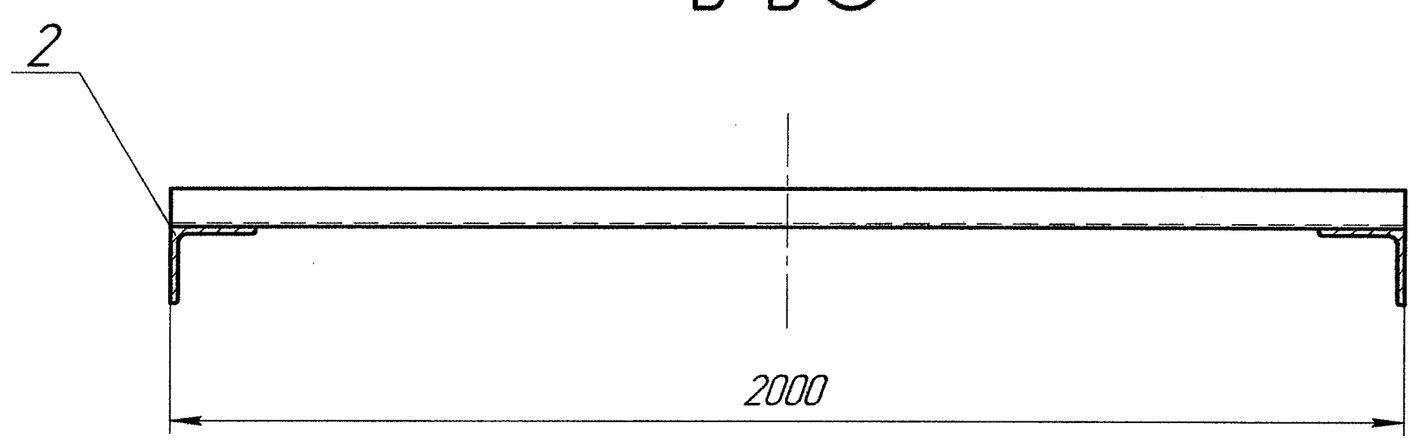

1 * Размер для справок
2 ±IT 14/2
3 Шероховатость обрабатываемых поверхностей деталей БЧ 25

Номер шва	Обозначение шва	Обозначение стандарта
1	Т1-◺4	ГОСТ 5264-80
2	Н1-◺4	

Изм.	Лист	№ докум.	Подп.	Дата
Разраб.		Тимошенко		10.16
Пров.		Автухова		10.16
Т.контр.				
Н.контр.		Тупикин		10.16
Утв.				

11-735.01.01.500

Подкос

Лит.	Масса	Масштаб
	223,5	1:10

Лист | Листов 1

ДПИ НИИ "Теплоэлектропроект"

Копировал | Формат А2

Перв. примен. | Справ. № | Подп. и дата | Инв. № дубл. | Взам. инв. № | Подп. и дата | Инв. № подл. 011-2712

11-735.01.01.501

11-735.01.01.501 – изображено
11-735.01.01.501-01 – зеркальное отражение

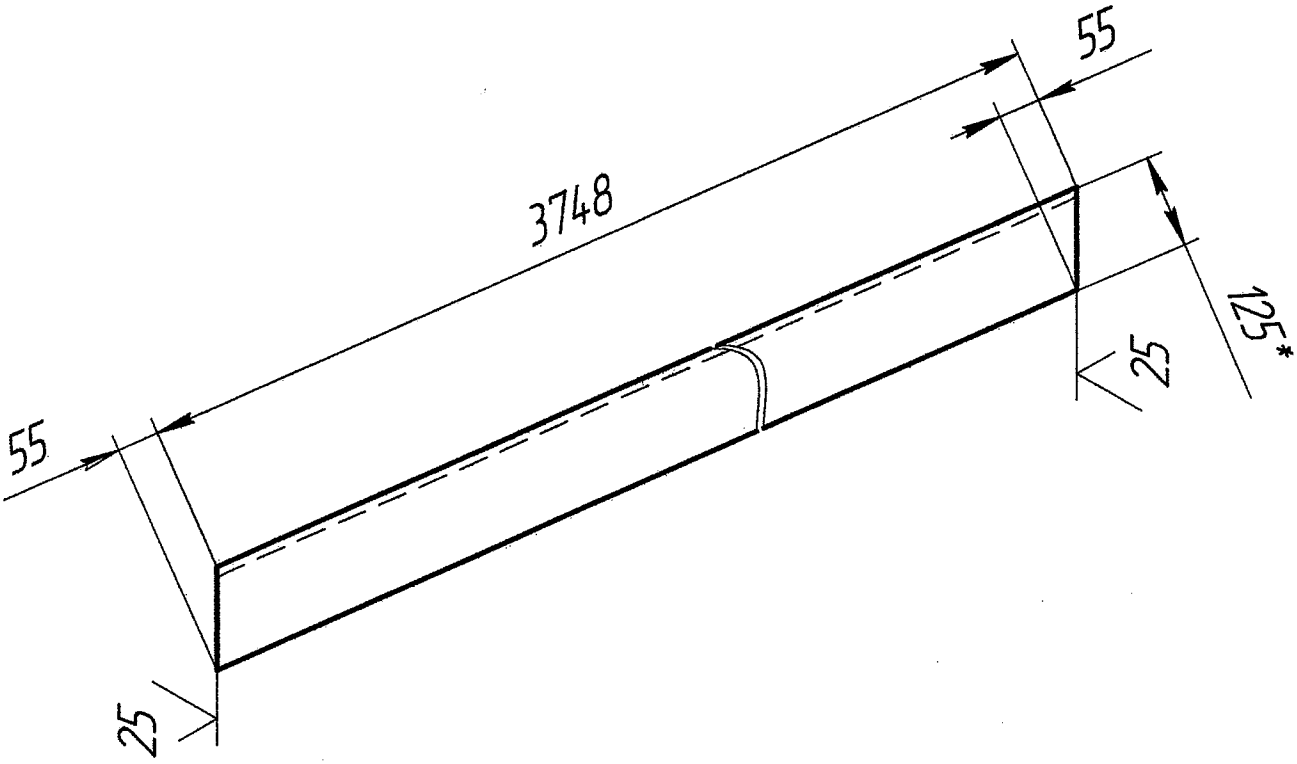

1 * Размер для справок
2 ±IT 14/2

37

Изм.	Лист	№ докум.	Подп.	Дата
Разраб.		Тимошенко		10.16
Пров.		Автухова		10.16
Т.контр.				
Н.контр.		Тупикин		10.16
Утв.				

11-735.01.01.501

Балка

Лит.	Масса	Масштаб
И	85	1:10

Лист | Листов 1

Уголок 125х125х12 ГОСТ 8509-93 / Ст3кп ГОСТ 535-88

ДПИ НИИ "Теплоэлектропроект"

Перв. примен.
Справ. №
Подп. и дата
Инв. № дубл.
Взам. инв. №
Подп. и дата 31.10.16.
Инв. № подл. 011-2712

11-735.01.01.001

11-735.01.01.001 – изображено
11-735.01.01.001-01 – зеркальное отражение

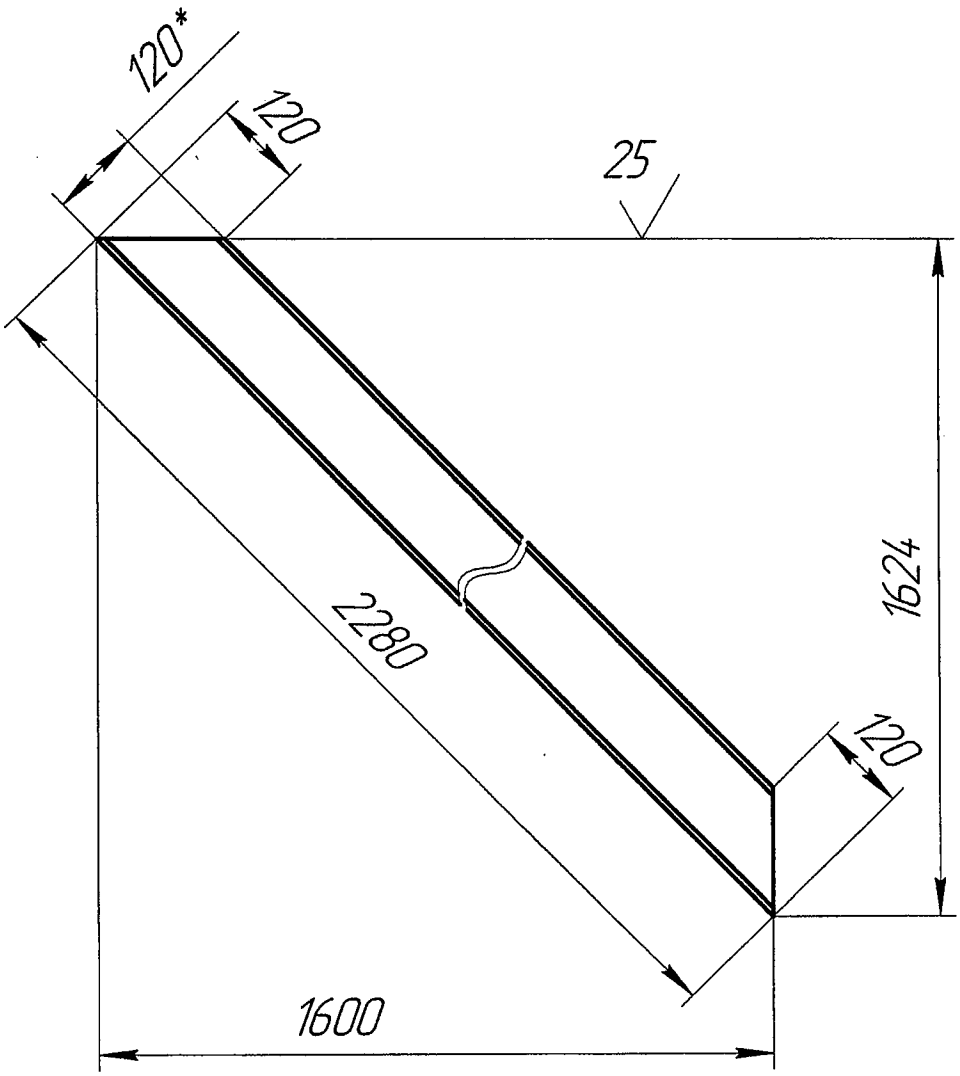

1 * Размер для справок
2 ±IT 14/2

38

					11-735.01.01.001			
Изм.	Лист	№ докум.	Подп.	Дата	Подкос	Лит.	Масса	Масштаб
Разраб.		Тимошенко		10.16		И	21	1:10
Пров.		Автухова		10.16		Лист	Листов 1	
Т.контр.								
Н.контр.		Тупикин		10.16	Швеллер 12 ГОСТ 8240-97 / Ст3пс ГОСТ 535-88	ДПИ НИИ "Теплоэлектропроект"		
Утв.								

Перв. примен.
Справ. №
Подп. и дата
Инв. № дубл.
Взам. инв. №
Подп. и дата 31.10.16
Инв. № подл. 011-2712

11-735.01.01.002

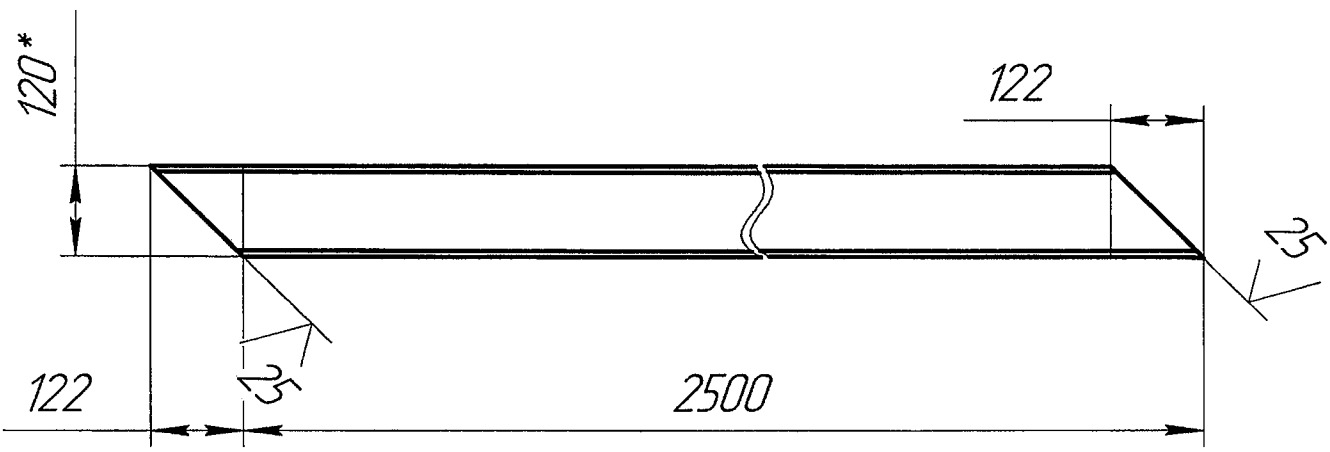

1 * Размер для справок
2 ±IT 14/2

39

					11-735.01.01.002		
Изм.	Лист	№ докум.	Подп.	Дата	Подкос	Лит.	Масса / Масштаб
Разраб.		Тимошенко		10.16		И	25 / 1:10
Пров.		Автухова		10.16		Лист	Листов 1
Т.контр.							
Н.контр.		Тупикин		10.16	Швеллер 12 ГОСТ 8240-97 / Ст3пс ГОСТ 535-88	ДПИ НИИ "Теплоэлектропроект"	
Утв.							

Перв. примен.

Справ. №

Подп. и дата

Инв. № дубл.

Взам. инв. №

Подп. и дата 10.16.

Инв. № подл. 014-2712

11-735.01.01.003

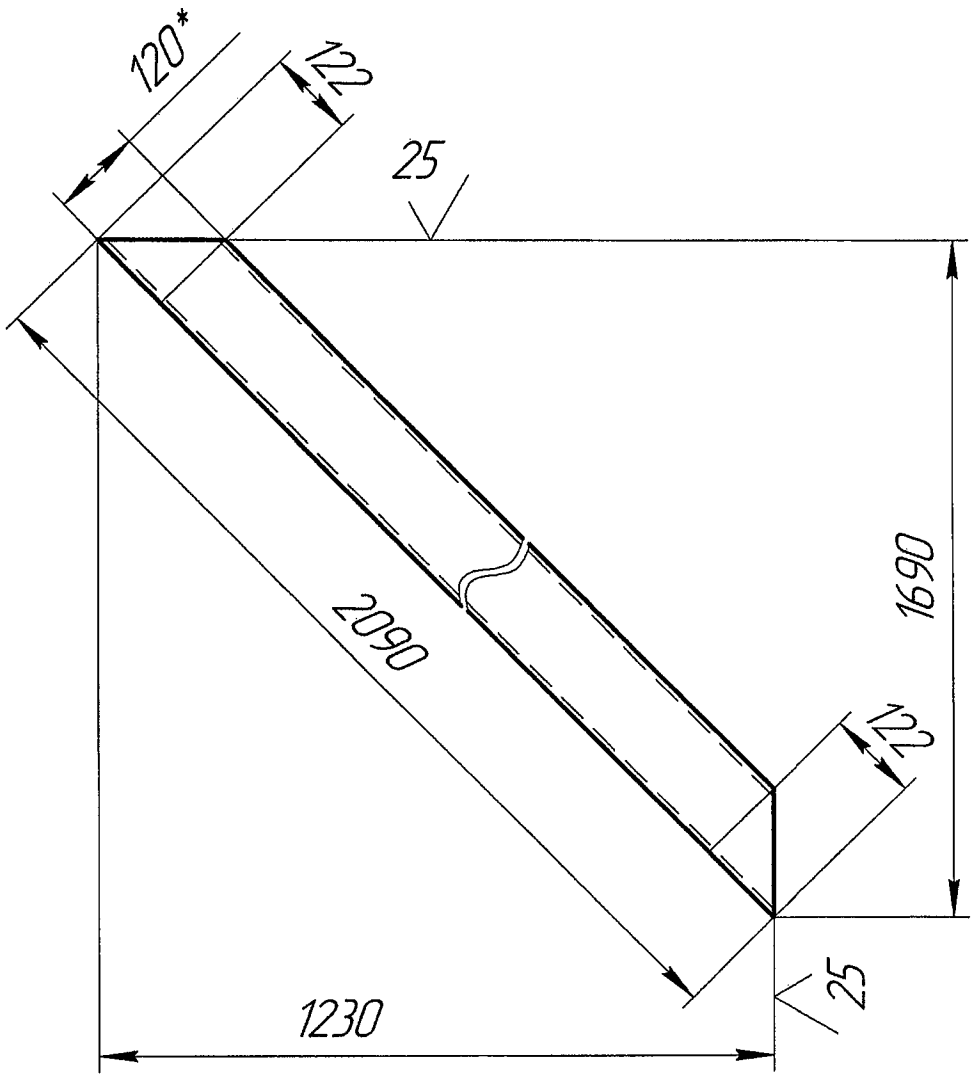

1 * Размер для справок
2 ±IT 14/2

40

					11-735.01.01.003		
Изм.	Лист	№ докум.	Подп.	Дата	Подкос	Лит.	Масса / Масштаб
Разраб.		Тимошенко		10.16		И	20 / 1:10
Пров.		Автухова		10.16		Лист	Листов 1
Т.контр.							
Н.контр.		Тупикин		10.16	Швеллер 12 ГОСТ 8240-97 / Ст3пс ГОСТ 535-88	ДПИ НИИ "Теплоэлектропроект"	
Утв.							

Перв. примен.
Справ. №
Подп. и дата
Инв. № дубл.
Взам. инв. №
Подп. и дата 31.10.16
Инв. № подл. 044-2442

11-735.01.01.004

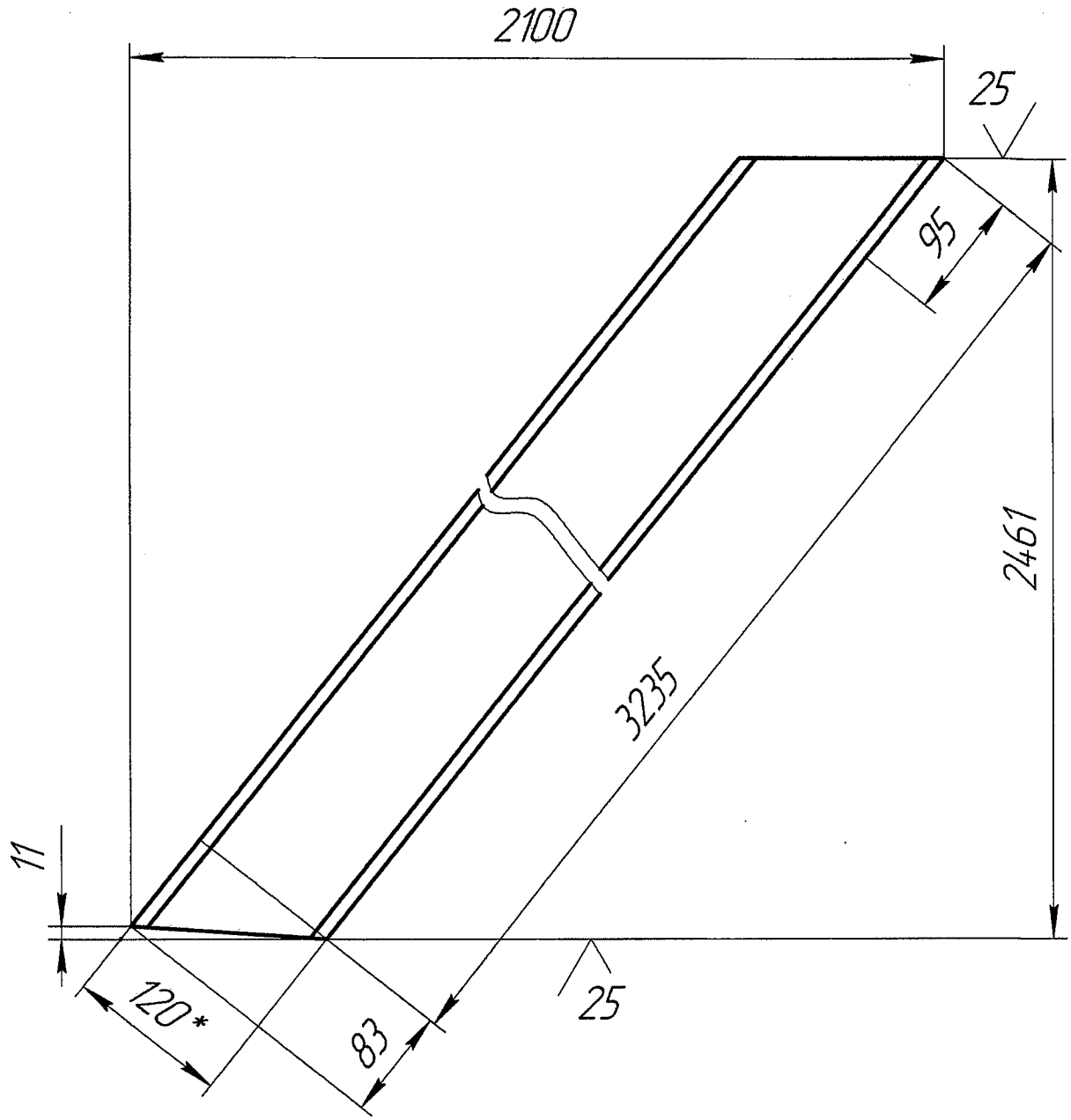

1 * Размер для справок
2 ±IT 14/2

41

Изм.	Лист	№ докум.	Подп.	Дата
Разраб.		Тимошенко		10.16
Пров.		Автухова		10.16
Т.контр.				
Н.контр.		Тупикин		10.16
Утв.				

11-735.01.01.004

Подкос

Лит.	Масса	Масштаб
И	31	1:5
Лист	Листов 1	

Швеллер 12 ГОСТ 8240-97 / Ст3пс ГОСТ 535-88

ДПИ НИИ "Теплоэлектропроект"

Перв. примен.

Справ. №

Подп. и дата

Инв. № дубл.

Взам. инв. №

Подп. и дата 31.10.16

Инв. № подл. 044-2712

11-735.01.01.005

25 (√)

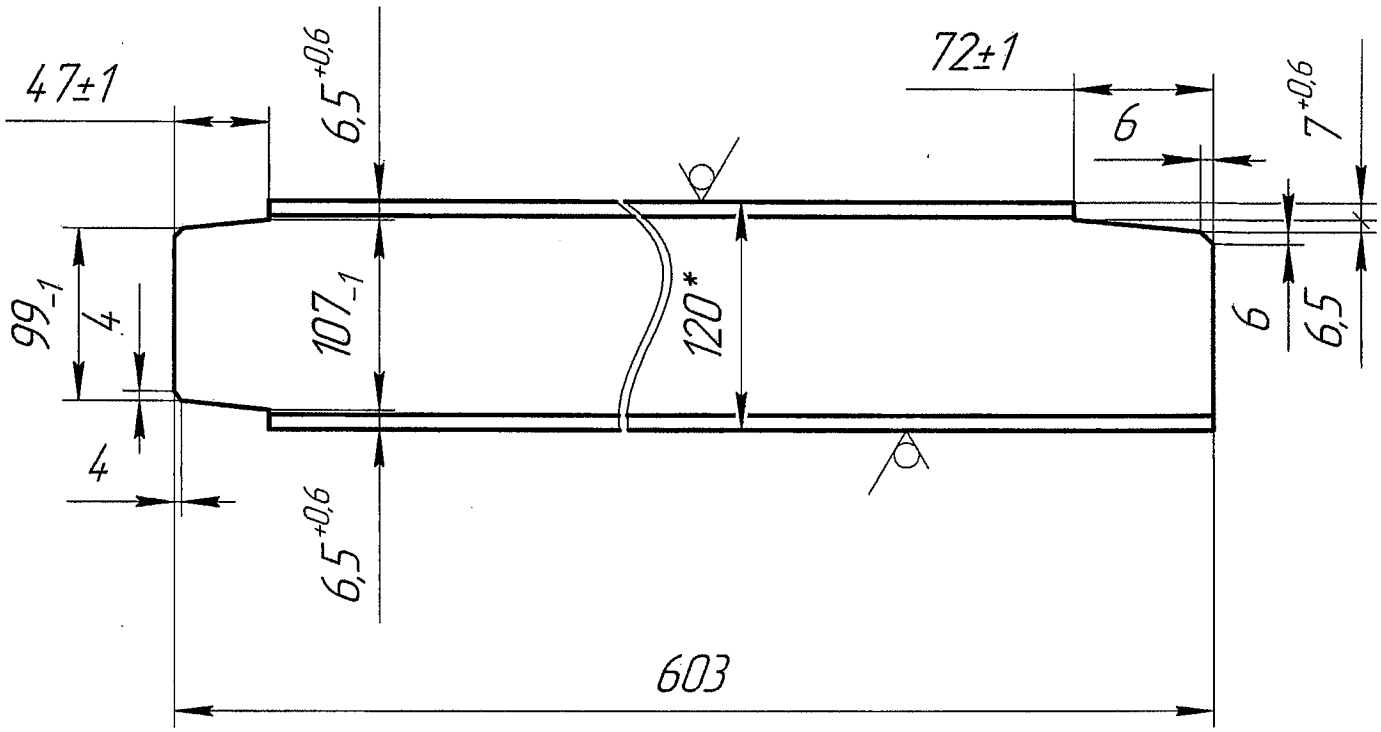

1 * Размер для справок
2 ±IT 14/2

42

Изм.	Лист	№ докум.	Подп.	Дата
Разраб.		Тимошенко		10.16
Пров.		Автухова		10.16
Т.контр.				
Н.контр.		Тупикин		10.16
Утв.				

11-735.01.01.005

Балка

Лит.	Масса	Масштаб
И	5	1:4
Лист	Листов 1	

Швеллер 12 ГОСТ 8240-97 / Ст3пс ГОСТ 535-88

ДПИ НИИ "Теплоэлектропроект"

Перв. примен.

Справ. №

Подп. и дата

Инв. № дубл.

Взам. инв. №

Подп. и дата 31.10.16

Инв. № подл. 014-2712

11-735.01.01.006

25 √(√)

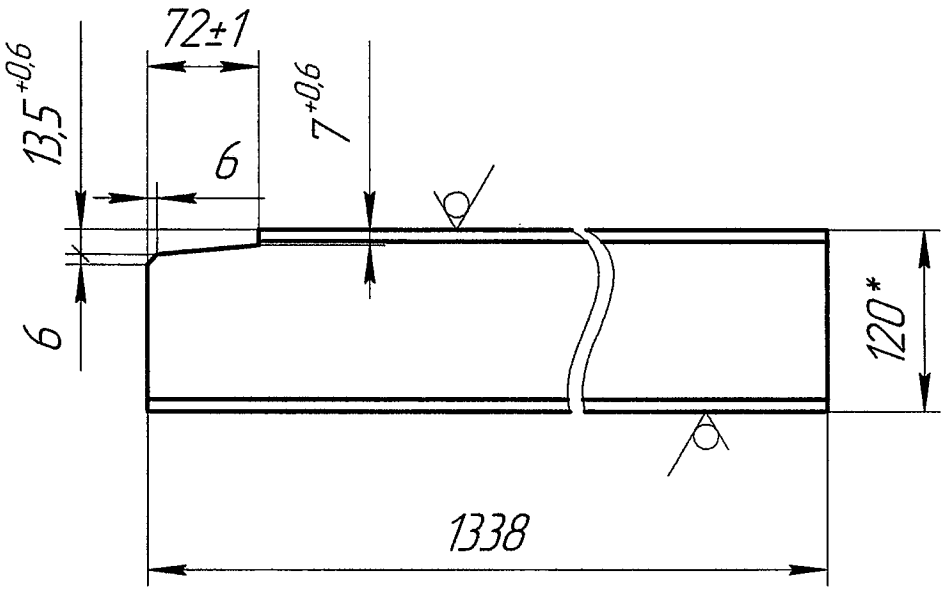

1 * Размер для справок
2 ±IT 14/2

43

Изм.	Лист	№ докум.	Подп.	Дата
Разраб.		Тимошенко		10.16
Пров.		Автухова		10.16
Т.контр.				
Н.контр.		Тупикин		10.16
Утв.				

11-735.01.01.006

Балка

Лит.	Масса	Масштаб
И	13	1:5

Лист | Листов 1

Швеллер 12 ГОСТ 8240-97 / Ст3пс ГОСТ 535-88

ДПИ НИИ "Теплоэлектропроект"

Перв. примен.

Справ. №

Подп. и дата

Инв. № дубл.

Взам. инв. №

Подп. и дата 31.10.16

Инв. № подл. 011-2712

11-735.01.01.007

25 (√)

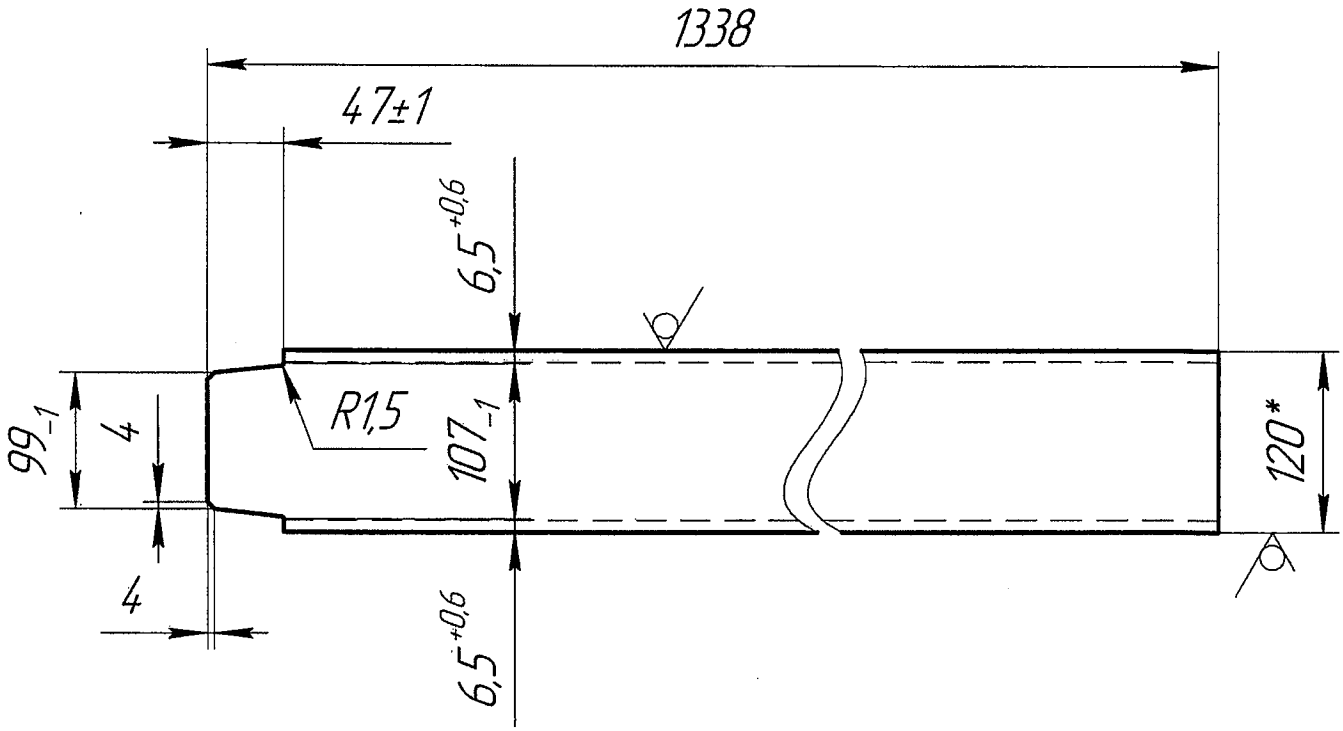

1 * Размер для справок
2 ±IT 14/2

44

Изм.	Лист	№ докум.	Подп.	Дата
Разраб.		Тимошенко		10.16
Пров.		Автухова		10.16
Т.контр.				
Н.контр.		Тупикин		10.16
Утв.				

11-735.01.01.007

Балка

Лит.	Масса	Масштаб
И	13	1:5
Лист	Листов 1	

Швеллер 12 ГОСТ 8240-97 / Ст3пс ГОСТ 535-88

ДПИ НИИ "Теплоэлектропроект"

Перв. примен.

Справ. №

Подп. и дата

Инв. № дубл.

Взам. инв. №

Подп. и дата 31.10.16

Инв. № подл. 011-24

11-735.01.01.008

25 (√)

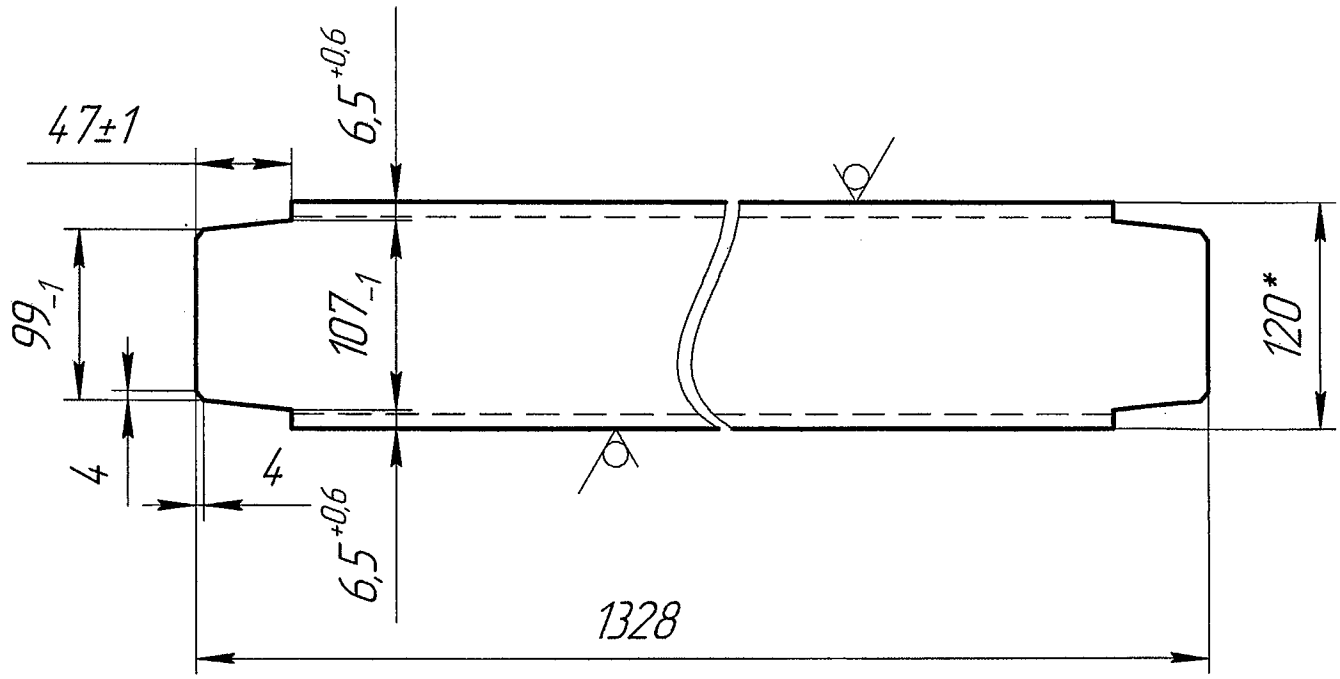

1 * Размер для справок

2 ±IT 14/2

45

Изм.	Лист	№ докум.	Подп.	Дата
Разраб.		Тимошенко		10.16
Пров.		Автухова		10.16
Т.контр.				
Н.контр.		Тупикин		10.16
Утв.				

11-735.01.01.008

Связь

Лит.	Масса	Масштаб
И	13	1:4
Лист	Листов 1	

Швеллер 12 ГОСТ 8240-97 / Ст3пс ГОСТ 535-88

ДПИ НИИ "Теплоэлектропроект"

Перв. примен.

Справ. №

Подп. и дата

Инв. № дубл.

Взам. инв. №

Подп. и дата 31.10.16.

Инв. № подл. 014-2712

11-735.01.01.009

25 (√)

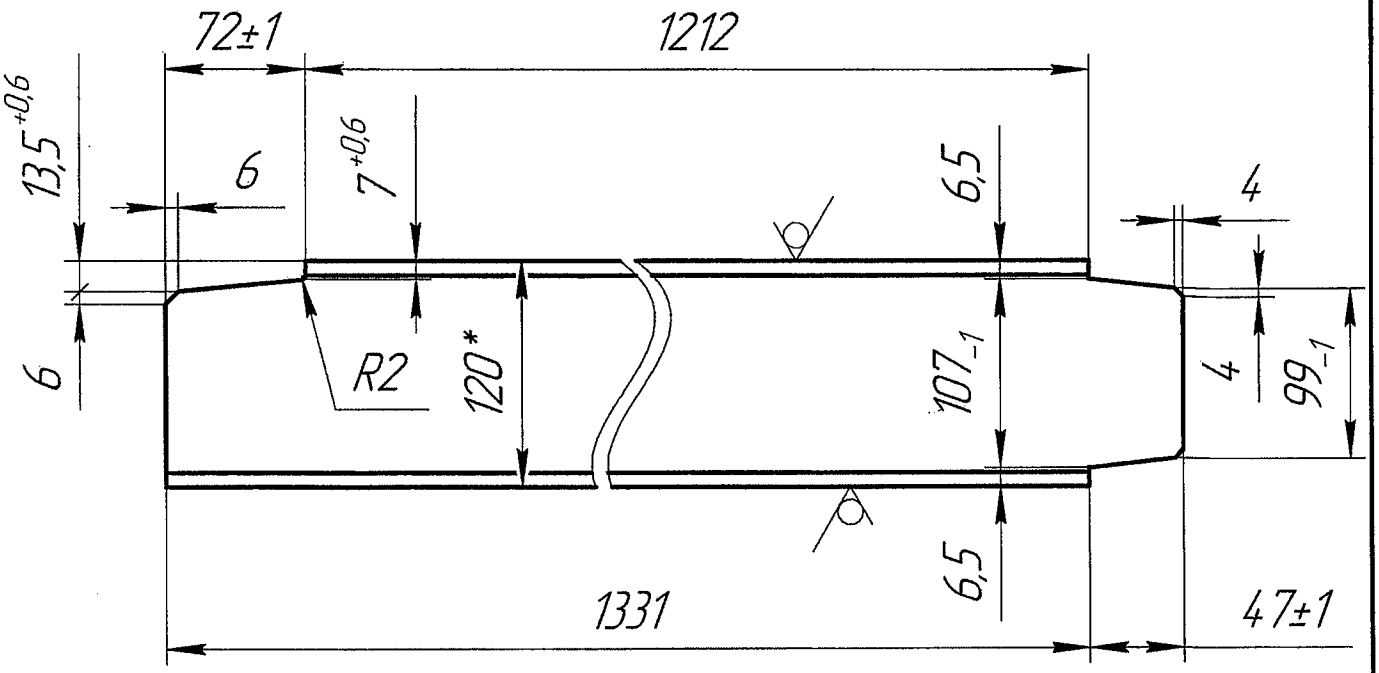

1 * Размер для справок
2 ±IT 14/2

46

Изм.	Лист	№ докум.	Подп.	Дата
Разраб.		Тимошенко		10.16
Пров.		Автухова		10.16
Т.контр.				
Н.контр.		Тупикин		10.16
Утв.				

11-735.01.01.009

Связь

Лит.	Масса	Масштаб
И	12	1:4
Лист	Листов 1	

Швеллер 12 ГОСТ 8240-97 / Ст3пс ГОСТ 535-88

ДПИ НИИ "Теплоэлектропроект"

Перв. примен.

Справ. №

Подп. и дата

Инв. № дубл.

Взам. инв. №

Подп. и дата 31.10.16

Инв. № подл. 044-27-12

11-735.01.01.010

25 (√)

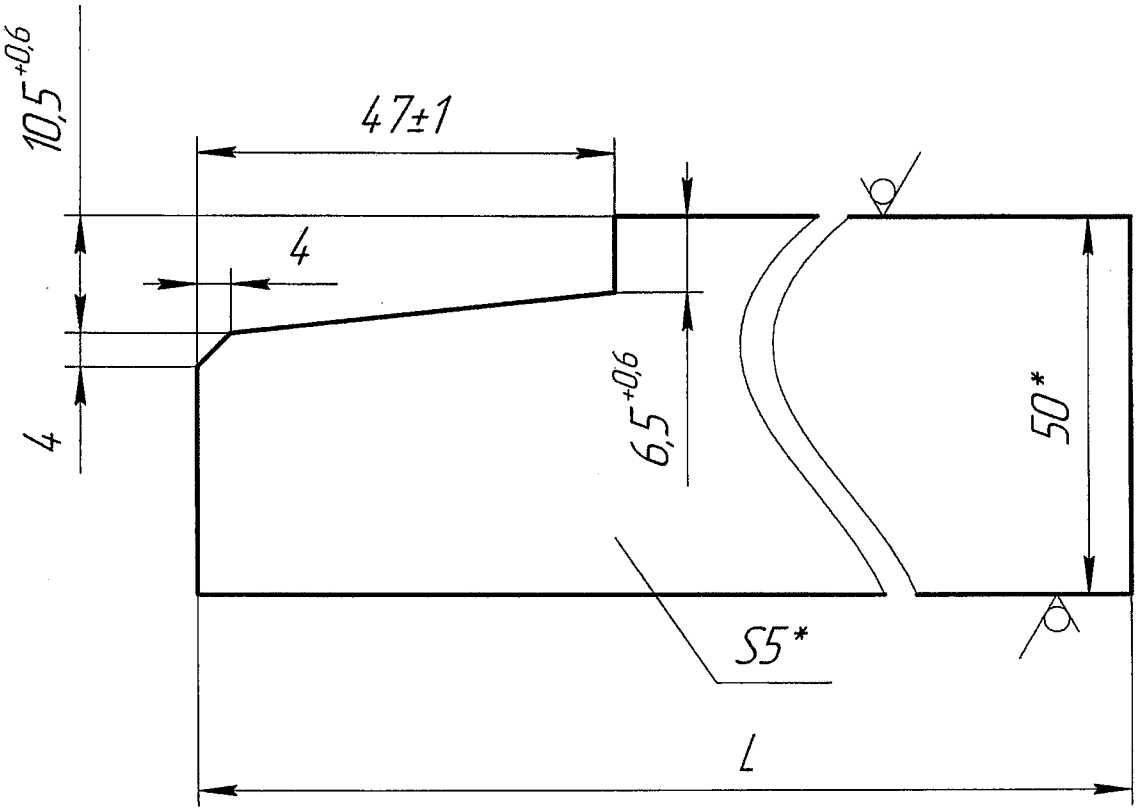

Обозначение	L, мм	Масса, кг
11-735.01.01.010	893	1,7
-01	693	1,3

1 * Размер для справок
2 ±IT 14/2

47

Изм.	Лист	№ докум.	Подп.	Дата
Разраб.		Тимошенко		10.16
Пров.		Автухова		10.16
Т.контр.				
Н.контр.		Тупикин		10.16
Утв.				

11-735.01.01.010

Ребро

Лит.	Масса	Масштаб
И	См. табл.	1:1

Лист | Листов 1

Полоса 50×5 ГОСТ 103-76 / Ст3пс ГОСТ 535-88

ДПИ НИИ "Теплоэлектропроект"

Перв. примен.

Справ. №

Подп. и дата

Инв. № дубл.

Взам. инв. №

Подп. и дата 31.10.16

Инв. № подл. 011-2712

25 (√)

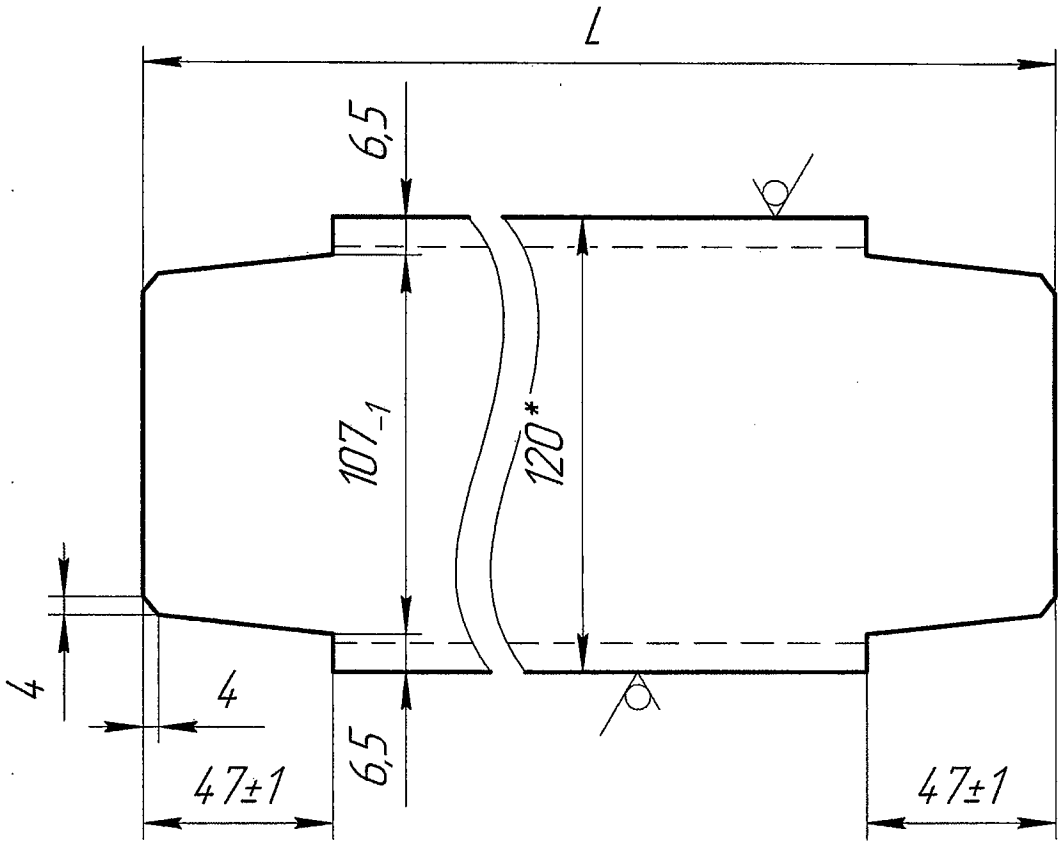

Обозначение	L, мм	Масса, кг
11-735.01.01.011	1886	18
-01	1216	11

1 * Размер для справок
2 ±IT 14/2

Изм.	Лист	№ докум.	Подп.	Дата
Разраб.		Тимошенко		10.16
Пров.		Автухова		10.16
Т.контр.				
Н.контр.		Тупикин		10.16
Утв.				

11-735.01.01.011

Связь

Лит.	Масса	Масштаб
И	См. табл.	1:2
Лист	Листов 1	

Швеллер 12 ГОСТ 8240-97 / Ст3пс ГОСТ 535-88

ДПИ НИИ "Теплоэлектропроект"

Перв. примен.
Справ. №
Подп. и дата
Инв. № дубл.
Взам. инв. №
Подп. и дата 31.10.16
Инв. № подл. 011-2718

11-735.01.01.012

25

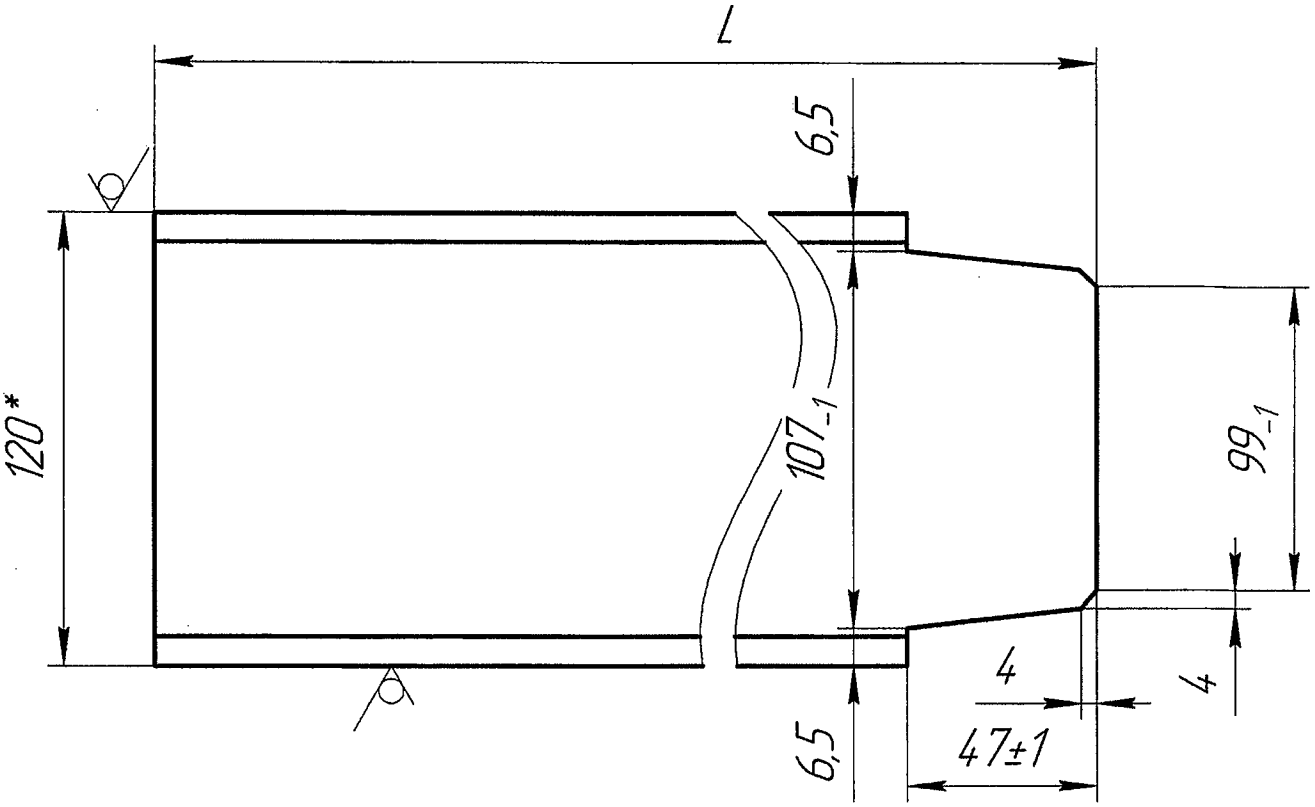

Обозначение	L, мм	Масса, кг
11-735.01.01.012	1693	16
-01	1223	11,5

1 * Размер для справок
2 ±IT 14/2

49

Изм.	Лист	№ докум.	Подп.	Дата
Разраб.		Тимошенко		10.16
Пров.		Автухова		10.16
Т.контр.				
Н.контр.		Типикин		10.16
Утв.				

11-735.01.01.012

Балка

Лит.	Масса	Масштаб
И	См. табл.	1:2
Лист	Листов 1	

Швеллер 12 ГОСТ 8240-97 / СтЗпс ГОСТ 535-88

ДПИ НИИ "Теплоэлектропроект"

Перв. примен.

Справ. №

Подп. и дата

Инв. № дубл.

Взам. инв. №

Подп. и дата 31.10.16

Инв. № подл. 011-2712

11-735.01.01.013

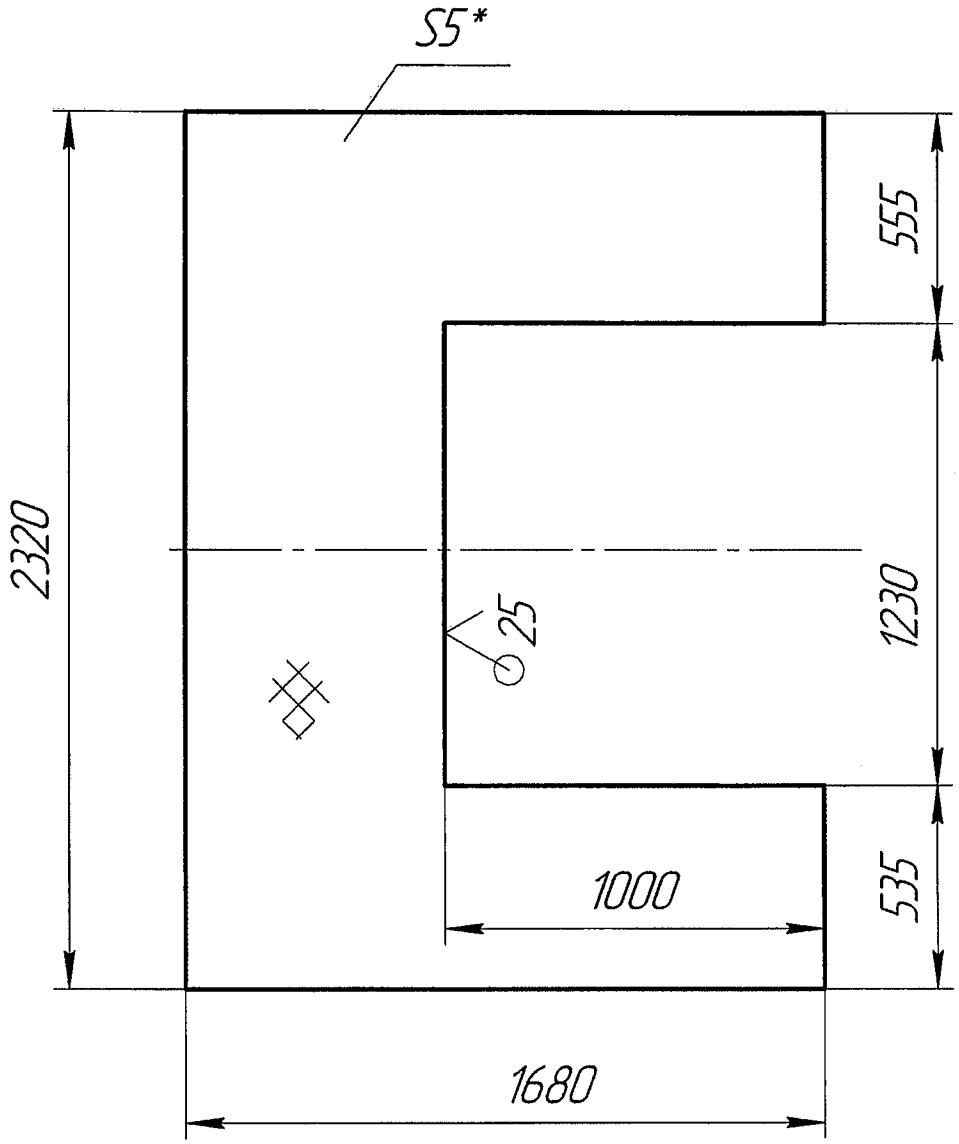

1 * Размер для справок
2 ±IT 14/2

50

					11-735.01.01.013	
Изм.	Лист	№ докум.	Подп.	Дата	Настил	Лит. / Масса / Масштаб
Разраб.		Тимошенко		10.16		И / 104 / 1:20
Пров.		Автухова		10.16		Лист / Листов 1
Т.контр.					Лист ромбический 5,0 Ст 3сп ГОСТ 8568-77	ДПИ НИИ "Теплоэлектропроект"
Н.контр.		Тупикин		10.16		
Утв.						

Перв. примен.

Справ. №

Подп. и дата

Инв. № дубл.

Взам. инв. №

Подп. и дата 31.10.16

Инв. № подл. 014-2212

11-735.01.01.014

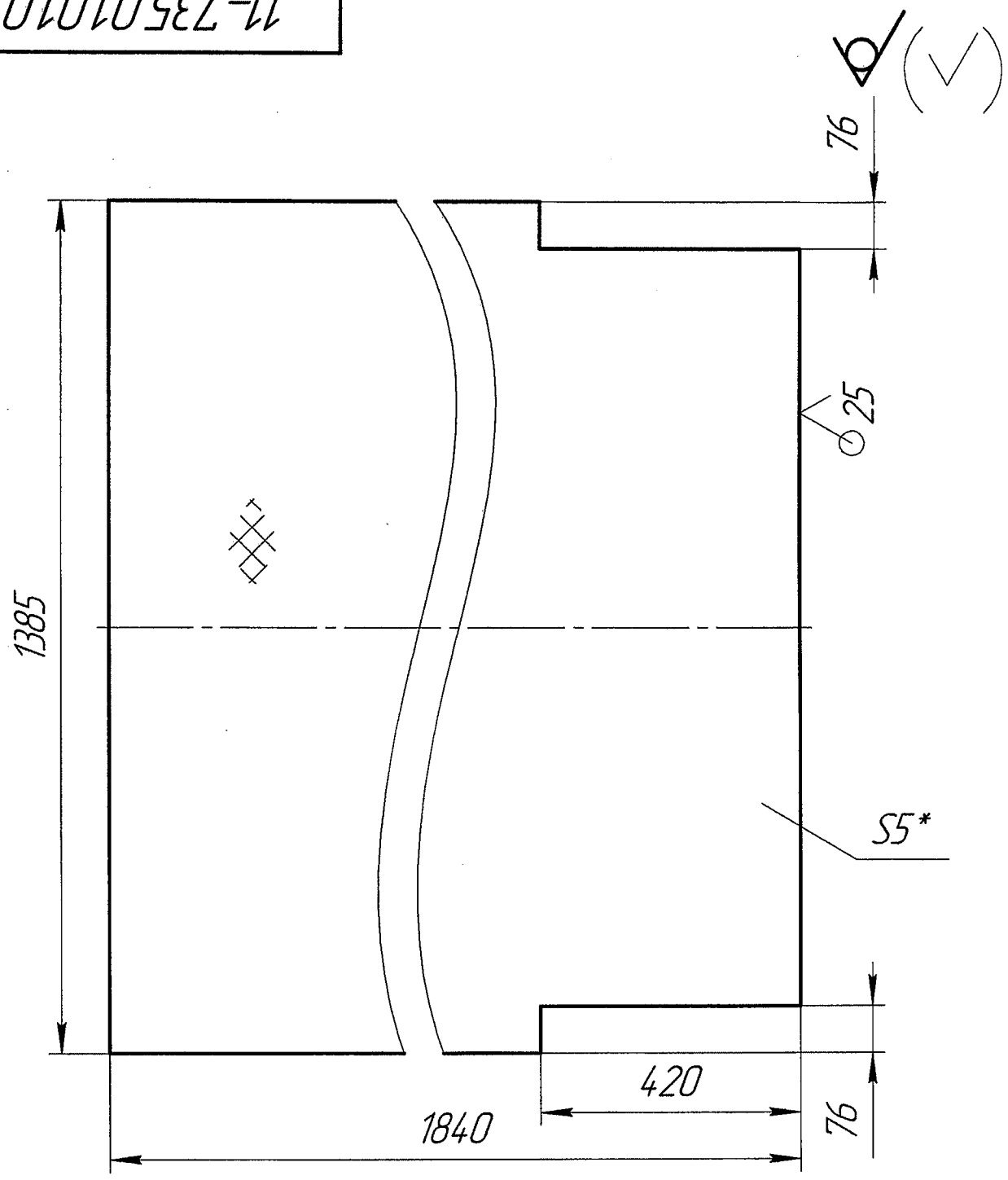

1 * Размер для справок
2 ±IT 14/2

51

Изм.	Лист	№ докум.	Подп.	Дата
Разраб.		Тимошенко		10.16
Пров.		Автухова		10.16
Т.контр.				
Н.контр.		Тупикин		10.16
Утв.				

11-735.01.01.014

Настил

Лит.	Масса	Масштаб
И	97	1:10
Лист	Листов 1	

Лист ромбический 5,0
Ст 3сп ГОСТ 8568-77

ДПИ НИИ "Теплоэлектропроект"

Перв. примен.

Справ. №

Подп. и дата

Инв. № дубл.

Взам. инв. №

Подп. и дата 31.10.16.

Инв. № подл. 241-2712

11-735.01.01.015

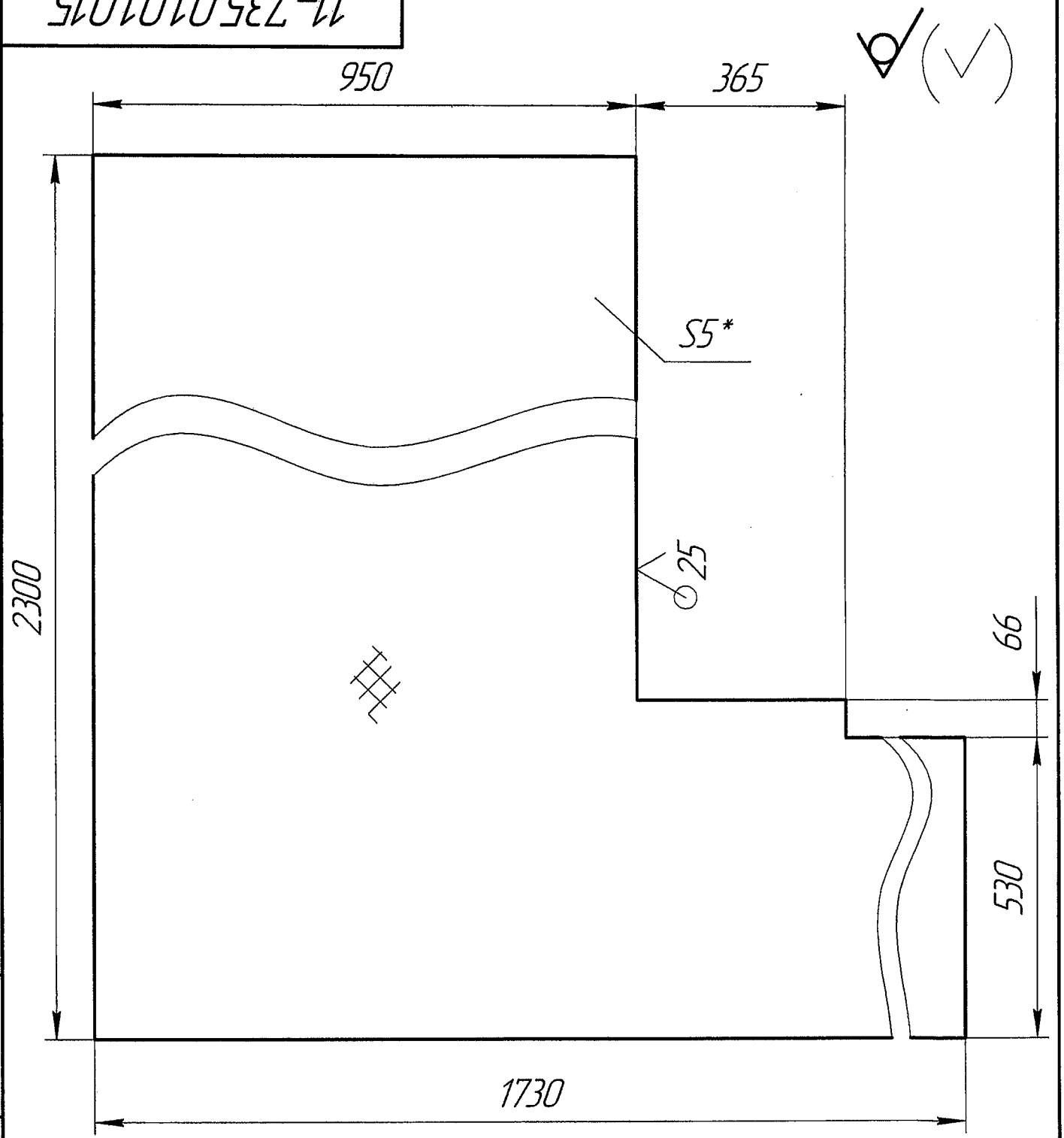

1 * Размер для справок

2 ±IT 14/2

52

Изм.	Лист	№ докум.	Подп.	Дата
Разраб.		Тимошенко		10.16
Пров.		Автухова		10.16
Т.контр.				
Н.контр.		Тупикин		10.16
Утв.				

11-735.01.01.015

Настил

Лит.	Масса	Масштаб
И	103	1:10
Лист	Листов 1	

Лист ромбический 5,0
Ст 3сп ГОСТ 8568-77

ДПИ НИИ "Теплоэлектропроект"

Перв. примен.

Справ. №

Подп. и дата

Инв. № дубл.

Взам. инв. №

Подп. и дата 31.10.16

Инв. № подл. 044-2712

11-735.01.01.016

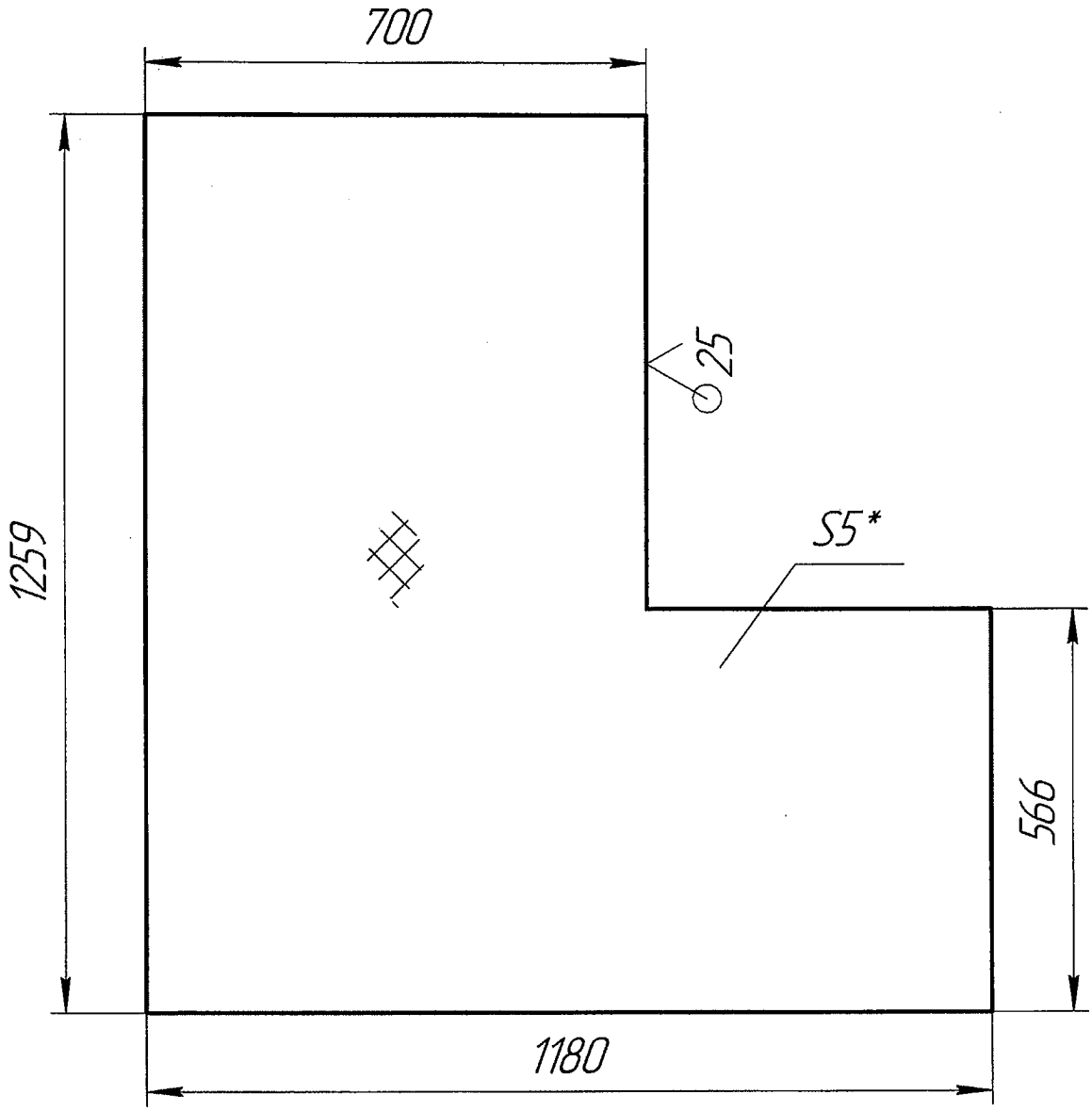

1 * Размер для справок
2 ±IT 14/2

53

					11-735.01.01.016	
Изм.	Лист	№ докум.	Подп.	Дата	Настил	Лит. / Масса / Масштаб
Разраб.		Тимошенко		10.16		И / 45 / 1:10
Пров.		Автухова		10.16		Лист / Листов 1
Т.контр.						
Н.контр.		Тупикин		10.16	Лист ромбический 5,0 Ст 3сп ГОСТ 8568-77	ДПИ НИИ "Теплоэлектропроект"
Утв.						

Перв. примен.

Справ. №

Подп. и дата

Инв. № дубл.

Взам. инв. №

Подп. и дата 31.10.16.

Инв. № подл. 011-2712

11-735.01.01.017

25 (√)

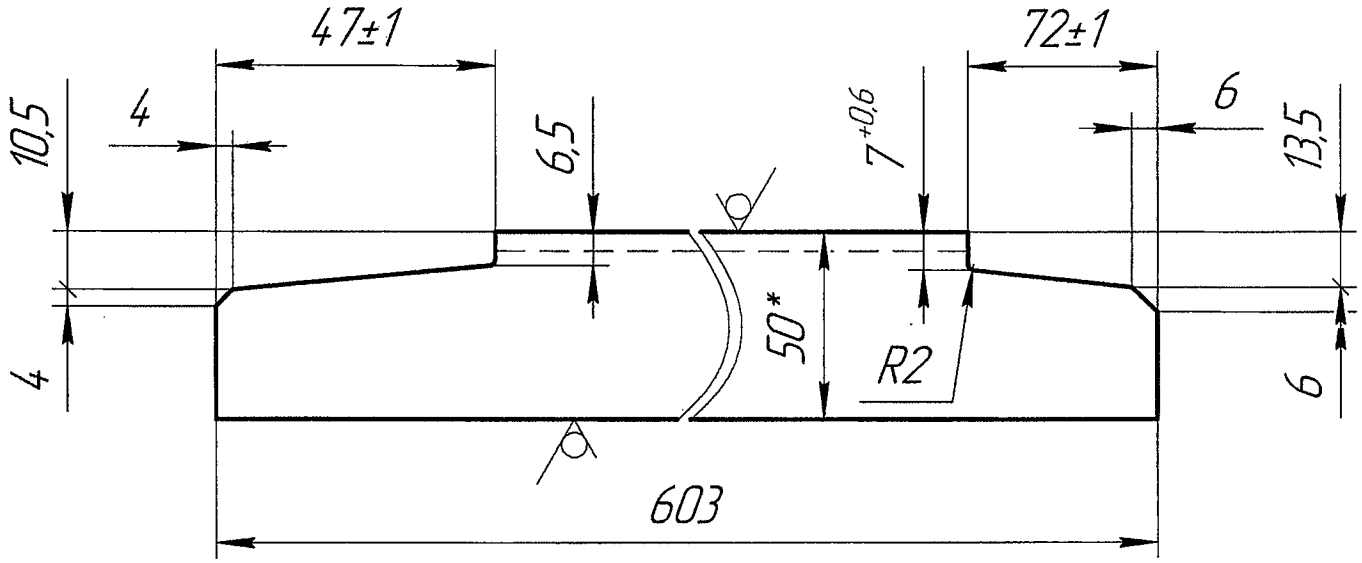

1 * Размер для справок
2 ±IT 14/2

54

Изм.	Лист	№ докум.	Подп.	Дата
Разраб.		Тимошенко		10.16
Пров.		Автухова		10.16
Т.контр.				
Н.контр.		Тупикин		10.16
Утв.				

11-735.01.01.017

Связь

Лит.	Масса	Масштаб
И	2	1:2
Лист	Листов 1	

Уголок 50×50×5 ГОСТ 8509-93 / Ст3пс ГОСТ 535-88

ДПИ НИИ "Теплоэлектропроект"

Перв. примен.

Справ. №

Подп. и дата

Инв. № дубл.

Взам. инв. №

Подп. и дата 31.10.16

Инв. № подл. 014-2712

Формат	Зона	Поз.	Обозначение	Наименование	Кол.	Приме-чание
				Документация		
А2			11-735.01.02.000	Сборочный чертеж		
				Сборочные единицы		
А4		1	11-735.01.02.100	Петля	4	
				Детали		
А4		2	11-735.01.02.001	Стенка	1	
А4		3	11-735.01.02.002	Стенка	1	
А4		4	11-735.01.02.003	Ручка	3	
А4		5	11-735.01.02.004	Планка	1	
А4		6	11-735.01.02.005	Заслонка	1	
А4		7	11-735.01.02.006	Планка дверцы	1	
А4		8	11-735.01.02.007	Заслонка дверцы	1	
Б4		9	11-735.01.02.008	Стенка		
				Лист $\frac{5\ ГОСТ\ 19903-74}{Ст\ 3кп\ ГОСТ\ 14637-89}$		
				587±0,875х1210±1,55	1	27 кг
Б4		10	11-735.01.02.008	Крышка люка		
				Лист $\frac{5\ ГОСТ\ 19903-74}{Ст\ 3кп\ ГОСТ\ 14637-89}$		
				410±0,775х1210±1,55	1	23 кг

Перв. примен.

Справ. №

Подп. и дата

Инв. № дубл.

Взам. инв. №

Подп. и дата 31.10.16

Инв. № подл. 014-2712

Изм.	Лист	№ докум.	Подп.	Дата
Разраб.		Тимошенко		10.16
Пров.		Автухова		10.16
Н.контр.		Тупикин		10.16
Утв.				

11-735.01.02.000

55

Воронка

Лит.	Лист	Листов
И	1	2

ДПИ НИИ "Теплоэлектропроект"

Формат	Зона	Поз.	Обозначение	Наименование	Кол.	Приме-чание
БЧ		11	11-735.01.02.09	Крыша		
				Лист 5 ГОСТ 19903-74 / Ст 3кп ГОСТ 14637-89		
				1220±1,55х1880±1,55	1	90 кг
БЧ		12	11-735.01.02.010	Опора		
				Уголок 70х70х6 ГОСТ 8509-93 / Ст3кп ГОСТ 535-88		
				L=100±0,435	2	0,5 кг
БЧ		13	11-735.01.02.011	Опора		
				Уголок 70х70х6 ГОСТ 8509-93 / Ст3кп ГОСТ 535-88		
				L=250±0,575	2	1 кг
БЧ		14	11-735.01.02.012	Дверца		
				Лист 5 ГОСТ 19903-74 / Ст 3кп ГОСТ 14637-89		
				460±0,775х450±0,775	1	8 кг
БЧ		15	11-735.01.02.013	Опора		
				Уголок 70х70х6 ГОСТ 8509-93 / Ст3кп ГОСТ 535-88		
				L=1210±1,55	1	7 кг
				Стандартные изделия		
		16		Болт М10-6gх50.58.019		
				ГОСТ 7798-70	2	
		17		Гайка М10х1,5-6Н.5		
				ГОСТ 5915-70	2	
		18		Шайба 10.01		
				ГОСТ 11371-78	2	

56

Подп. и дата | Инв. № дубл. | Взам. инв. № | Подп. и дата 31.10.16 | Инв. № подл. ОИ-2712

Изм.	Лист	№ докум.	Подп.	Дата	11-735.01.02.000	Лист 2

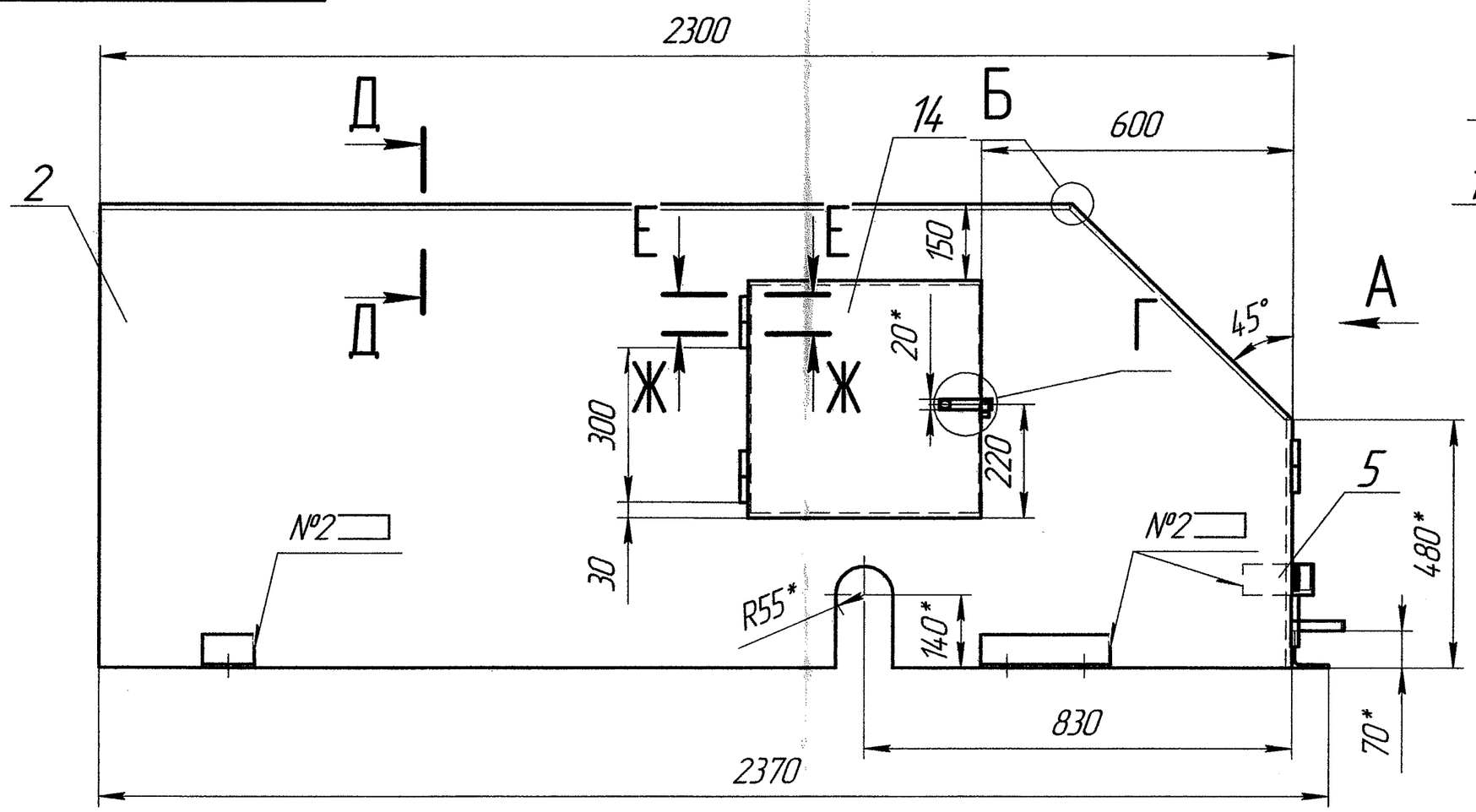

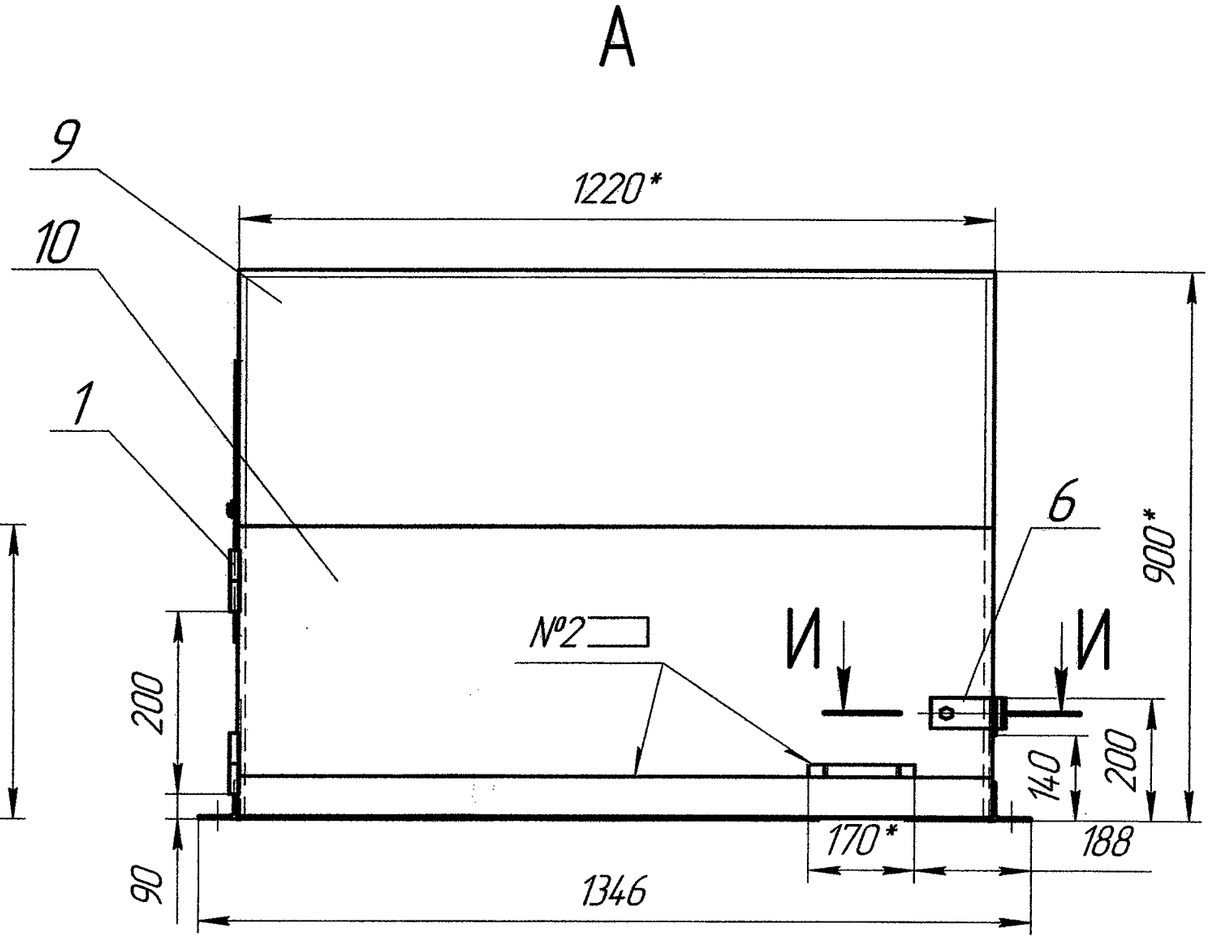

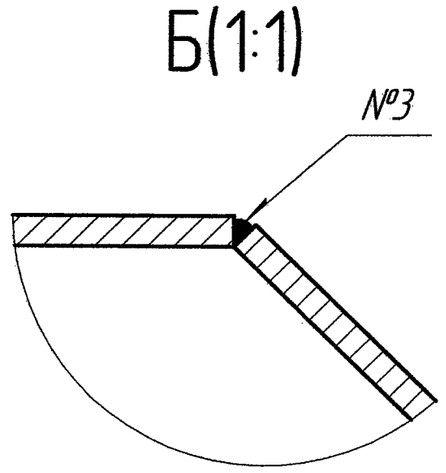

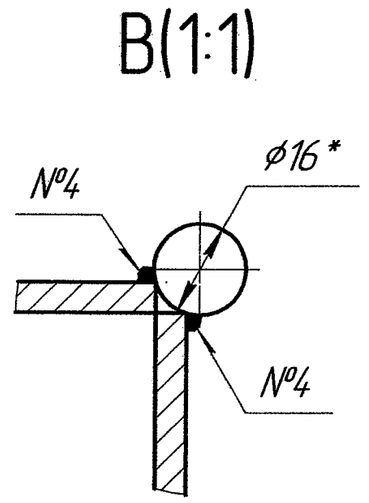

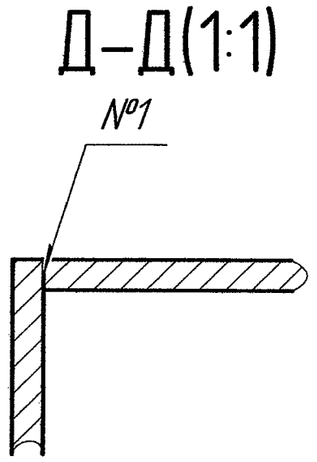

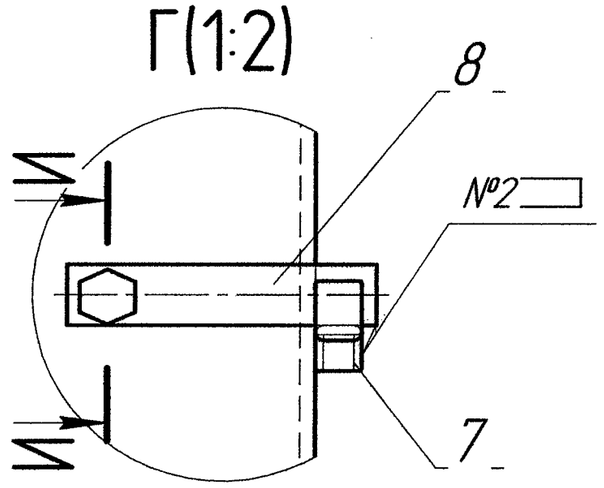

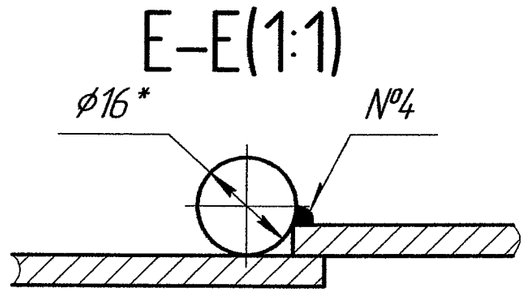

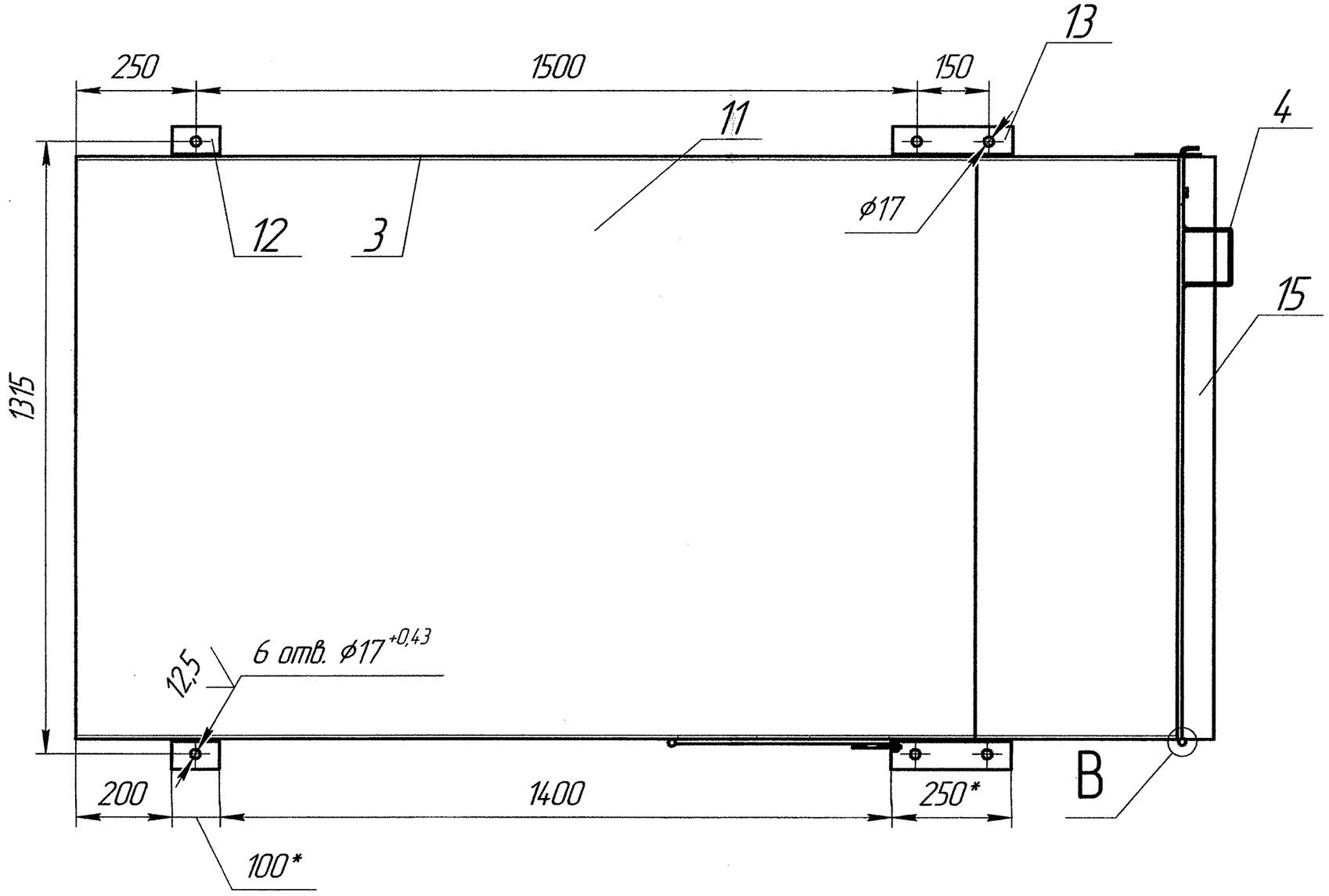

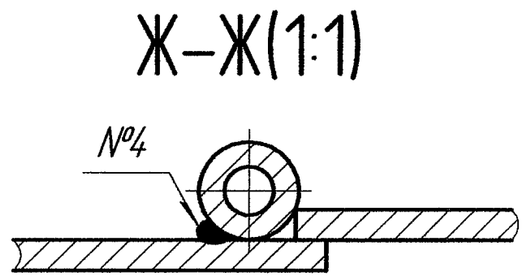

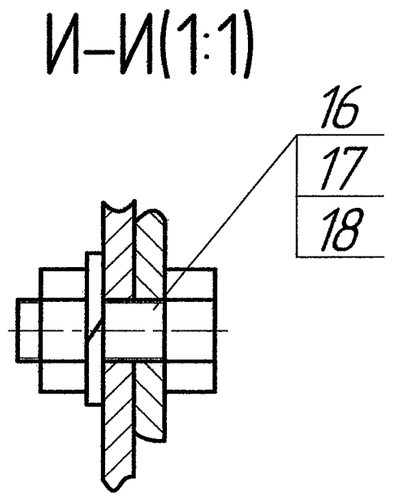

Номер шва	Обозначение	Обозначение стандарта
1	У4	ГОСТ 11534-75
2	Н1-◺2	ГОСТ 5264-80
3	У1	ГОСТ 11534-75
4	Нестандартный шов	Сварка ручная дуговая

1 * Размер для справок
2 Н14, ±IT 14/2
3 Шероховатость обрабатываемых поверхностей деталей БЧ 25

57

Изм.	Лист	№ докум.	Подп.	Дата
Разраб.		Тимошенко		10.16
Пров.		Автухова		10.16
Т.контр.				
Н.контр.		Тупикин		10.16
Утв.				

11-735.01.02.000 СБ

Воронка

Лит.	Масса	Масштаб
И	297	1:10

Лист | Листов 1

ДПИ НИИ "Теплоэлектропроект"

Инв. № подл. 011-2712 | Подп. и дата 31.10.16 | Взам. инв. № | Инв. № дубл. | Подп. и дата | Справ. № | Перв. примен.

Копировал | Формат А2

Формат	Зона	Поз.	Обозначение	Наименование	Кол.	Приме-чание
				Документация		
А4			11-735.01.02.100	Сборочный чертеж		
				Детали		
А4		1	11-735.01.02.101	Ось	1	
А4		2	11-735.01.02.102	Втулка	1	
				Стандартные изделия		
		3		Шайба 10.01		
				ГОСТ 11371-78	1	

58

Перв. примен.

Справ. №

Подп. и дата

Инв. № дубл.

Взам. инв. №

Подп. и дата 31.10.16

Инв. № подл. 011-2712

Изм.	Лист	№ докум.	Подп.	Дата
Разраб.		Тимошенко		10.16
Пров.		Автухова		10.16
Н.контр.		Тупикин		10.16
Утв.				

11-735.01.02.100

Петля

Лит.	Лист	Листов
И		1

ДПИ НИИ "Теплоэлектропроект"

11-735.01.02.100 СБ

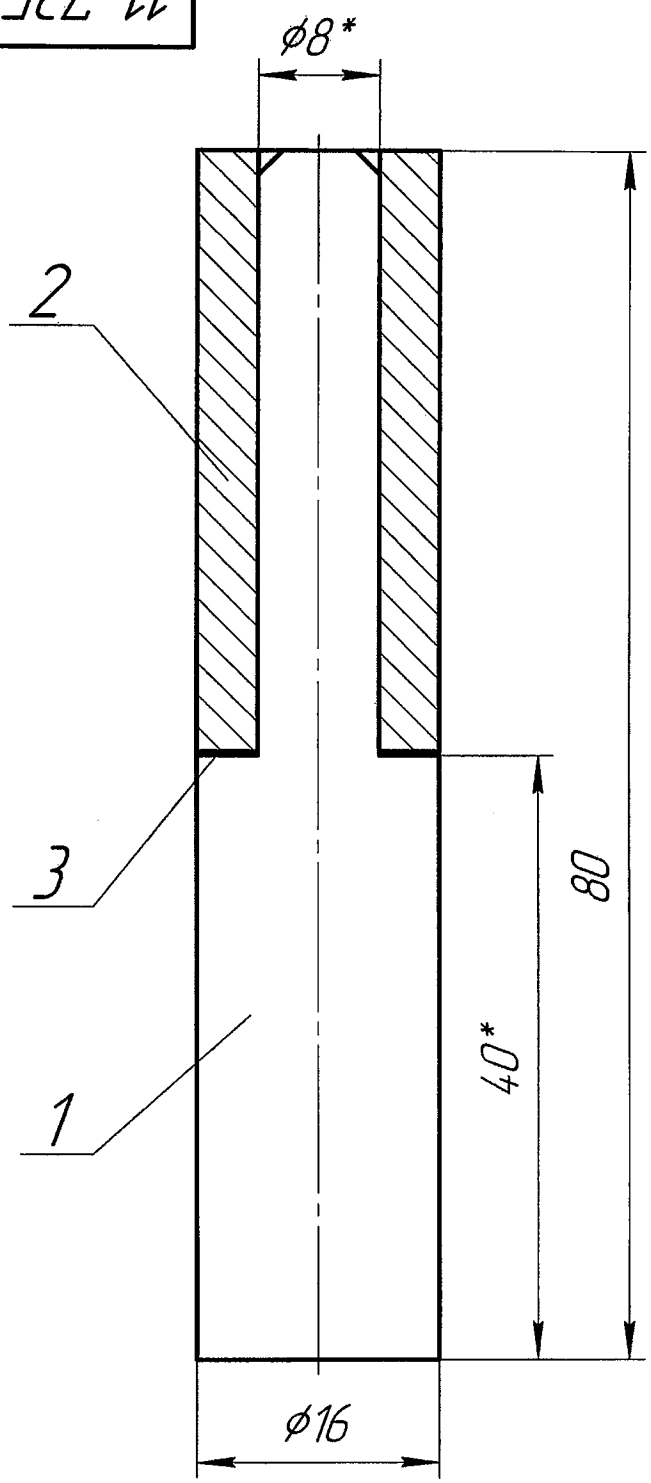

1 * Размер для справок
2 ±IT 14/2

59

Изм.	Лист	№ докум.	Подп.	Дата
Разраб.		Тимошенко		10.16
Пров.		Автухова		10.16
Т.контр.				
Н.контр.		Тупикин		10.16
Утв.				

11-735.01.02.100 СБ

Петля

Лит.	Масса	Масштаб
И	0,13	2:1

Лист | Листов 1

ДПИ НИИ "Теплоэлектропроект"

Перв. примен.

Справ. №

Подп. и дата

Инв. № дубл.

Взам. инв. №

Подп. и дата 31.10.16

Инв. № подл. 044-2712

11-735.01.02.101

6,3

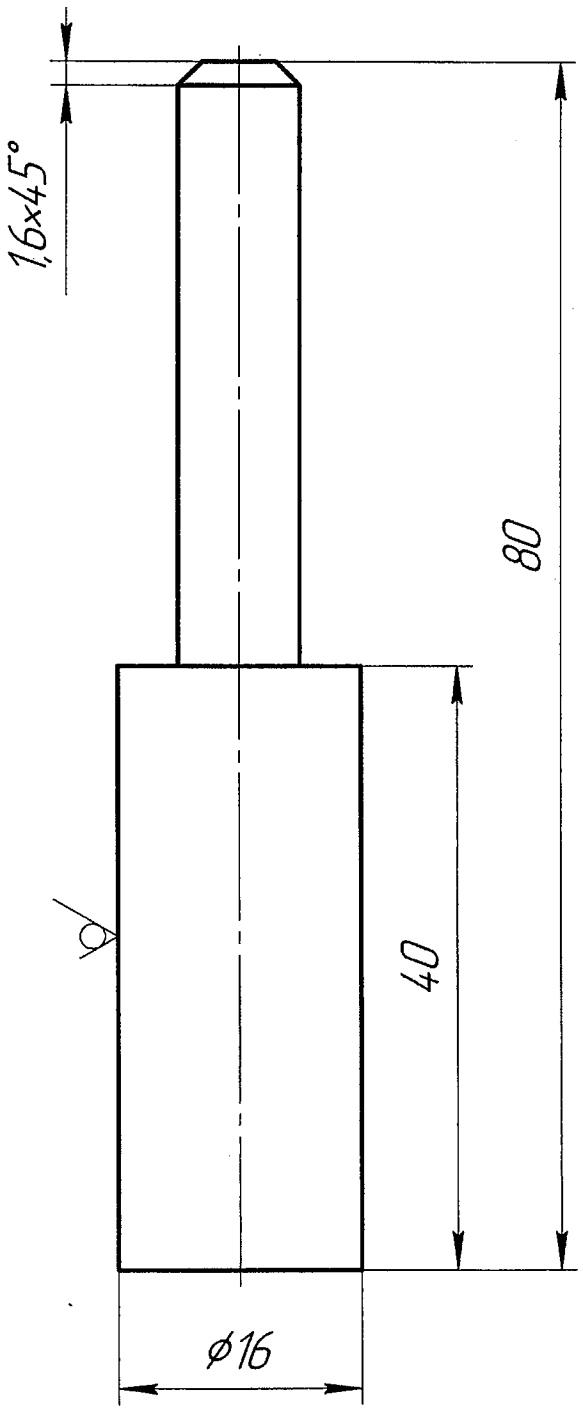

1 H14, ±IT 14/2

60

					11-735.01.02.101	
Изм.	Лист	№ докум.	Подп.	Дата	Ось	Лит. И / Масса 0,1 / Масштаб 2:1
Разраб.		Тимошенко		10.16		
Пров.		Автухова		10.16		Лист / Листов 1
Т.контр.						
Н.контр.		Тупикин		10.16	Ст3кп ГОСТ 380-2005	ДПИ НИИ "Теплоэлектропроект"
Утв.						

Перв. примен.

Справ. №

Подп. и дата

Инв. № дубл.

Взам. инв. №

Подп. и дата 31.10.16

Инв. № подл. 011-2712

11-735.01.02.102

6,3 (√)

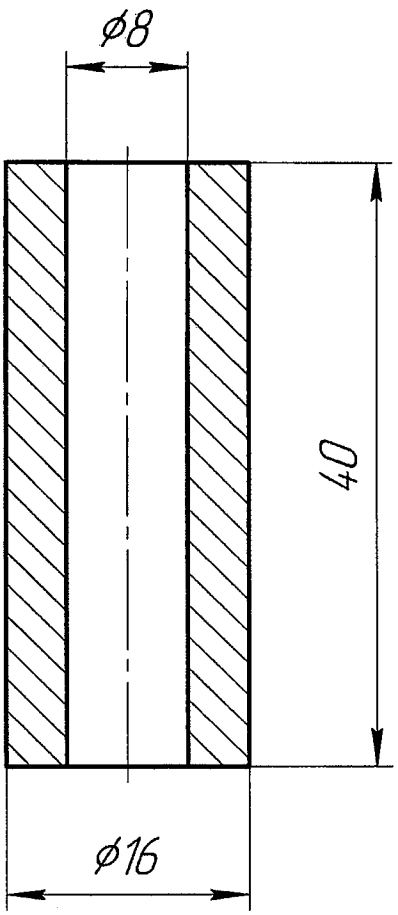

1 H14, ±IT 14/2

61

					11-735.01.02.102	
Изм.	Лист	№ докум.	Подп.	Дата	Втулка	Лит. И / Масса 0,1 / Масштаб 2:1
Разраб.		Тимошенко		10.16		
Пров.		Автухова		10.16		Лист / Листов 1
Т.контр.						
Н.контр.		Тупикин		10.16	Ст3кп ГОСТ 380-2005	ДПИ НИИ "Теплоэлектропроект"
Утв.						

Перв. примен.

Справ. №

Подп. и дата

Инв. № дубл.

Взам. инв. №

Подп. и дата 8.11.16

Инв. № подл. 011-27-12

11-735.01.02.001

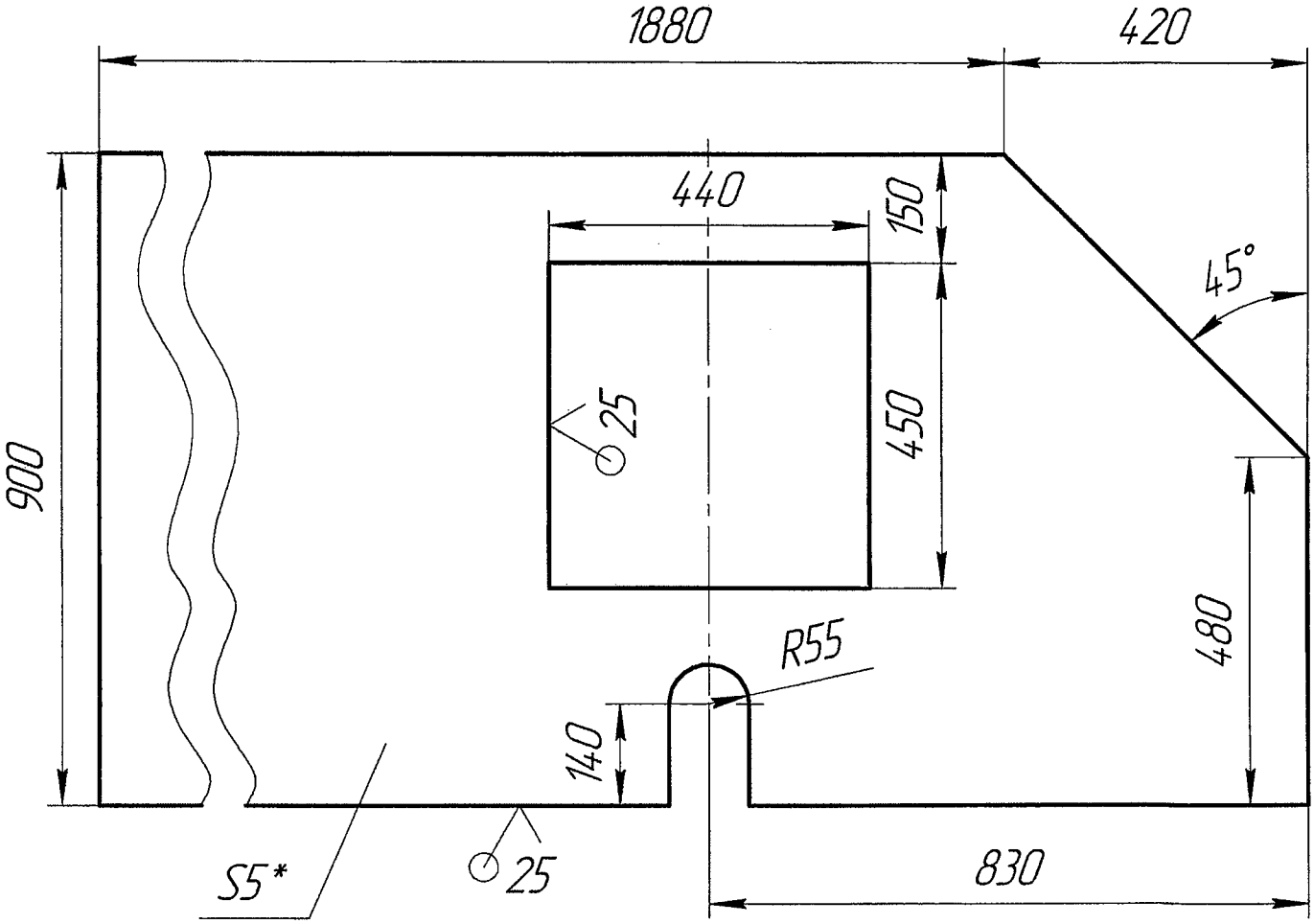

1 * Размер для справок
2 H14, ±IT 14/2

62

					11-735.01.02.001		
Изм.	Лист	№ докум.	Подп.	Дата	Стенка	Лит.	Масса / Масштаб
Разраб.		Тимошенко		10.16		И	69 / 1:10
Пров.		Автухова		10.16		Лист	Листов 1
Т.контр.							
Н.контр.		Тупикин		10.16	5 ГОСТ 19903-74 / Ст 3кп ГОСТ 14637-89	ДПИ НИИ "Теплоэлектропроект"	
Утв.							

Перв. примен.
Справ. №
Подп. и дата
Инв. № дубл.
Взам. инв. №
Подп. и дата 31.10.16
Инв. № подл. 011-2712

11-735.01.02.002

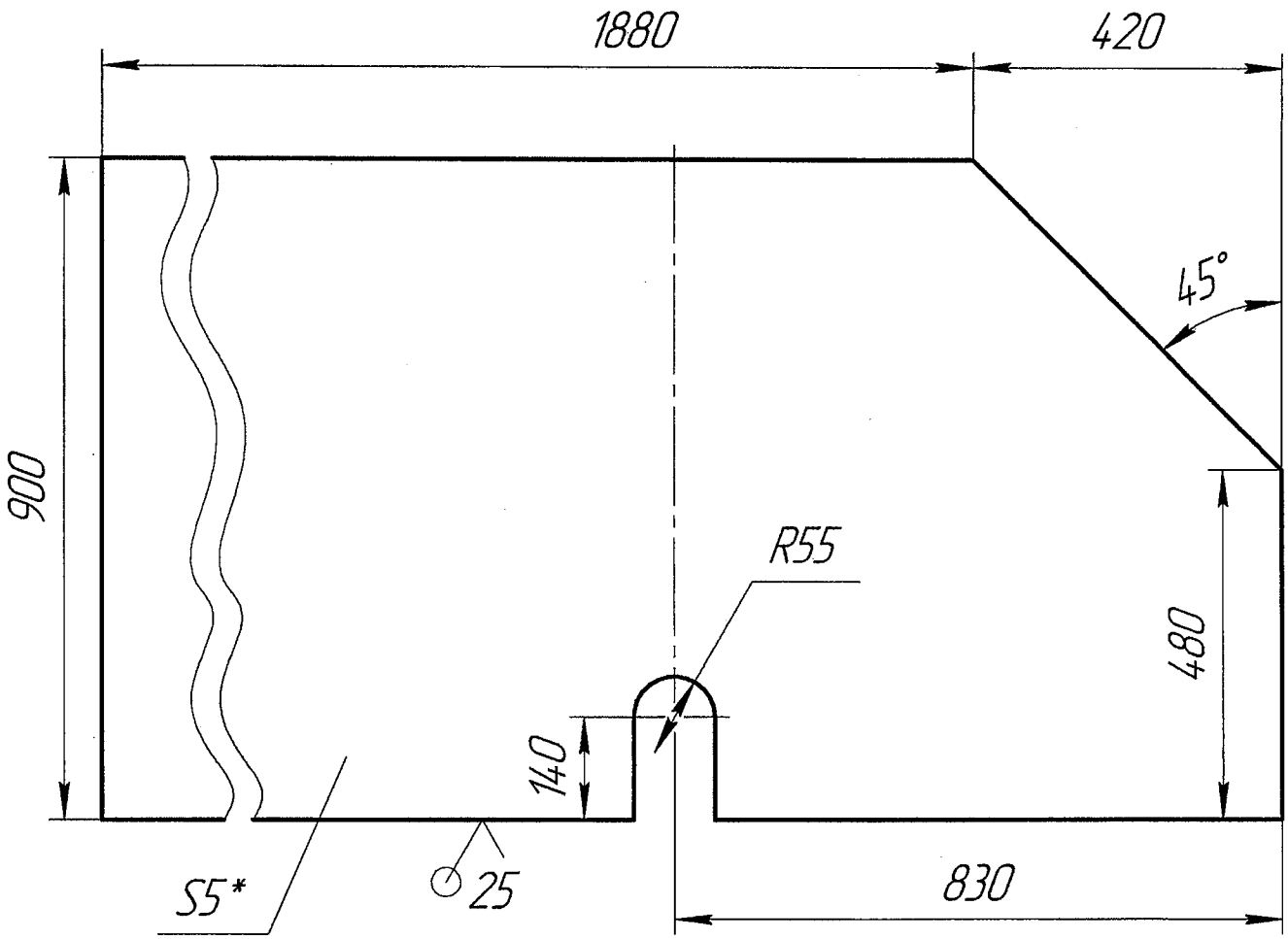

1 * Размер для справок
2 ±IT 14/2

63

Изм.	Лист	№ докум.	Подп.	Дата
Разраб.		Тимошенко		10.16
Пров.		Автухова		10.16
Т.контр.				
Н.контр.		Тупикин		10.16
Утв.				

11-735.01.02.002

Стенка

Лит.	Масса	Масштаб
И	77	1:10

Лист | Листов 1

Лист 5 ГОСТ 19903-74 / Ст 3кп ГОСТ 14637-89

ДПИ НИИ "Теплоэлектропроект"

Перв. примен.

Справ. №

Подп. и дата

Инв. № дубл.

Взам. инв. №

Подп. и дата 31.10.16.

Инв. № подл. 011-2712

11-735.01.02.003

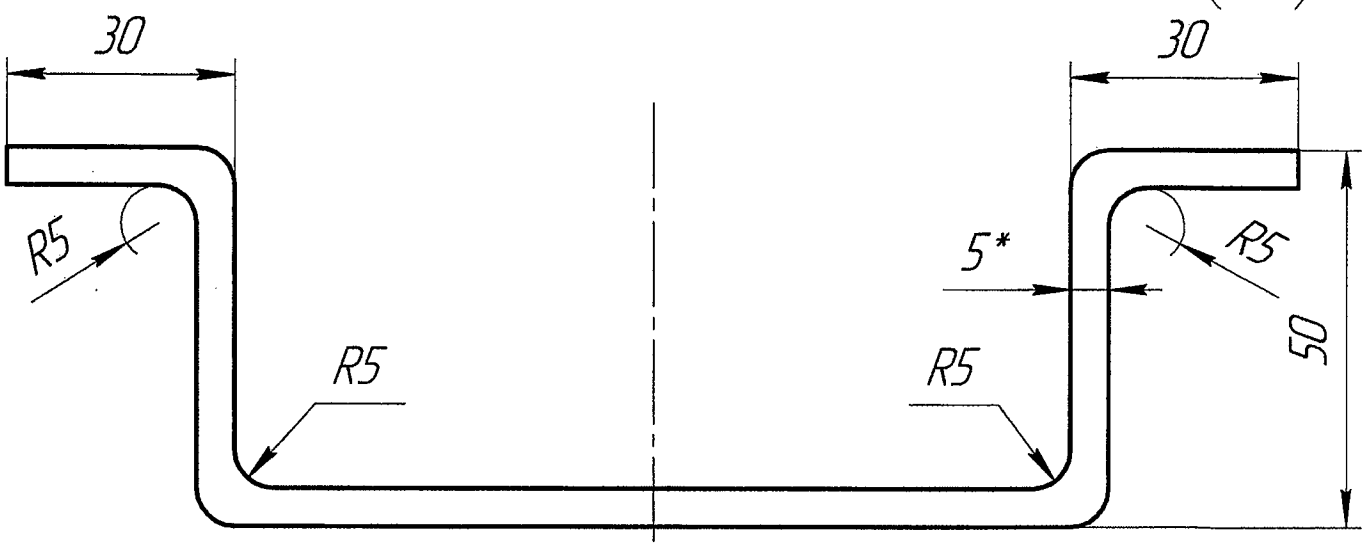

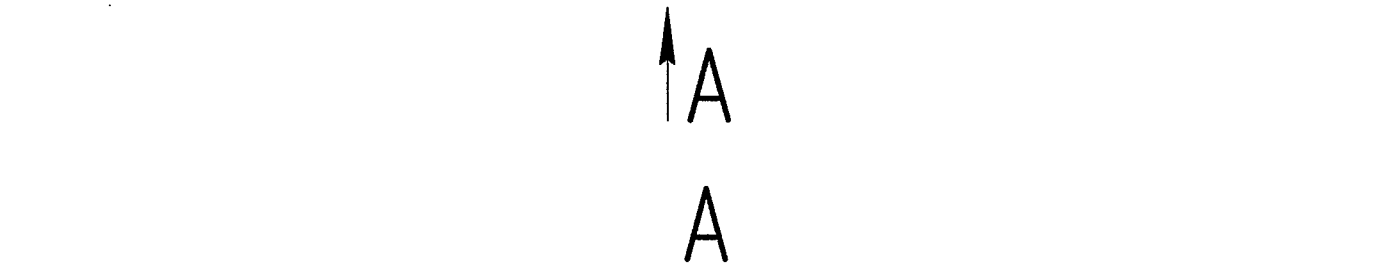

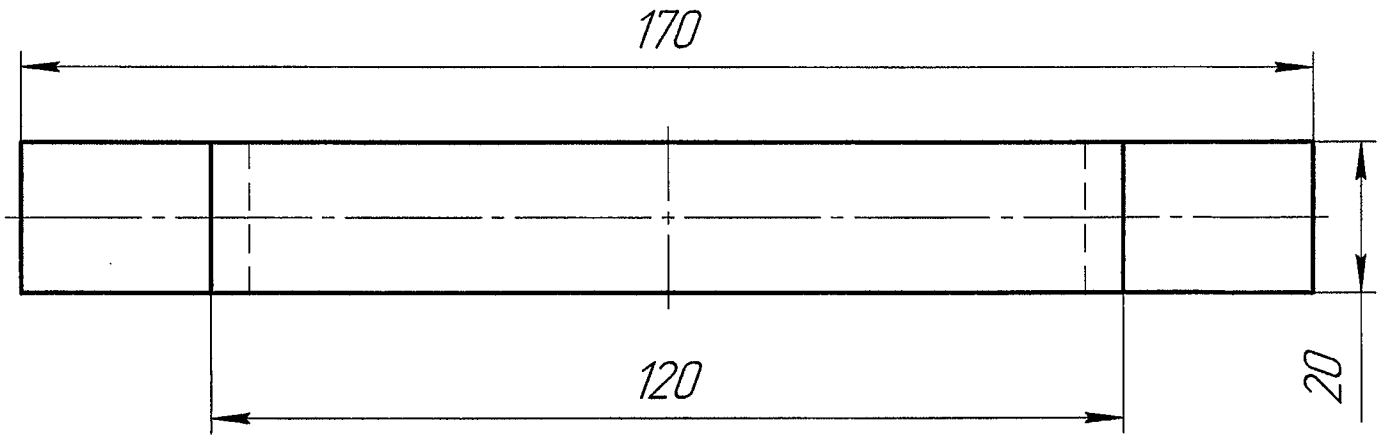

1 * Размер для справок
2 ±IT 14/2
3 Длина развертки L=252 мм

64

					11-735.01.02.003		
Изм.	Лист	№ докум.	Подп.	Дата	Ручка	Лит.	Масса / Масштаб
Разраб.		Тимошенко		10.16		И	0,2 / 1:1
Пров.		Автухова		10.16		Лист	Листов 1
Т.контр.							
Н.контр.		Тупикин		10.16	5 ГОСТ 19903-74 / Ст 3кп ГОСТ 14637-89	ДПИ НИИ "Теплоэлектропроект"	
Утв.							

Перв. примен.
Справ. №
Подп. и дата
Инв. № дубл.
Взам. инв. №
Подп. и дата 31.10.16
Инв. № подл. 014-2712

11-735.01.02.004

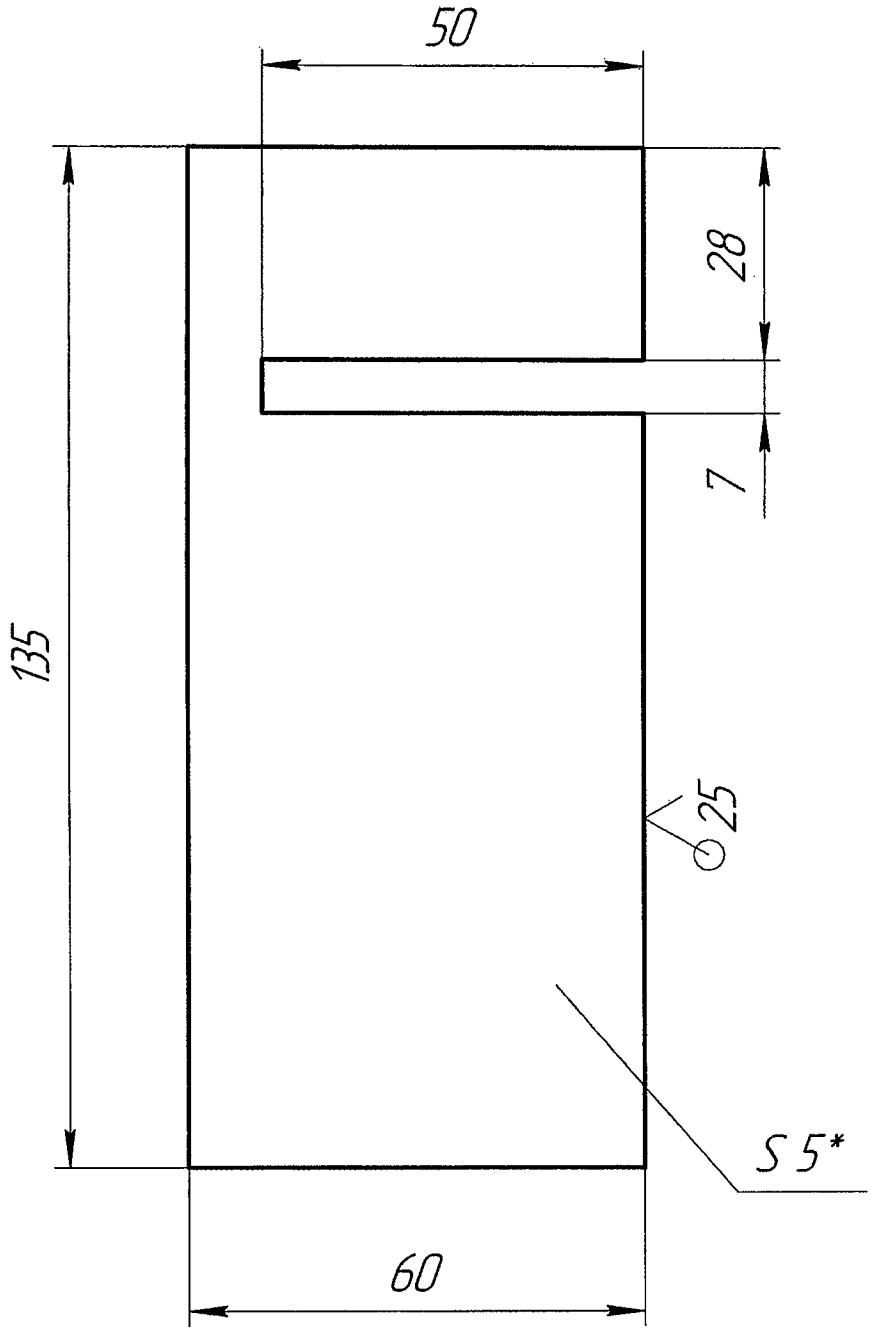

1 * Размер для справок
2 ±IT 14/2

65

Изм.	Лист	№ докум.	Подп.	Дата
Разраб.		Тимошенко		10.16
Пров.		Автухова		10.16
Т.контр.				
Н.контр.		Тупикин		10.16
Утв.				

11-735.01.02.004

Планка

Лит.	Масса	Масштаб
И	0,3	1:1

Лист | Листов 1

Лист — 5 ГОСТ 19903-74 / Ст 3кп ГОСТ 14637-89

ДПИ НИИ "Теплоэлектропроект"

Перв. примен.

Справ. №

Подп. и дата

Инв. № дубл.

Взам. инв. №

Подп. и дата 31.10.16

Инв. № подл. 011-2712

11-735.01.02.005

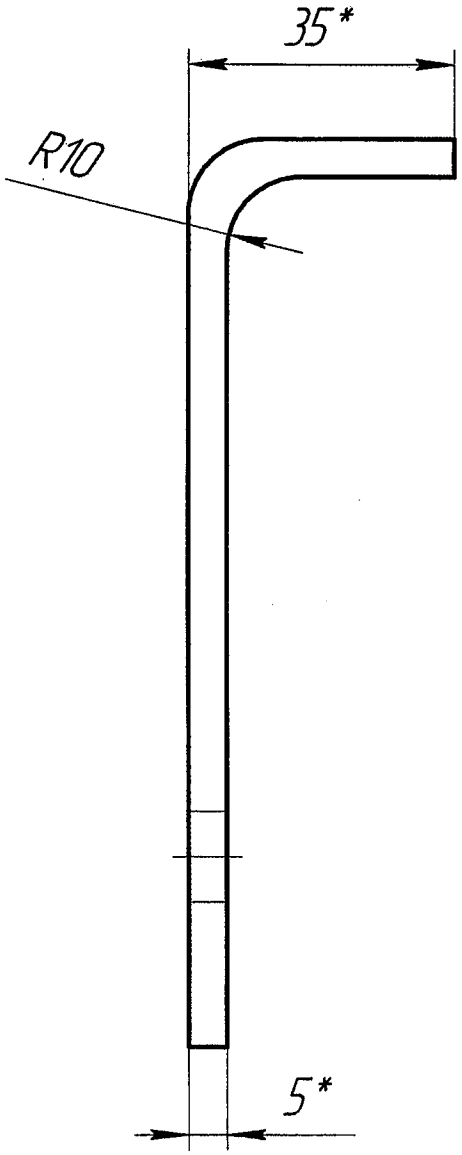

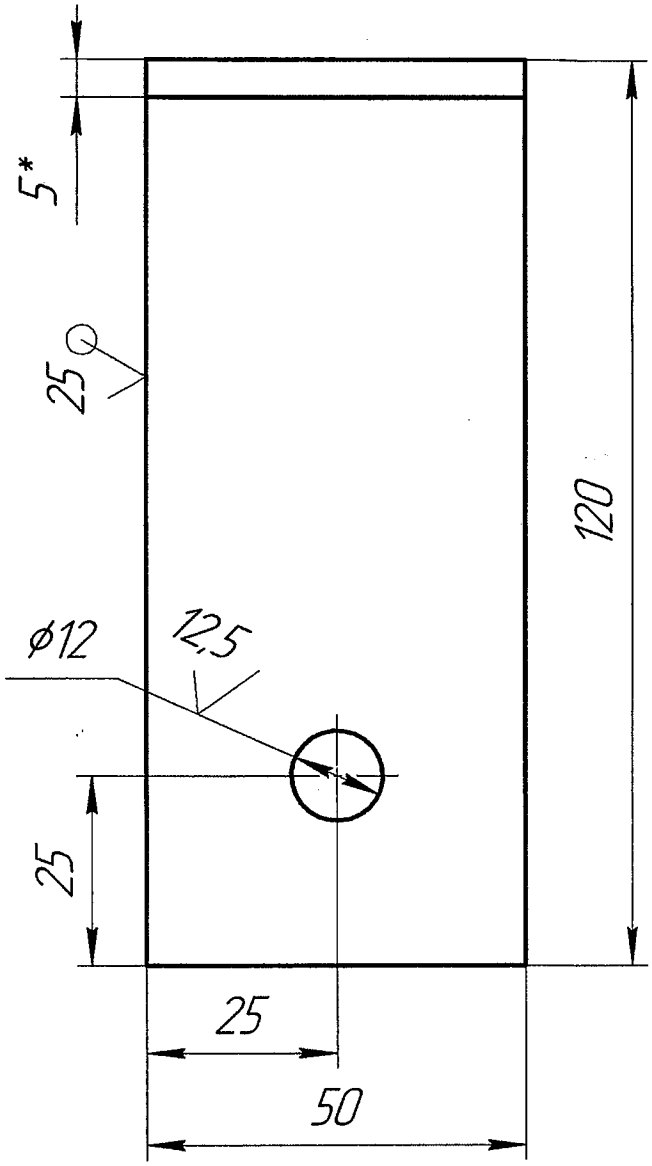

1 * Размер для справок
2 H14, ±IT 14/2
3 Длина развертки L=166 мм

66

					11-735.01.02.005	
Изм.	Лист	№ докум.	Подп.	Дата	Заслонка	Лит. / Масса / Масштаб
Разраб.		Тимошенко		10.16		И / 0,3 / 1:1
Пров.		Автухова		10.16		Лист / Листов 1
Т.контр.						
Н.контр.		Тупикин		10.16	Лист — 5 ГОСТ 19903-74 / Ст 3кп ГОСТ 14637-89	ДПИ НИИ "Теплоэлектропроект"
Утв.						

Перв. примен.
Справ. №
Подп. и дата
Инв. № дубл.
Взам. инв. №
Подп. и дата 31.10.16
Инв. № подл. 044-2712

11-735.01.02.006

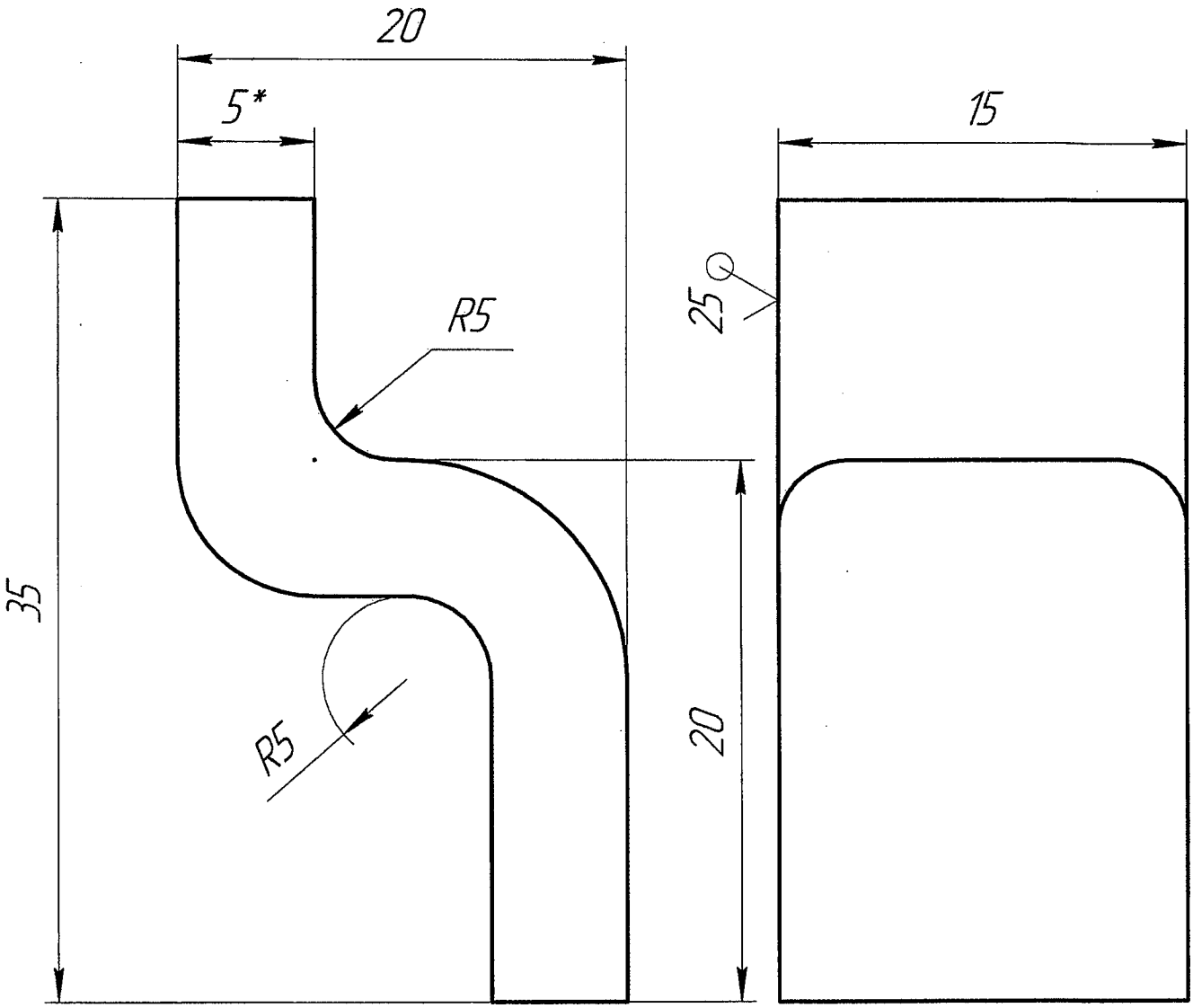

1 * Размер для справок
2 ±IT 14/2
3 Длина развертки L=50 мм

67

					11-735.01.02.006			
Изм.	Лист	№ докум.	Подп.	Дата	Планка дверцы	Лит.	Масса	Масштаб
Разраб.		Тимошенко		10.16		И	0,02	4:1
Пров.		Автухова		10.16		Лист	Листов 1	
Т.контр.								
Н.контр.		Тупикин		10.16	5 ГОСТ 19903-74 / Ст 3кп ГОСТ 14637-89	ДПИ НИИ "Теплоэлектропроект"		
Утв.								

Перв. примен.
Справ. №
Подп. и дата
Инв. № дубл.
Взам. инв. №
Подп. и дата 31.10.16
Инв. № подл. 011-2712

11-735.01.02.007

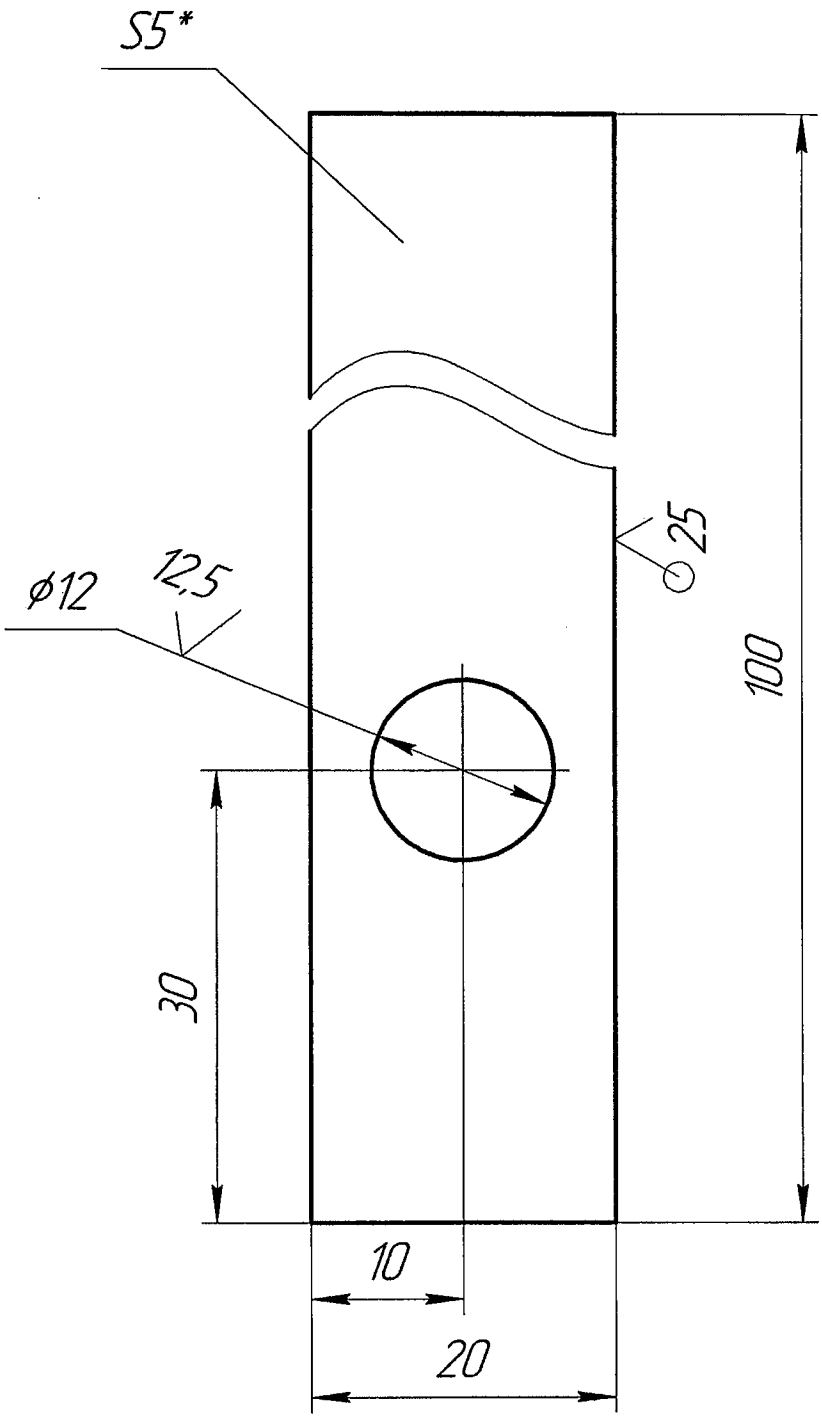

1 * Размер для справок
2 H14, ±IT 14/2

68

Изм.	Лист	№ докум.	Подп.	Дата
Разраб.		Тимошенко		10.16
Пров.		Автухова		10.16
Т.контр.				
Н.контр.		Тупикин		10.16
Утв.				

11-735.01.02.007

Заслонка дверцы

Лит.	Масса	Масштаб
И	1	2:1

Лист | Листов 1

Лист — 5 ГОСТ 19903-74 / Ст 3кп ГОСТ 14637-89

ДПИ НИИ "Теплоэлектропроект"

Перв. примен.

Справ. №

Подп. и дата

Инв. № дубл.

Взам. инв. №

Подп. и дата 31.10.16

Инв. № подл. 044-2212

Формат	Зона	Поз.	Обозначение	Наименование	Кол.	Приме-чание
				Документация		
*			11-735.01.03.000 СБ	Сборочный чертеж		*А3×3
				Сборочные единицы		
А4		1	11-735.01.02.100 СБ	Петля	2	
				Детали		
А4		2	11-735.01.02.006	Планка	1	
А4		3	11-735.01.02.007	Заслонка	1	
А4		4	11-735.01.03.001	Стенка	2	
А4		5	11-735.01.03.002	Стенка	1	
А4		6	11-735.01.03.003	Стенка	1	
БЧ		7	11-735.01.03.004	Связь		
				Уголок 63×63×6 ГОСТ 8509-93 / Ст3кп ГОСТ 535-88		
				L=2470±2,2	2	14 кг
БЧ		8	11-735.01.03.005	Опора		
				Уголок 70×70×6 ГОСТ 8509-93 / Ст3кп ГОСТ 535-88		
				L=600±1,15	2	5 кг
БЧ		9	11-735.01.03.006	Связь		
				Уголок 63×63×6 ГОСТ 8509-93 / Ст3кп ГОСТ 535-88		
				L=2913±2,7	2	17 кг

Перв. примен.

Справ. №

Подп. и дата

Инв. № дубл.

Взам. инв. №

Подп. и дата 31.10.16

Инв. № подл. 04-2712

Изм.	Лист	№ докум.	Подп.	Дата
Разраб.		Тимошенко		10.16
Пров.		Автухова		10.16
Н.контр.		Тупикин		10.16
Утв.				

11-735.01.03.000

69

Течка

Лит.	Лист	Листов
И	1	2

ДПИ НИИ "Теплоэлектропроект"

Формат	Зона	Поз.	Обозначение	Наименование	Кол.	Приме-чание
БЧ		11	11-735.01.03.007	Дверца		
				Лист 6 ГОСТ 19903-74 / Ст 3кп ГОСТ 14637-89		
				500±0,775 х500±0,775	1	12 кг
БЧ		12	11-735.01.03.008	Опора		
				Уголок 70х70х6 ГОСТ 8509-93 / Ст3кп ГОСТ 535-88		
				L=1232±1,3	1	8 кг
БЧ		13	11-735.01.03.009	Связь		
				Уголок 70х70х6 ГОСТ 8509-93 / Ст3кп ГОСТ 535-88		
				L=680±1	2	4 кг
				Стандартные изделия		
		14		Болт М16-6gх50.58.019		
				ГОСТ 7798-70	1	
		15		Гайка М16х1,5.6Н.5		
				ГОСТ 5915-70	1	
		16		Шайба 16.01		
				ГОСТ 11371-78	1	

70

Инв. № подл. | Подп. и дата | Взам. инв. № | Инв. № дубл. | Подп. и дата

011-2712 31.10.16

Изм.	Лист	№ докум.	Подп.	Дата	11-735.01.03.000	Лист 2

11-735.01.03.000 СБ

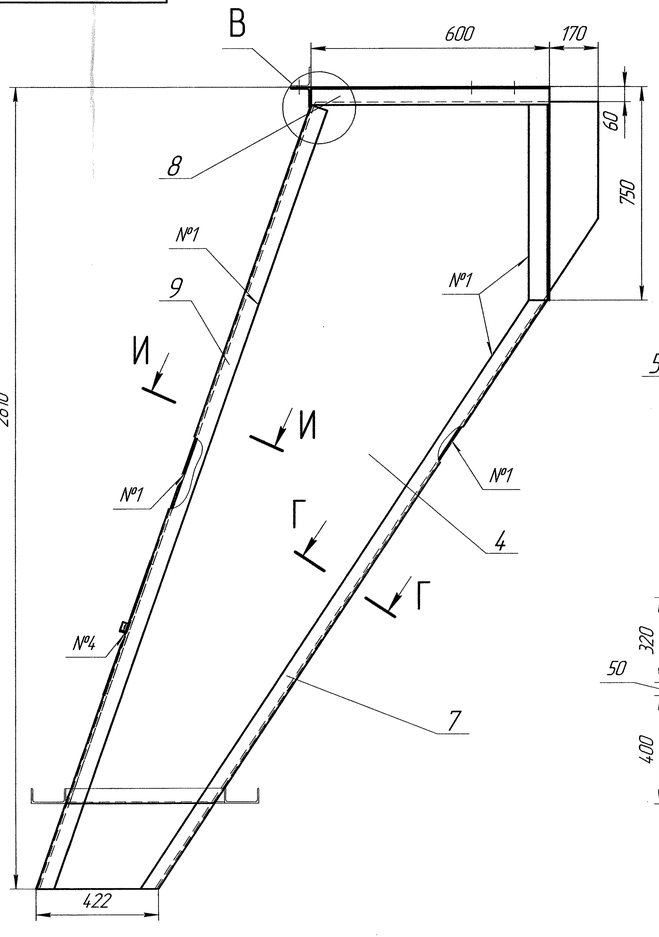

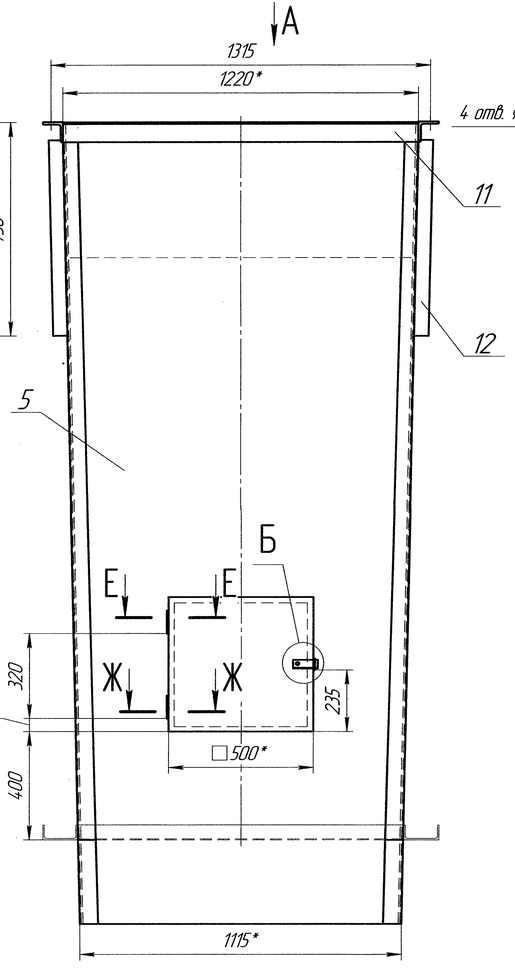

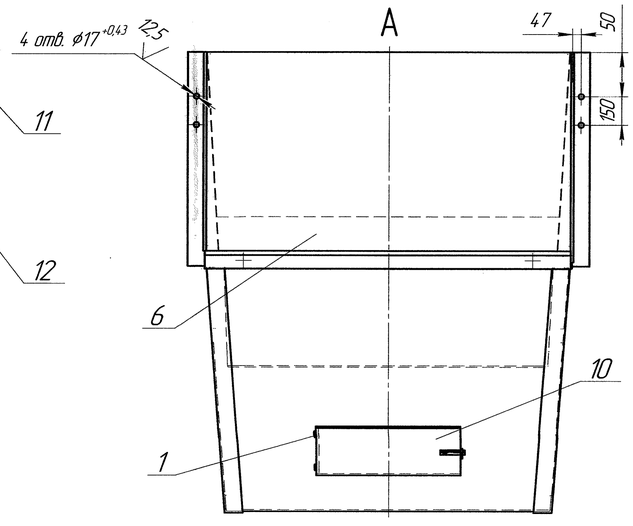

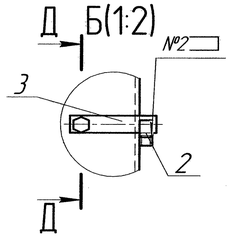

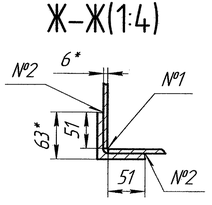

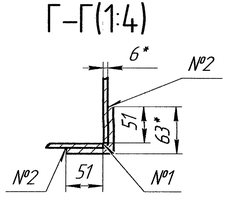

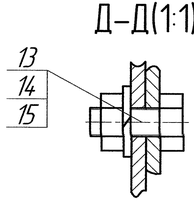

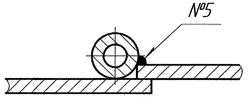

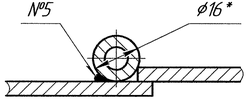

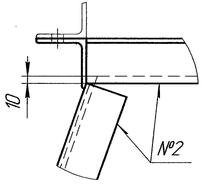

Номер шва	Обозначение	Обозначение стандарта
1	У4	ГОСТ 5264-80
2	Н1-◺4	ГОСТ 5264-80
3	Т3-◺4	ГОСТ 5264-80
4	Т1-◺4	ГОСТ 5264-80
5	Нестандартный шов	Сварка ручная дуговая

1 * Размер для справок
2 Н14, ±IT 14/2
3 Шероховатость обрабатываемых поверхностей деталей 25

71

Изм.	Лист	№ докум.	Подп.	Дата	11-735.01.03.000 СБ		
Разраб.		Тимошенко		10.16	Течка	Лит. И	Масса 470	Масштаб 1:10
Пров.		Автухова		10.16		Лист	Листов 1
Т.контр.						ДПИ НИИ "Теплоэлектропроект"	
Н.контр.		Тупикин		10.16			
Утв.							

Инв. № подл. 011-2712 | Подп. и дата | Взам. инв. № | Инв. № дубл. | Подп. и дата | Справ. № | Перв. примен.

11-735.01.03.001

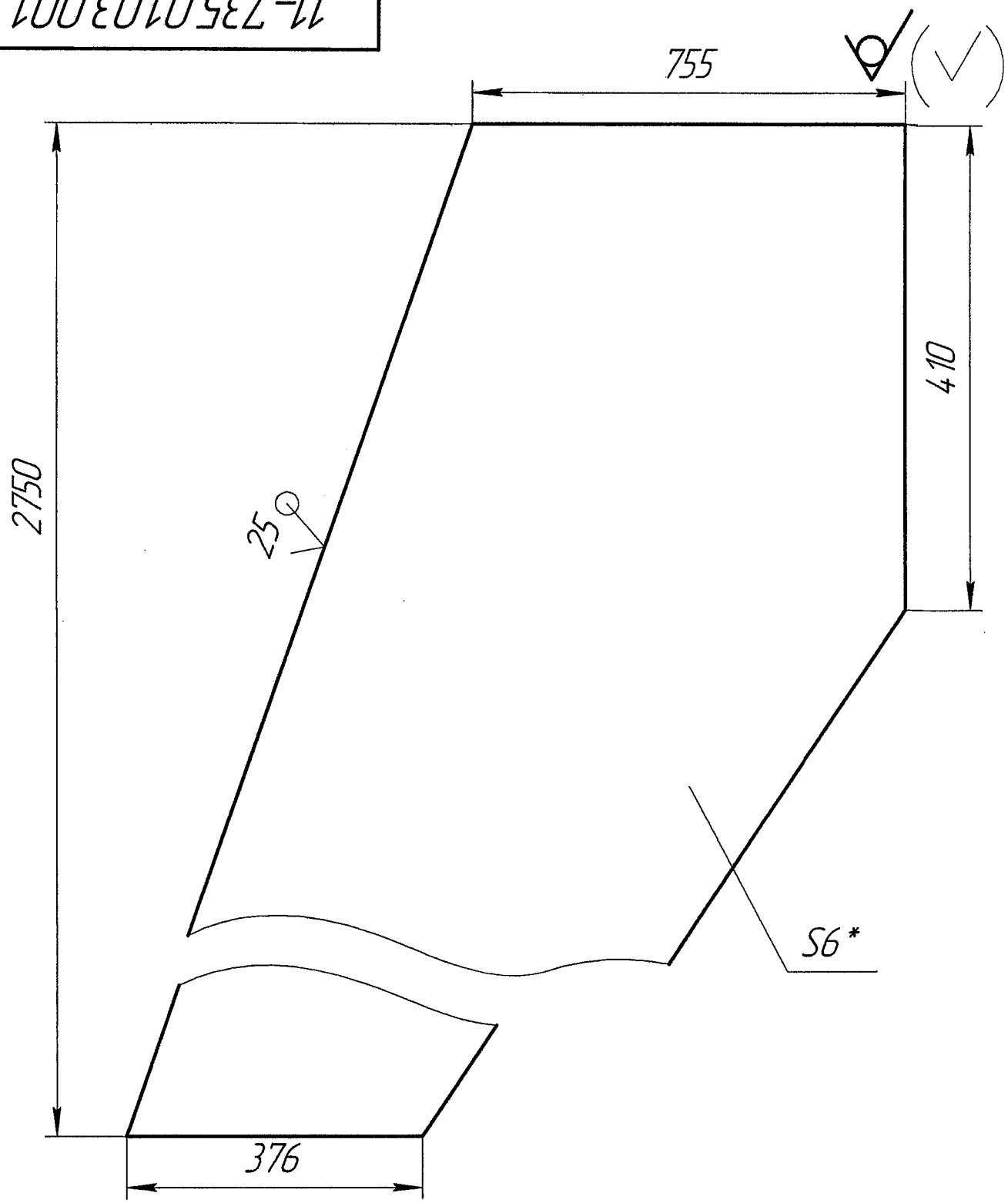

1 * Размер для справок

2 ±IT 14/2

72

					11-735.01.03.001	
Изм.	Лист	№ докум.	Подп.	Дата	Стенка	Лит. И; Масса 105; Масштаб 1:10
Разраб.		Тимошенко		10.16		Лист; Листов 1
Пров.		Автухова		10.16		
Т.контр.						
Н.контр.		Тупикин		10.16	6 ГОСТ 19903-74 / Ст 3кп ГОСТ 14637-89	ДПИ НИИ "Теплоэлектропроект"
Утв.						

Перв. примен.

Справ. №

Подп. и дата

Инв. № дубл.

Взам. инв. №

Подп. и дата 31.10.16

Инв. № подл. 014-2712

11-735.01.03.002

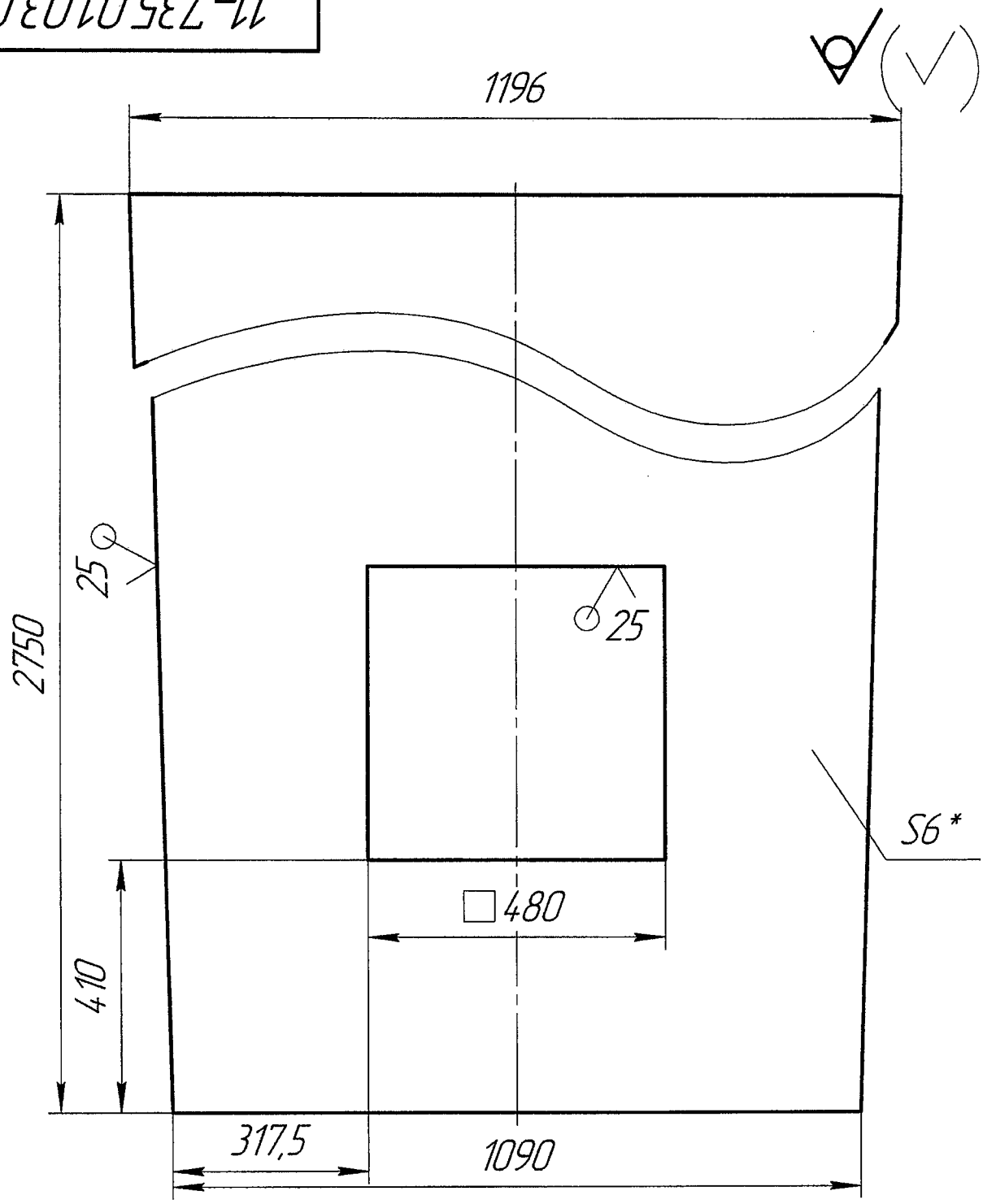

1 * Размер для справок
2 ±IT 14/2

73

					11-735.01.03.002		
Изм.	Лист	№ докум.	Подп.	Дата	Стенка	Лит.	Масса / Масштаб
Разраб.		Тимошенко		10.16		И	128 / 1:10
Пров.		Автухова		10.16		Лист	Листов 1
Т.контр.							
Н.контр.		Тупикин		10.16	6 ГОСТ 19903-74 / Ст 3кп ГОСТ 14637-89	ДПИ НИИ "Теплоэлектропроект"	
Утв.							

Перв. примен.

Справ. №

Подп. и дата

Инв. № дубл.

Взам. инв. №

Подпи дата 31.10.16

Инв. № подл. 011-2712

11-735.01.03.003

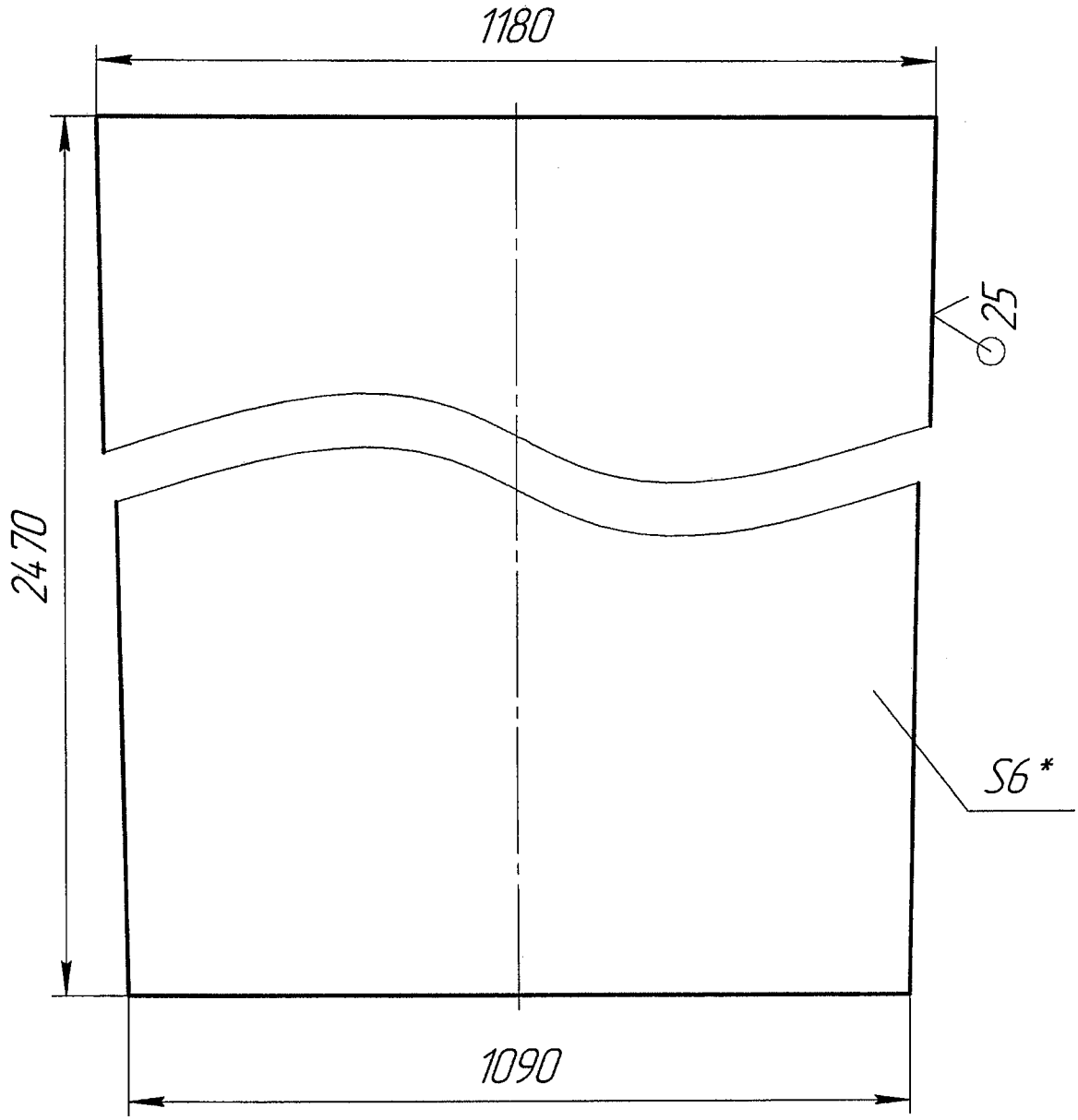

1 * Размер для справок
2 ±IT 14/2

74

Изм.	Лист	№ докум.	Подп.	Дата	11-735.01.03.003		
Разраб.		Тимошенко		10.16	Стенка	Лит.	Масса / Масштаб
Пров.		Автухова		10.16		И	100 / 1:10
Т.контр.						Лист	Листов 1
Н.контр.		Тупикин		10.16	6 ГОСТ 19903-74 / Ст 3кп ГОСТ 14637-89	ДПИ НИИ "Теплоэлектропроект"	
Утв.							

Перв. примен.

Справ. №

Подп. и дата

Инв. № дубл.

Взам. инв. №

Подп. и дата 31.10.16

Инв. № подл. 011-2712

Формат	Зона	Поз.	Обозначение	Наименование	Кол.	Примечание
				Документация		
			11-735.01.04.000 СБ	Сборочный чертеж		
				Сборочные единицы		
А4		1	11-735.01.04.100	Стойка	6	28/168
А4		2	11-735.01.04.200	Подпорка	1	72
		3	-01	Подпорка	1	72
А4		4	11-735.01.04.300	Секция	1	212
А4		5	11-735.01.04.400	Секция	1	220,3
А4		6	11-735.01.04.500	Кронштейн	5	1,8/9
				Детали		
А4		2	11-735.01.04.001	Планка	2	1,5/3
А4		9	11-735.01.04.002	Опора	1	117
		10	-01	Опора	1	117
Б4		12	11-735.01.04.004	Связь		
				Швеллер 10 ГОСТ 8240-97 / Ст3пс ГОСТ 535-88		
				L=1360±1,55	3	12 кг
Б4		13	11-735.01.04.005	Связь		36
				Уголок 50х50х5 ГОСТ 8509-93 / Ст3кп ГОСТ 535-88		
				L=10200	2	38 кг

Перв. примен.

Справ. №

Подп. и дата

Инв. № дубл.

Взам. инв. №

Подп. и дата 31.10.16.

Инв. № подл. ОП-2712

Изм.	Лист	№ докум.	Подп.	Дата
Разраб.		Тимошенко		10.16
Пров.		Автухова		10.16
Н.контр.		Тупикин		10.16
Утв.				

11-735.01.04.000

76 75

Рама конвейера

Лит.	Лист	Листов
И	1	2

ДПИ НИИ "Теплоэлектропроект"

Формат	Зона	Поз.	Обозначение	Наименование	Кол.	Приме-чание
БЧ		14	11-735.01.04.006	Опора		
				Уголок 125х125х12 ГОСТ 8509-93 / Ст3кп ГОСТ 535-88		
				L=2900±2,7	2	68 кг
БЧ		15	11-735.01.04.007	Настил		136
				Лист 5 ГОСТ 19903-74 / Ст 3кп ГОСТ 14637-89		
				1242±1,3 х2200±2,2	1	7 кг
БЧ		16	11-735.01.04.008	Связь		
				Уголок 50х50х5 ГОСТ 8509-93 / Ст3кп ГОСТ 535-88		
				L=2525±2,2	4	8 кг
БЧ		17	11-735.01.04.008	Настил		32
				Лист ромбический 5 ГОСТ 8568-77		
				Ст 3сп ГОСТ 380-88		
				680±1х2525±2,2	2	7 кг
						14
						1292

76

Подп. и дата | Инв. № дубл. | Взам. инв. № | Подп. и дата 31.10.16 | Инв. № подл. ОП-2712

Изм.	Лист	№ докум.	Подп.	Дата	11-735.01.04.000	Лист 2

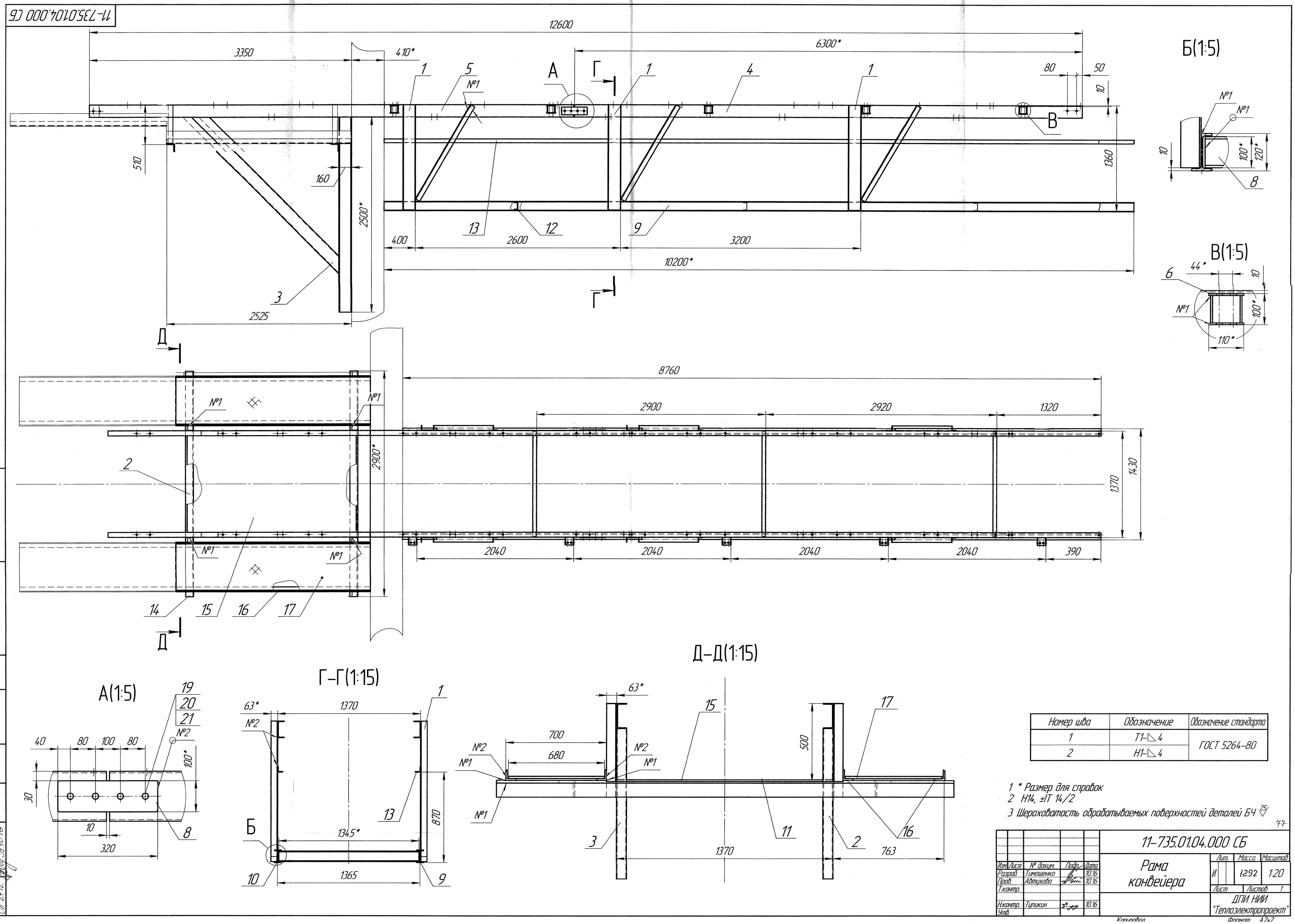

Номер шва	Обозначение	Обозначение стандарта
1	Т1-◺4	ГОСТ 5264-80
2	Н1-◺4	

1 * Размер для справок
2 Н14, ±IT 14/2
3 Шероховатость обрабатываемых поверхностей деталей БЧ 25

77

Изм.	Лист	№ докум.	Подп.	Дата
Разраб.		Тимошенко		10.16
Пров.		Автухова		10.16
Т.контр.				
Н.контр.		Тупикин		10.16
Утв.				

11-735.01.04.000 СБ

Рама конвейера

Лит.	Масса	Масштаб
И	1292	1:20

Лист | Листов 1

ДПИ НИИ "Теплоэлектропроект"

Формат	Зона	Поз.	Обозначение	Наименование	Кол.	Приме-чание
				Документация		
А2			11-735.01.04.100	Сборочный чертеж		
				Детали		
Б4		1	11-735.01.04.101	Стойка		
				Швеллер 16 ГОСТ 8240-97 / Ст3пс ГОСТ 535-88		
				L=1350±1,55	1	19 кг
Б4		2	11-735.01.04.102	Связь		
				Уголок 63×63×6 ГОСТ 8509-93 / Ст3кп ГОСТ 535-88		
				L=1395±1,55	1	9 кг

78

Перв. примен.

Справ. №

Подп. и дата

Инв. № дубл.

Взам. инв. №

Подп. и дата 31.10.16.

Инв. № подл. 04-27.12

Изм.	Лист	№ докум.	Подп.	Дата
Разраб.		Тимошенко		10.16
Пров.		Автухова		10.16
Н.контр.		Тупикин		10.16
Утв.				

11-735.01.04.100

Стойка

Лит.	Лист	Листов
И		1

ДПИ НИИ "Теплоэлектропроект"

11-735.01.04.100 СБ

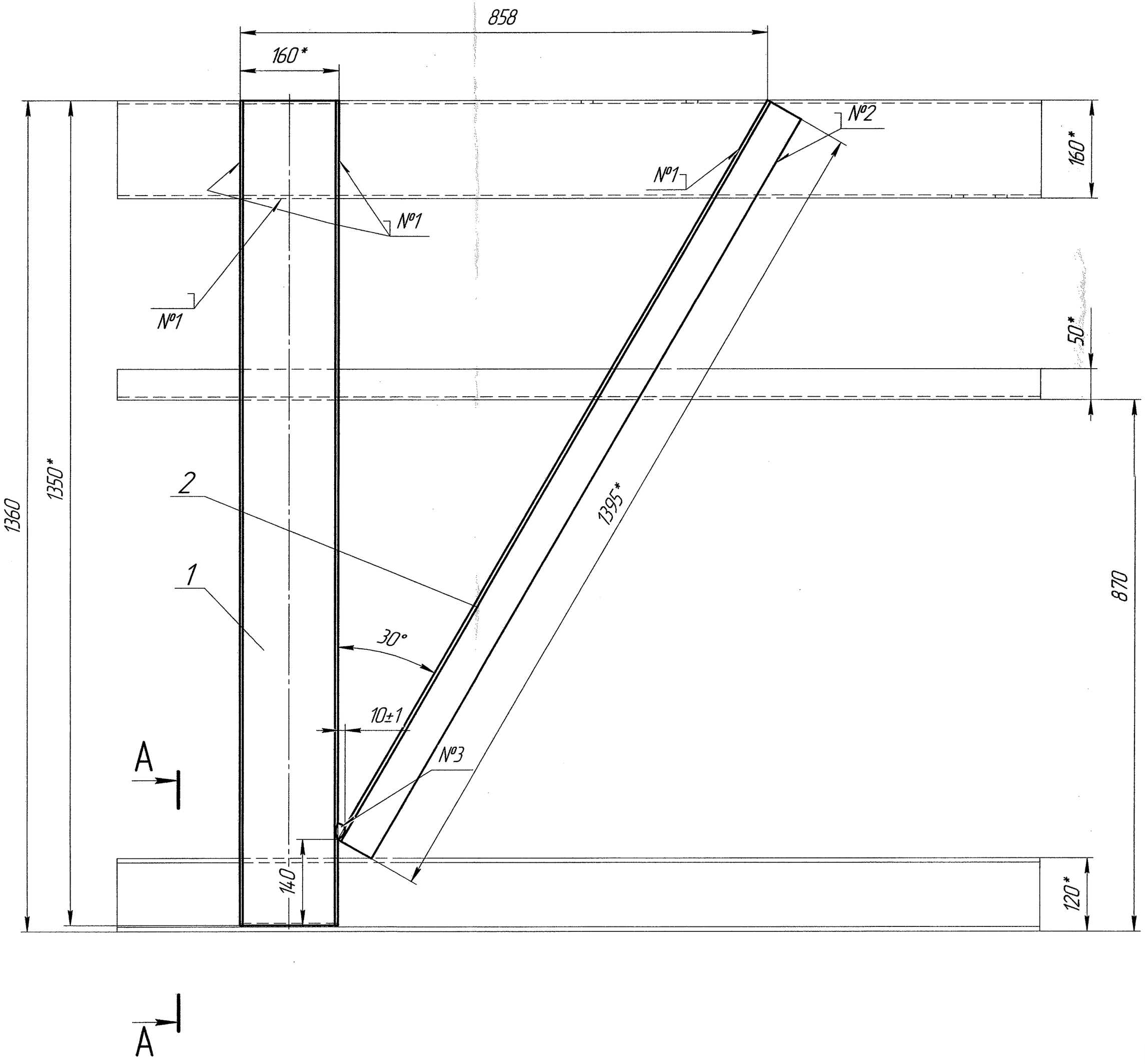

A–A(1:2,5)

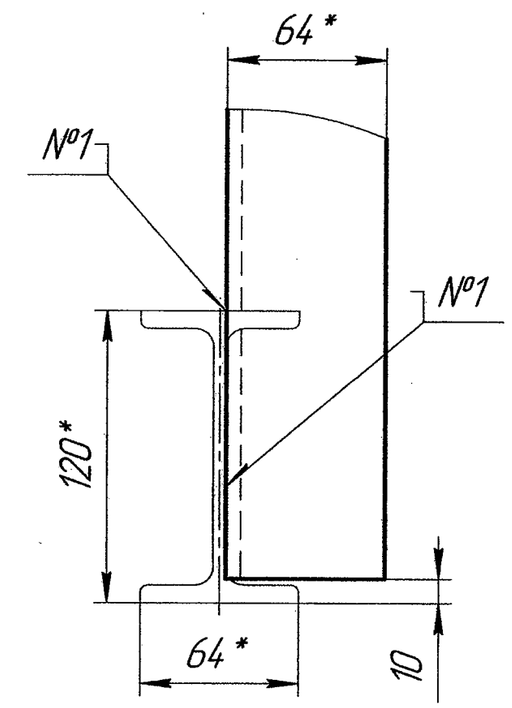

Номер шва	Обозначение	Обозначение стандарта
1	Т1-◺4	ГОСТ 5264-80
2	Н1-◺4	
3	Сварка ручная дуговая	Нестандартный шов

1 * Размер для справок
2 ±IT 14/2
3 Шероховатость обрабатываемых поверхностей деталей БЧ 25

7.9

Изм.	Лист	№ докум.	Подп.	Дата	11-735.01.04.100 СБ			
Разраб.		Тимошенко		10.16	Стойка	Лит.	Масса	Масштаб
Пров.		Автухова		10.16		И	28	1:5
Т.контр.						Лист	Листов 1	
Н.контр.		Тупикин		10.16		ДПИ НИИ "Теплоэлектропроект"		
Утв.								

Инв. № подл. 011-2872 | Подп. и дата | Взам. инв. № | Инв. № дубл. | Подп. и дата | Справ. № | Перв. примен.

Копировал | Формат А2

Формат	Зона	Поз.	Обозначение	Наименование	Кол.	Примечание
				Документация		
А2			11-735.01.04.200	Сборочный чертеж		
				Детали		
А4		1	11-735.01.04.201	Балка	1	37
Б4		2	11-735.01.04.202	Опора		
				Швеллер 16 ГОСТ 8240-97 / Ст3пс ГОСТ 535-88		
				L=2500±2,2	1	35 кг
						80

Перв. примен.

Справ. №

Подп. и дата

Инв. № дубл.

Взам. инв. №

Подп. и дата 31.10.16

Инв. № подл. 241-2712

Изм.	Лист	№ докум.	Подп.	Дата
Разраб.		Тимошенко		10.16
Пров.		Автухова		10.16
Н.контр.		Тупикин		10.16
Утв.				

11-735.01.004.200

Подпорка

Лит.	Лист	Листов
И		1

ДПИ НИИ "Теплоэлектропроект"

11-735.01.04.300 – изображено
11-735.01.04.300-01 –зеркальное отражение

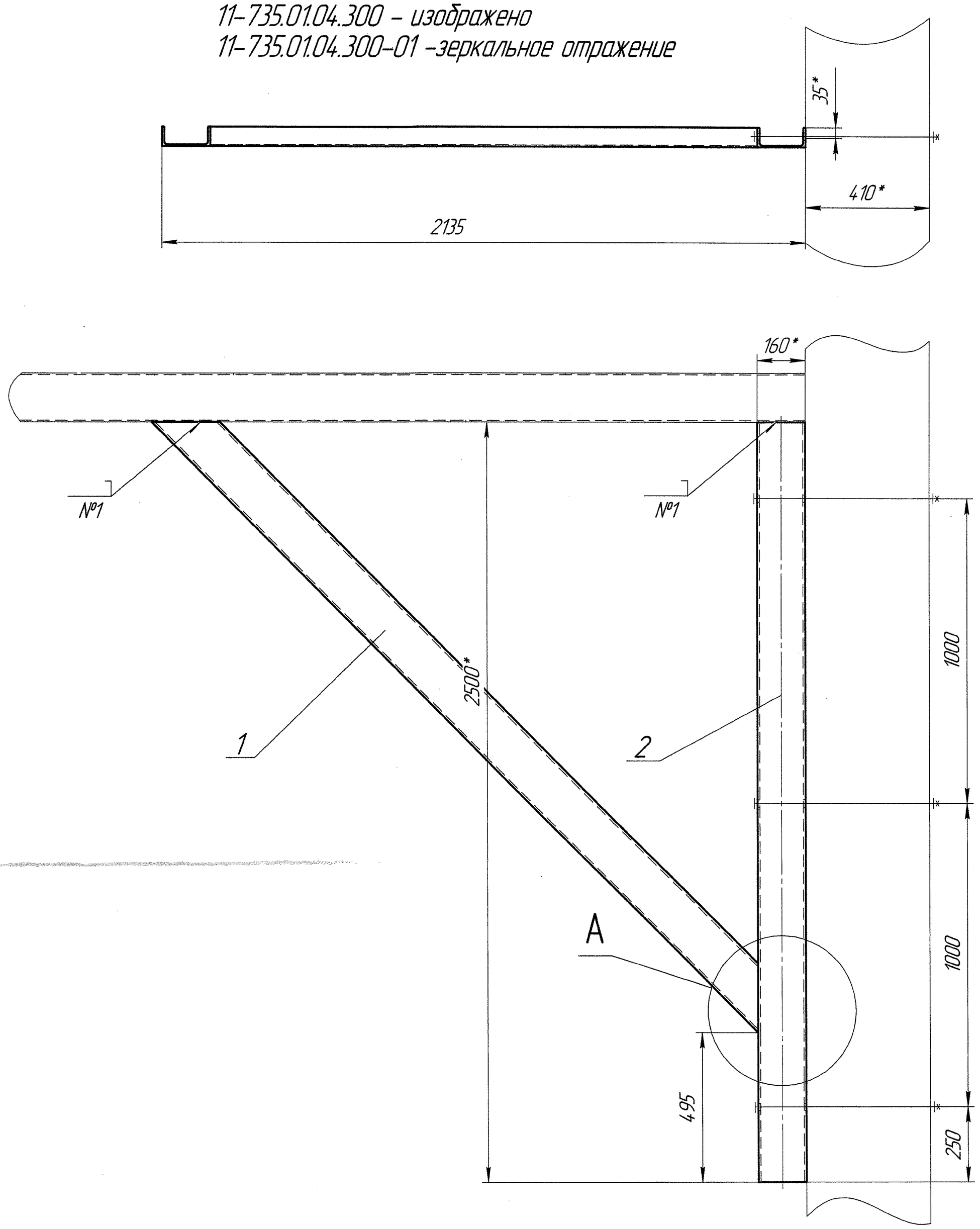

A(1:5)

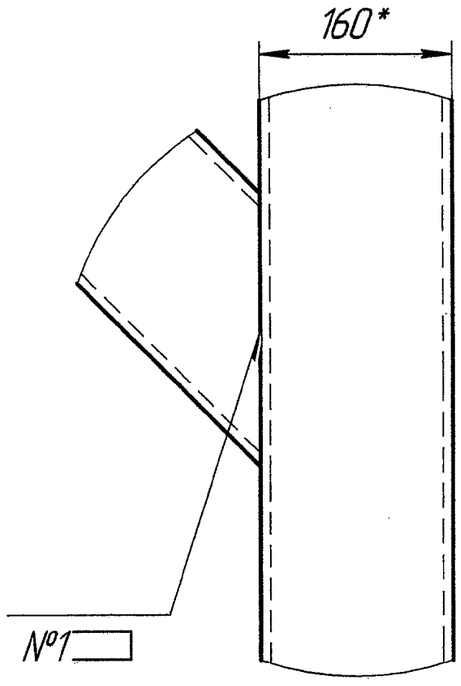

Номер шва	Обозначение	Обозначение стандарта
1	Т1-◺6	ГОСТ 5264-80

1 * Размер для справок
2 Н14, ±IT 14/2
3 Шероховатость обрабатываемых поверхностей деталей БЧ 25

81

Изм.	Лист	№ докум.	Подп.	Дата	11-735.01.04.200 СБ
Разраб.		Тимошенко		10.16	Подпорка
Пров.		Автухова		10.16	Лит. И; Масса 72; Масштаб 1:10
Т.контр.					Лист; Листов 1
Н.контр.		Тупикин		10.16	ДПИ НИИ "Теплоэлектропроект"
Утв.					

Инв. № подл. 011-2712 | Подп. и дата 31.10.16 | Взам. инв. № | Инв. № дубл. | Подп. и дата | Справ. № | Перв. примен.

Копировал | Формат А2

11-735.01.04.201

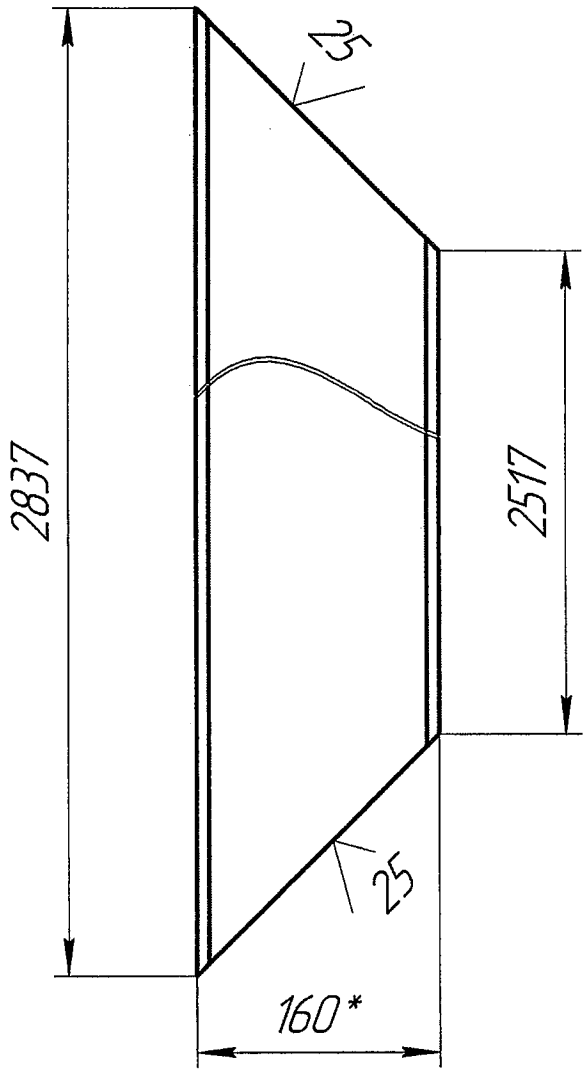

1 * Размер для справок
2 ±IT 14/2

82

Изм.	Лист	№ докум.	Подп.	Дата	11-735.01.04.201		
Разраб.		Тимошенко		10.16	Балка	Лит. И	Масса 37
Пров.		Автухова		10.16			Масштаб 1:5
Т.контр.						Лист	Листов 1
Н.контр.		Тупикин		10.16	Швеллер 16 ГОСТ 8240-97 / Ст3пс ГОСТ 535-88	ДПИ НИИ "Теплоэлектропроект"	
Утв.							

Перв. примен.

Справ. №

Подп. и дата

Инв. № дубл.

Взам. инв. №

Подп. и дата 31.10.16

Инв. № подл. 01-2412

Формат	Зона	Поз.	Обозначение	Наименование	Кол.	Приме-чание
				Документация		
А2			11-735.01.04.300 СБ	Сборочный чертеж		
				Детали		
Б4		1	11-735.01.04.301	Балка		
				Швеллер 16 ГОСТ 8240-97 / Ст3пс ГОСТ 535-88		
				L=6300±4,9	2	89,5 кг
Б4		2	11-735.01.04.302	Связь		
				Уголок 63х63х5 ГОСТ 8509-93 / Ст3кп ГОСТ 535-88		
				L=1370±1,55	5	6,6 кг

83

Перв. примен.

Справ. №

Подп. и дата

Инв. № дубл.

Взам. инв. №

Подп. и дата 31.10.16

Инв. № подл. 04-2912

Изм.	Лист	№ докум.	Подп.	Дата
Разраб.		Автухова		10.16
Пров.		Тупикин		10.16
Н.контр.		Тупикин		10.16
Утв.				

11-735.01.04.300

Секция

Лит.	Лист	Листов
И		1

ДПИ НИИ "Теплоэлектропроект"

Копировал

Формат А4

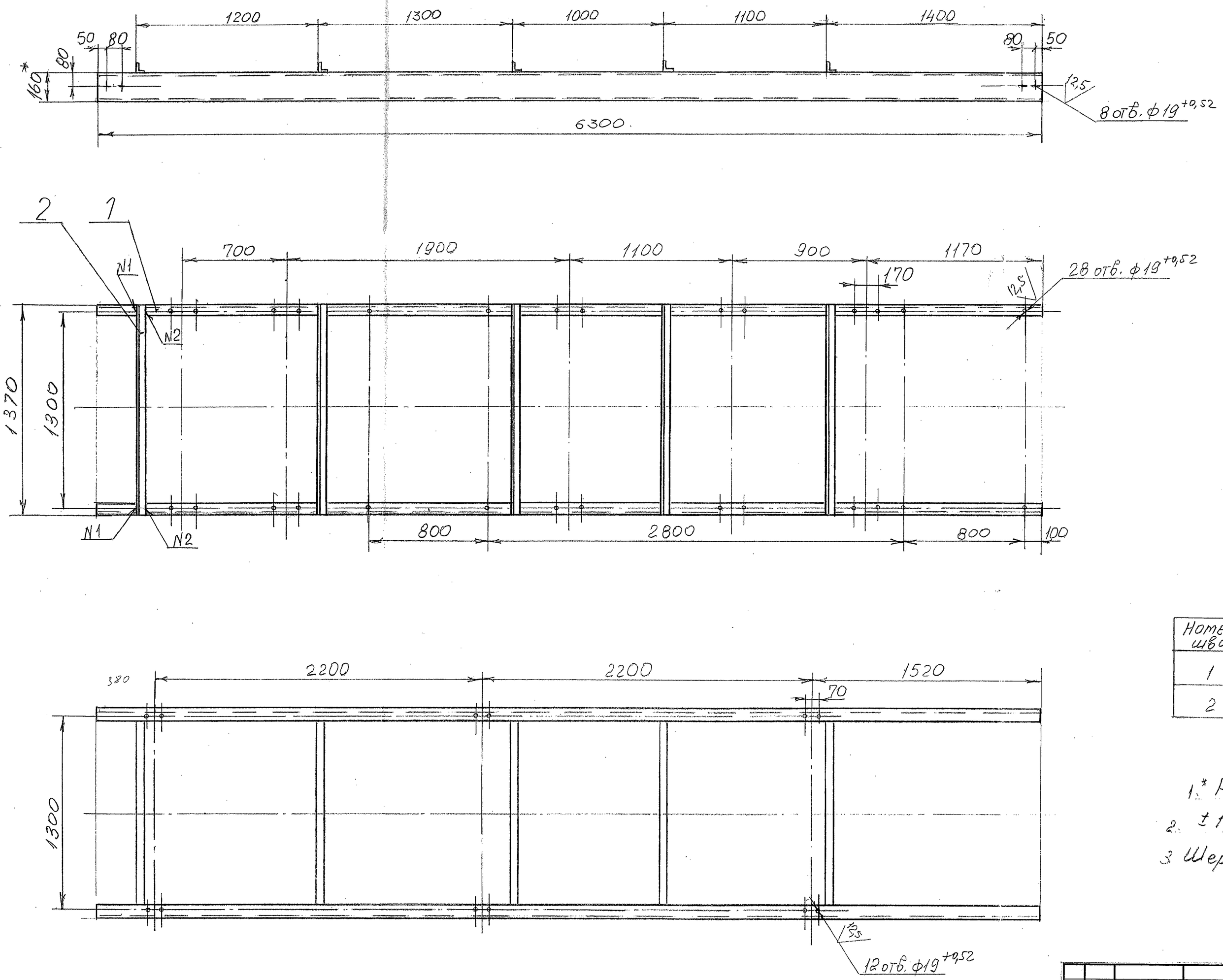

Номер шва	Обозначение	Обозначение стандарта
1	Т1-Δ6	ГОСТ 5264-80
2	Н1-Δ6	

1.* Размеры для справок.

2. ± 14/2.

3. Шерох. обраб. поверхн. дет. Б.Ч. 25√.

84

Изм.	Лист	№ докум.	Подп.	Дата
Разраб.		Автухова		10.16
Пров.		Тупикин		10.16
Т.контр.				
Н.контр.		Тупикин		10.16
Утв.				

11-735.01.04.300 СБ

Секция

Лит.	Масса	Масштаб
И	212	1:1

Лист | Листов 1

ДПИ НИИ "Теплоэлектропроект"

Инв. № подл.	Подп. и дата	Взам. инв. №	Инв. № дубл.	Подп. и дата
01-2712	31.10.16			

Формат	Зона	Поз.	Обозначение	Наименование	Кол.	Приме-чание
				Документация		
А2			11-735.01.04.400 СБ	Сборочный чертеж		
				Детали		
БЧ		1	11-735.01.04.401	Балка		
				Швеллер 16 ГОСТ 8240-97 / Ст3пс ГОСТ 535-88		
				L=6220±4,9	2	88,3 кг
БЧ		2	11-735.01.04.402	Связь		
				Уголок 63х63х5 ГОСТ 8509-93 / Ст3кп ГОСТ 535-88		
				L=1370±1,55	5	6,6 кг
БЧ		3	11-735.01.04.403	Опора		
				Уголок 63х63х5 ГОСТ 8509-93 / Ст3кп ГОСТ 535-88		
				L=110±0,435	2	0,53 кг
БЧ		4	11-735.01.04.404	Стойка		
				Уголок 63х63х5 ГОСТ 8509-93 / Ст3кп ГОСТ 535-88		
				L=500±0,775	4	2,4 кг

85

Перв. примен.

Справ. №

Подл. и дата

Инв. № дубл.

Взам. инв. №

Подп. и дата 31.10.16

Инв. № подл. 01-2712

Изм.	Лист	№ докум.	Подп.	Дата
Разраб.		Автухова		10.16
Пров.		Тупикин		10.16
Н.контр.		Тупикин		10.16
Утв.				

11-735.01.04.400

Секция

Лит.	Лист	Листов
И		1

ДПИ НИИ "Теплоэлектропроект"

Копировал

Формат А4

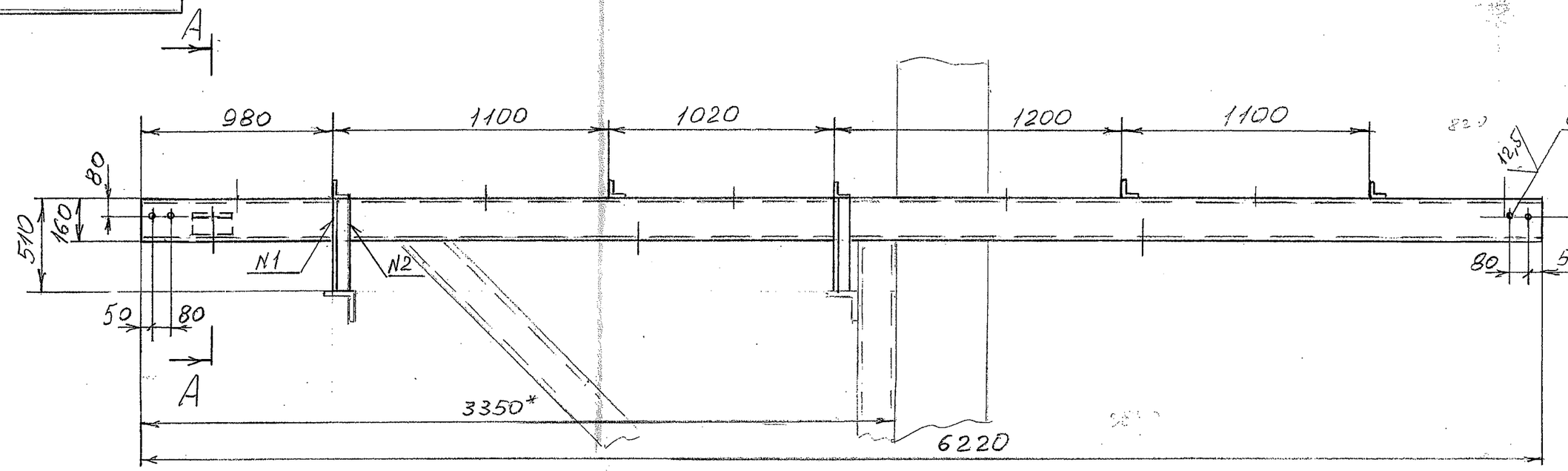

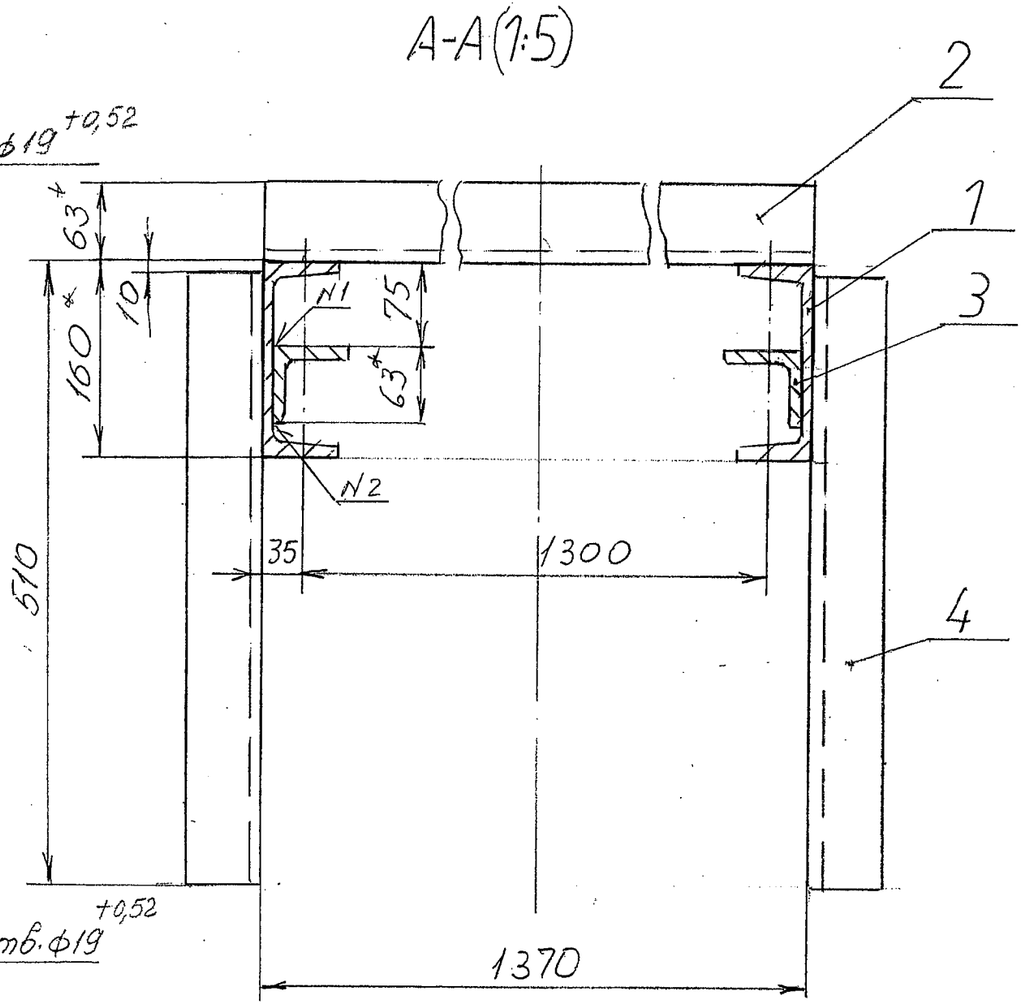

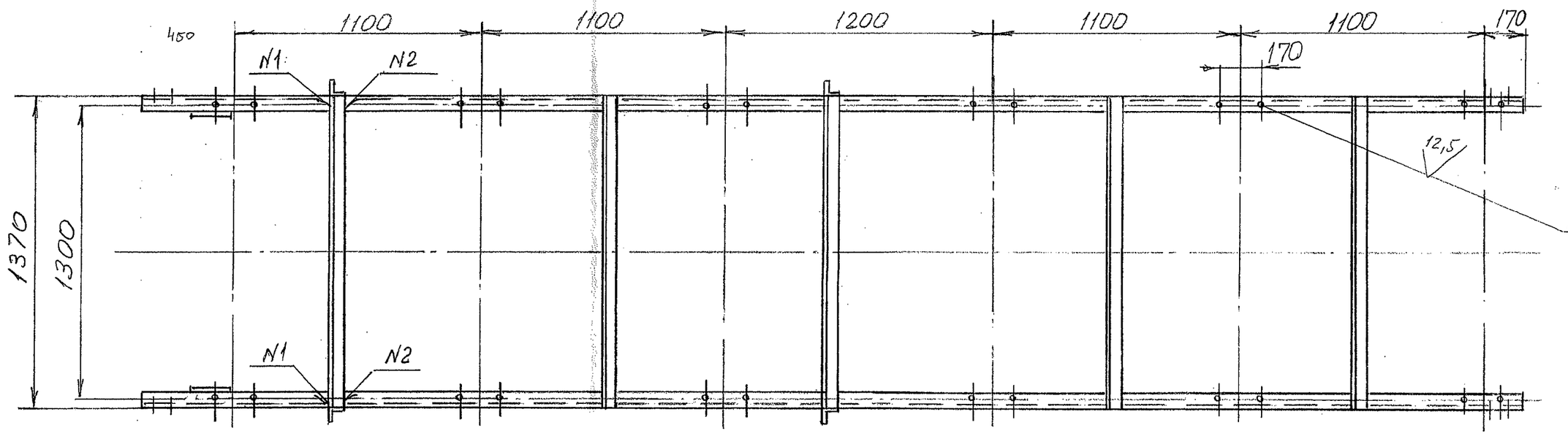

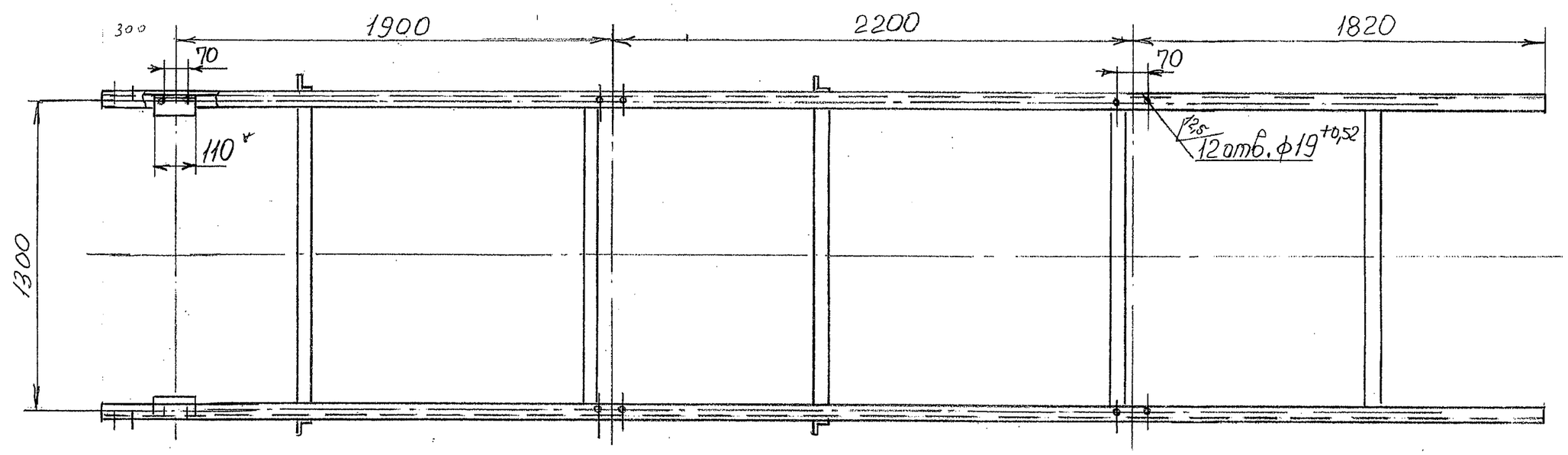

Номер шва	Обозначение	Обозначение стандарта
1	Т1-△5	ГОСТ 5264-80
2	Н1-△5	

1* Размеры для справок.
2. ± IT14/2.
3. Шерох. обраб. поверхн. дет. Б.4. $\overset{25}{\nabla}$.

Изм.	Лист	№ докум.	Подп.	Дата
Разраб.		Автухова		10.16
Пров.		Тупикин		10.16
Т.контр.				
Н.контр.		Тупикин		10.16
Утв.				

11-735.01.04.400 СБ

Секция

Лит.	Масса	Масштаб
И	220,3	1:1
Лист	Листов 1	

ДПИ НИИ "Теплоэлектропроект"

Инв. № подл.	Подп. и дата	Взам. инв. №	Инв. № дубл.	Подп. и дата
СП-2712	31.10.16.			

11-735.01.04.001

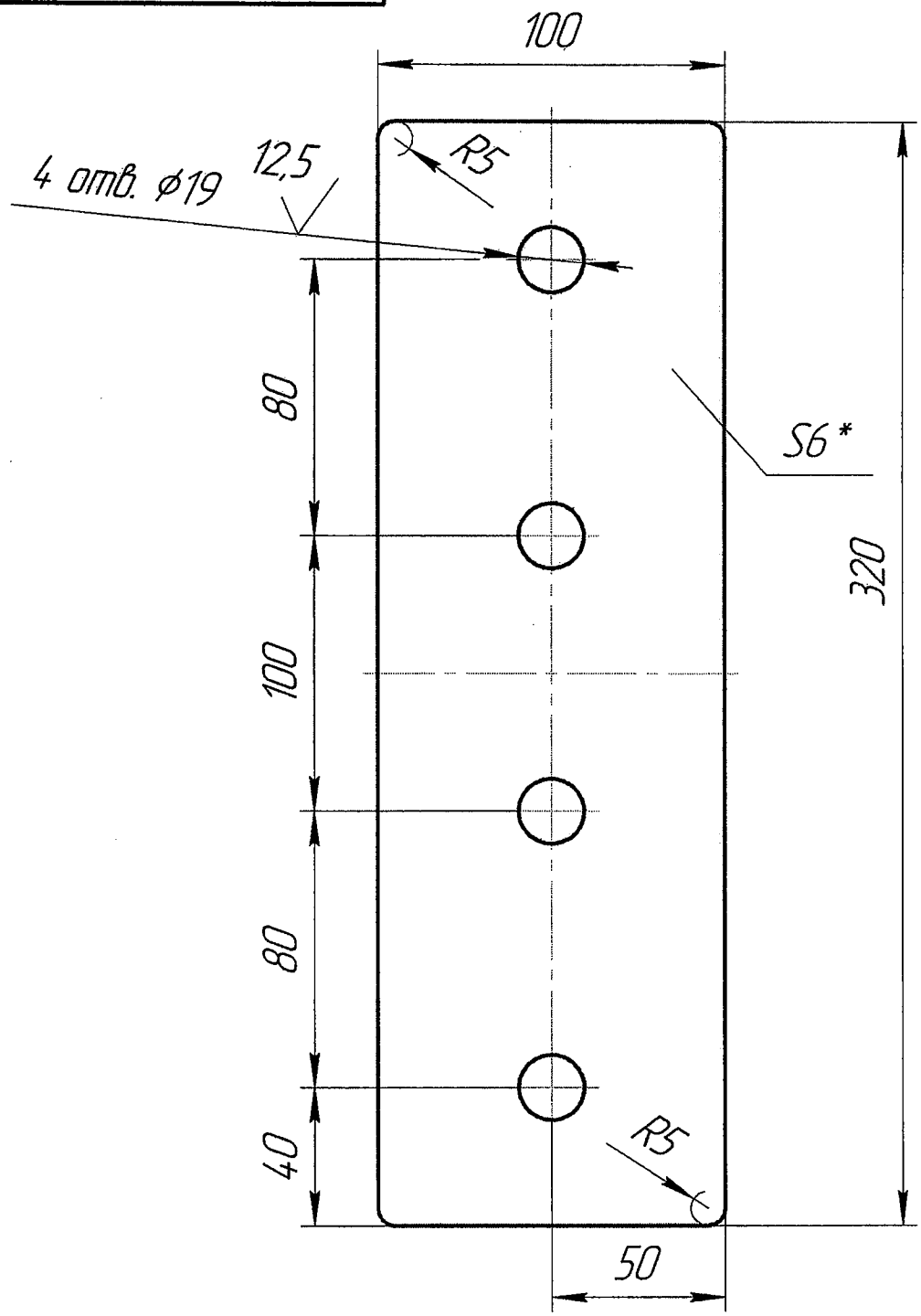

1 * Размер для справок
2 H14, ±IT 14/2

87

					11-735.01.04.001	
Изм.	Лист	№ докум.	Подп.	Дата	Планка	Лит. И; Масса 1,5; Масштаб 1:2
Разраб.		Тимошенко		10.16		Лист; Листов 1
Пров.		Автухова		10.16		
Т.контр.						
Н.контр.		Тупикин		10.16	Полоса 100×6 ГОСТ 103-2006 / Ст3пс ГОСТ 535-2005	ДПИ НИИ "Теплоэлектропроект"
Утв.						

Перв. примен.

Справ. №

Подп. и дата

Инв. № дубл.

Взам. инв. №

Подп. и дата 31.10.16

Инв. № подл. 014-2712

11-735.01.04.002

11-735.01.04.002 – изображено
11-735.01.04.002-01 –зеркальное отражение

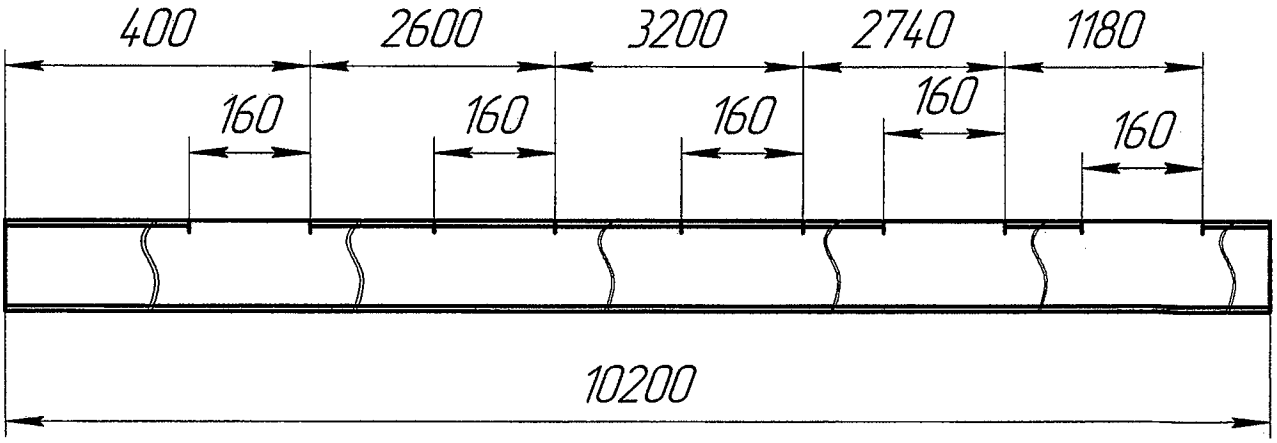



А–А(1:4)

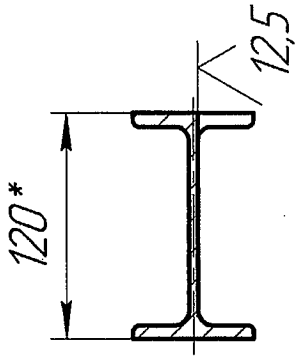

1 * Размер для справок
2 ±IT 14/2

88

					11-735.01.04.002		
Изм.	Лист	№ докум.	Подп.	Дата	Опора	Лит.	Масса / Масштаб
Разраб.		Тимошенко		10.16		И	117 / 1:10
Пров.		Автухова		10.16		Лист	Листов 1
Т.контр.							
Н.контр.		Тупикин		10.16	Двутавр 12 ГОСТ 8239-89 / Ст3кп 2 ГОСТ 535-2005	ДПИ НИИ "Теплоэлектропроект"	
Утв.							

Перв. примен.
Справ. №
Подп. и дата
Инв. № дубл.
Взам. инв. №
Подп. и дата 31.10.16
Инв. № подл. 011-2412

Формат	Зона	Поз.	Обозначение	Наименование	Кол.	Примечание
				Документация		
А3			11-735.01.04.500	Сборочный чертеж		
				Детали		
А4		1	11-735.01.04.501	Полка	2	
Б4		2	11-735.01.04.502	Стенка		
				Лист 6 ГОСТ 19903-74 / Ст 3кп ГОСТ 14637-89		
				88±0,435 х100±0,435	2	0,4 кг

Перв. примен.

Справ. №

Подп. и дата

Инв. № дубл.

Взам. инв. №

Подп. и дата 31.10.16

Инв. № подл. 011-23-16

Изм.	Лист	№ докум.	Подп.	Дата
Разраб.		Тимошенко		10.16
Пров.		Автухова		10.16
Н.контр.		Тупикин		10.16
Утв.				

11-735.01.04.500

Кронштейн

Лит.	Лист	Листов
И		1

ДПИ НИИ "Теплоэлектропроект"

89

Копировал

Формат А4

11-735.01.04.500 СБ

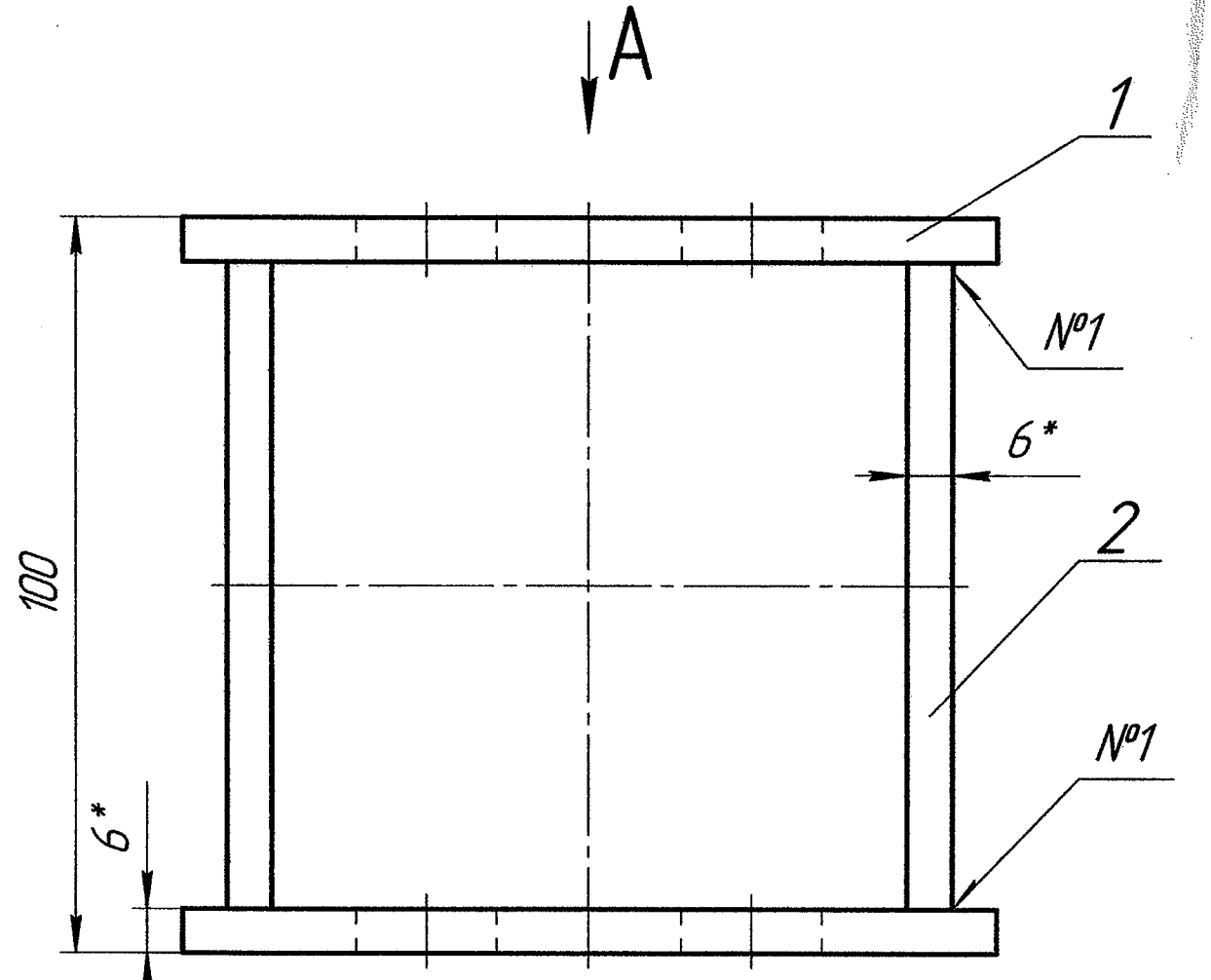

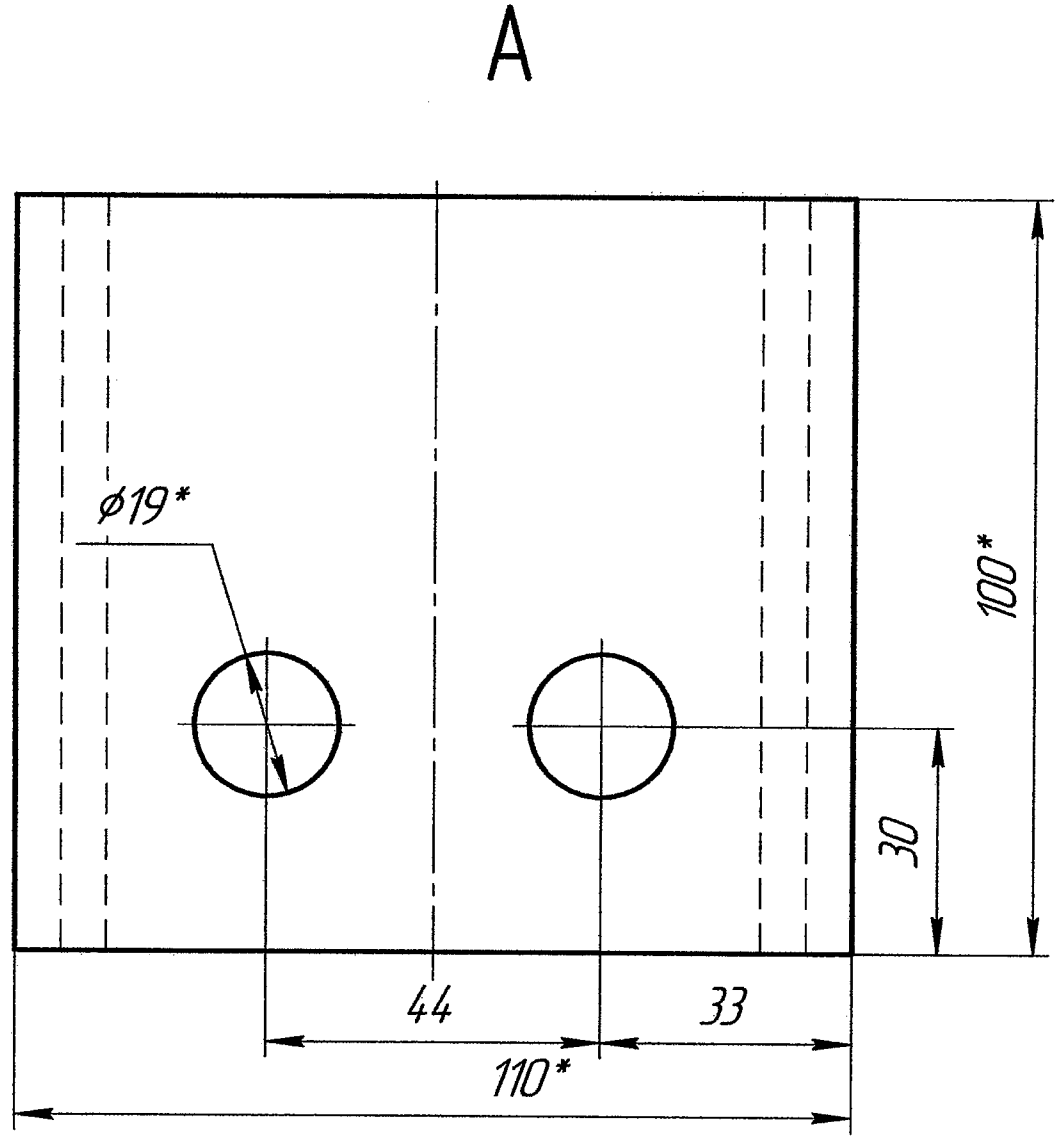

1 * Размер для справок
2 H14, ±IT 14/2
3 Шероховатость обрабатываемых поверхностей деталей БЧ $\frac{25}{\nabla}$

Номер шва	Обозначение шва	Обозначение стандарта
1	T1-△5	ГОСТ 5264-80

90

Изм.	Лист	№ докум.	Подп.	Дата
Разраб.		Тимошенко		10.16
Пров.		Автухова		10.16
Т.контр.				
Н.контр.		Тупикин		10.16
Утв.				

11-735.01.04.500 СБ

Кронштейн

Лит.	Масса	Масштаб
И	1,8	1:1
Лист	Листов 1	

ДПИ НИИ "Теплоэнергопроект"

Перв. примен.
Справ. №
Подп. и дата
Инв. № дубл.
Взам. инв. №
Подп. и дата
Инв. № подл. 011-2712 16.09.2016

11-735.01.04.501

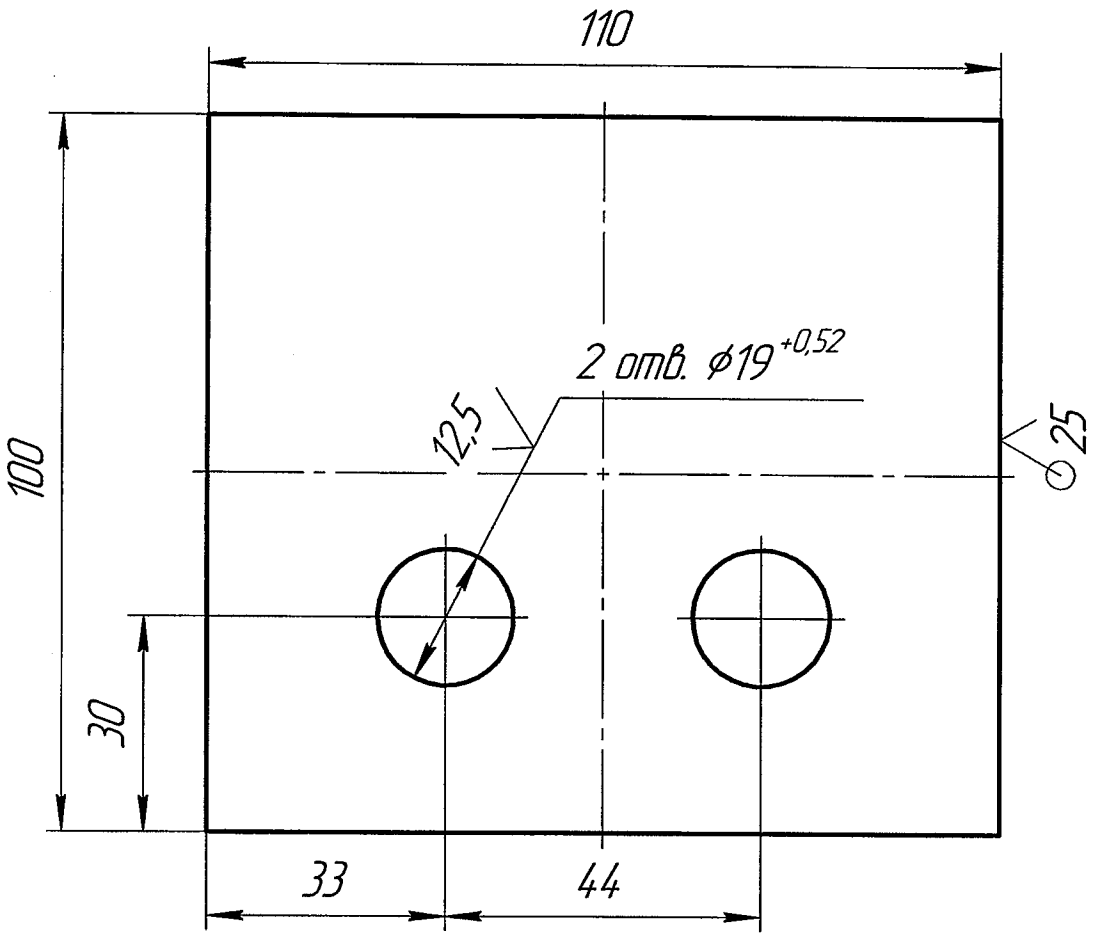

1 * Размер для справок
2 H14, ±IT 14/2

91

					11-735.01.04.501	
Изм.	Лист	№ докум.	Подп.	Дата	Полка	Лит. И / Масса 0,5 / Масштаб 1:1
Разраб.		Тимошенко		10.16		Лист / Листов 1
Пров.		Автцхова		10.16		
Т.контр.						
Н.контр.		Тупикин		10.16	6 ГОСТ 19903-74 / Ст 3кп ГОСТ 14637-89	ДПИ НИИ "Теплоэнергопроект"
Утв.						

Копировал

Формат А4

Перв. примен.

Справ. №

Подп. и дата

Инв. № дубл.

Взам. инв. №

Подп. и дата 31.10.16

Инв. № подл. 011-2712

Формат	Зона	Поз.	Обозначение	Наименование	Кол.	Примечание
				Документация		
А2			11-735.01.05.000 СБ	Сборочный чертеж		
				Детали		
А4		1	11-735.01.05.001	Ребро	8	
А4		2	11-735.01.05.002	Планка	2	
БЧ		3	11-735.01.05.003	Пластина		
				Лист 10 ГОСТ 19903-74 / Ст 3кп ГОСТ 14637-89		
				110±0,435×110±0,435	4	1,5 кг
БЧ		4	11-735.01.05.004	Стойка		
				Швеллер 16 ГОСТ 8240-97 / Ст3пс ГОСТ 535-88		
				L=875±1,15	1	12 кг
БЧ		5	11-735.01.05.005	Стойка		
				Швеллер 16 ГОСТ 8240-97 / Ст3пс ГОСТ 535-88		
				L=1225±1,3	3	17 кг
БЧ		6	11-735.01.05.006	Связь		
				Уголок 70×70×6 ГОСТ 8509-93 / Ст3кп ГОСТ 535-88		
				L=1600±1,55	2	10 кг
						92

Перв. примен.

Справ. №

Подп. и дата

Инв. № дубл.

Взам. инв. №

Подп. и дата 31.10.16

Инв. № подл. 044-2-12

Изм.	Лист	№ докум.	Подп.	Дата
Разраб.		Тимошенко		10.16
Пров.		Автухова		10.16
Н.контр.		Тупикин		10.16
Утв.				

11-735.01.05.000

Рама винтовой натяжки

Лит.	Лист	Листов
И	1	2

ДПИ НИИ "Теплоэлектропроект"

Копировал

Формат А4

Формат	Зона	Поз.	Обозначение	Наименование	Кол.	Приме-чание
Б4		7	11-735.01.05.007	Балка		
				Уголок 110×70×8 ГОСТ 8510-86 / Ст3кп ГОСТ 535-88		
				L=1340±1,55	2	12 кг
Б4		8	11-735.01.05.008	Кронштейн		
				Уголок 50×50×5 ГОСТ 8509-93 / Ст3кп ГОСТ 535-88		
				L=200±0,575	4	0,5 кг

93

Подп. и дата | Инв. № дубл. | Взам. инв. № | Подп. и дата 31.10.16 | Инв. № подл. 01-2442

Изм.	Лист	№ докум.	Подп.	Дата	11-735.01.05.000	Лист 2

Копировал Формат А4

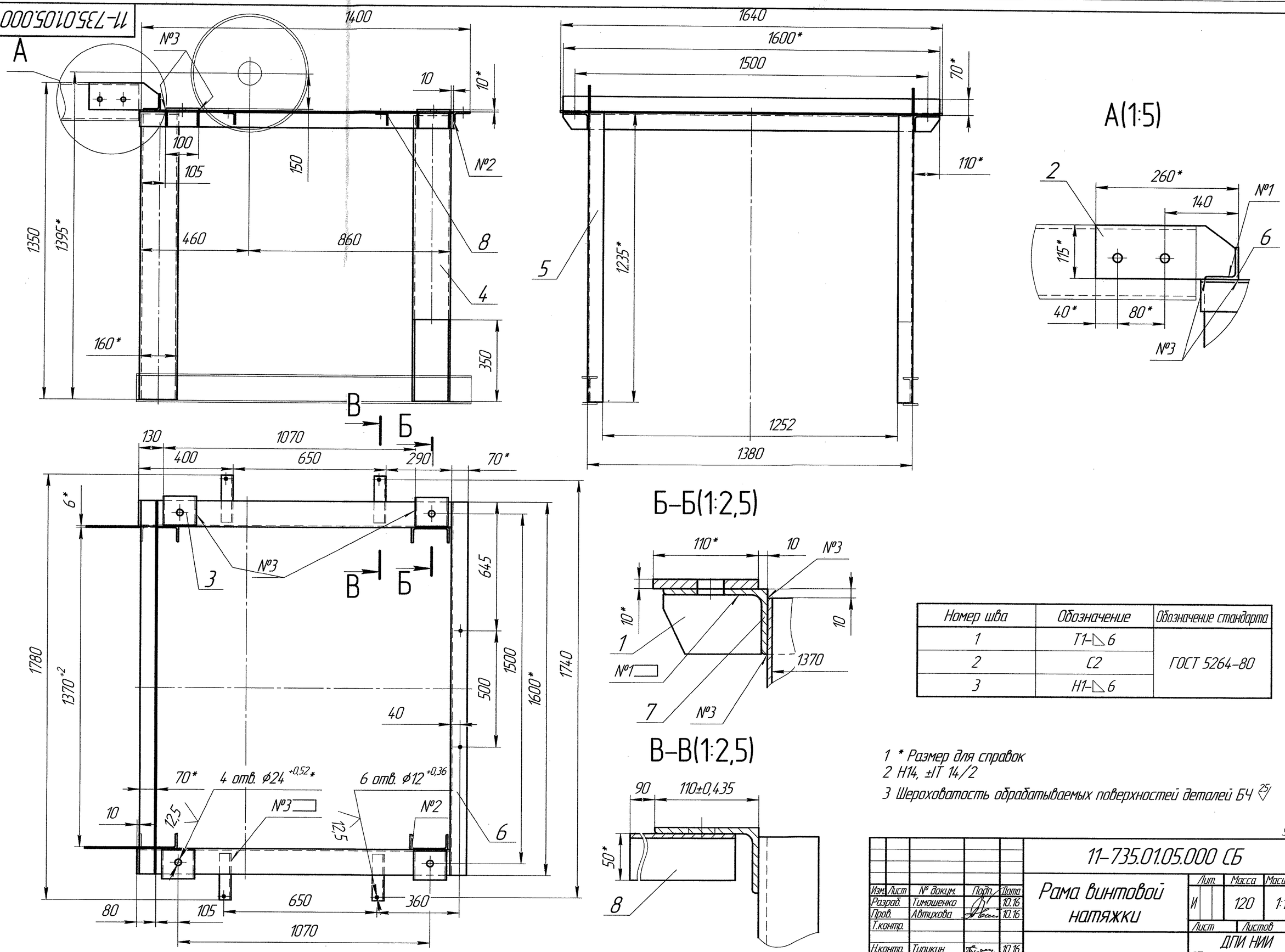

Номер шва	Обозначение	Обозначение стандарта
1	Т1–◺6	ГОСТ 5264-80
2	С2	
3	Н1–◺6	

1 * Размер для справок
2 Н14, ±IT 14/2
3 Шероховатость обрабатываемых поверхностей деталей БЧ 25

94

Изм.	Лист	№ докум.	Подп.	Дата
Разраб.		Тимошенко		10.16
Пров.		Автухова		10.16
Т.контр.				
Н.контр.		Тупикин		10.16
Утв.				

11-735.01.05.000 СБ

Рама винтовой натяжки

Лит.	Масса	Масштаб
И	120	1:10

Лист | Листов 1

ДПИ НИИ "Теплоэлектропроект"

Инв. № подл. 011-2712 | Подп. и дата 31.10.16 | Взам. инв. № | Инв. № дубл. | Подп. и дата | Справ. № | Перв. примен.

Копировал | Формат А2

11-735.01.05.001

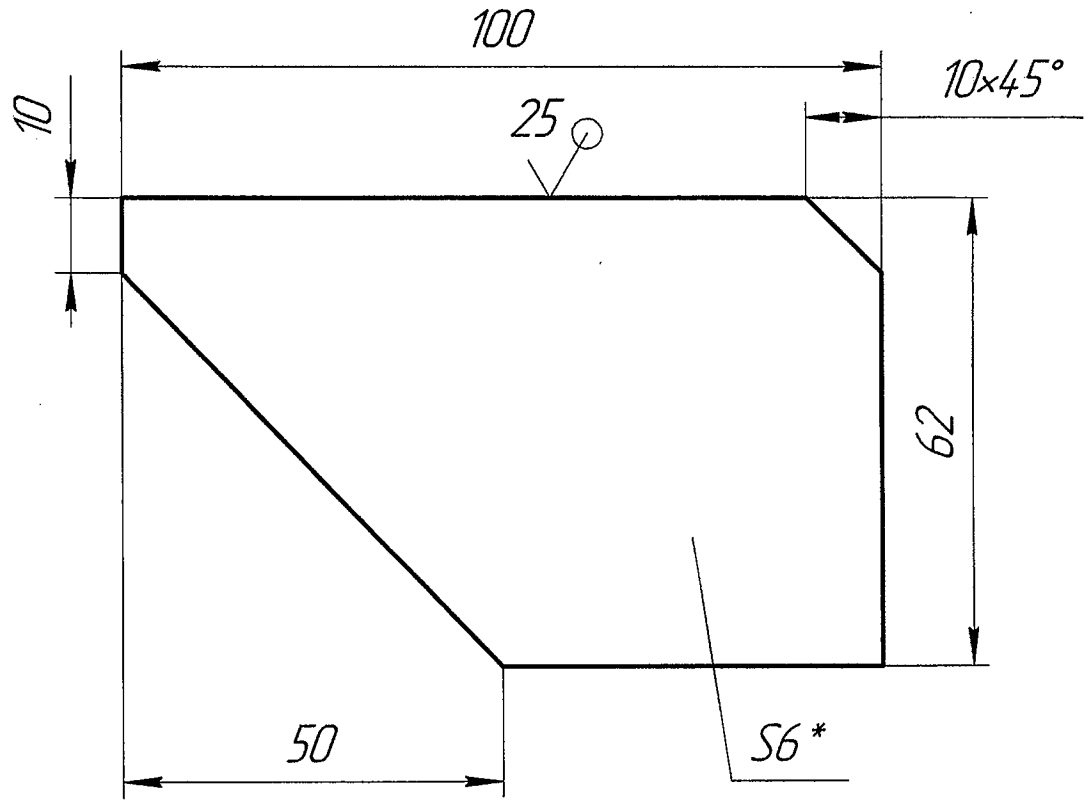

1 * Размер для справок
2 ±IT 14/2

95

					11-735.01.05.001		
Изм.	Лист	№ докум.	Подп.	Дата	Ребро	Лит.	Масса / Масштаб
Разраб.		Тимошенко		10.16		И	0,2 / 1:1
Пров.		Автухова		10.16		Лист	Листов 1
Т.контр.							
Н.контр.		Тупикин		10.16	6 ГОСТ 19903-74 / Ст 3пс ГОСТ 14637-89	ДПИ НИИ "Теплоэлектропроект"	
Утв.							

Перв. примен.

Справ. №

Подп. и дата

Инв. № дубл.

Взам. инв. №

Подп. и дата 31.10.16

Инв. № подл. 011-2712

11-735.01.05.002

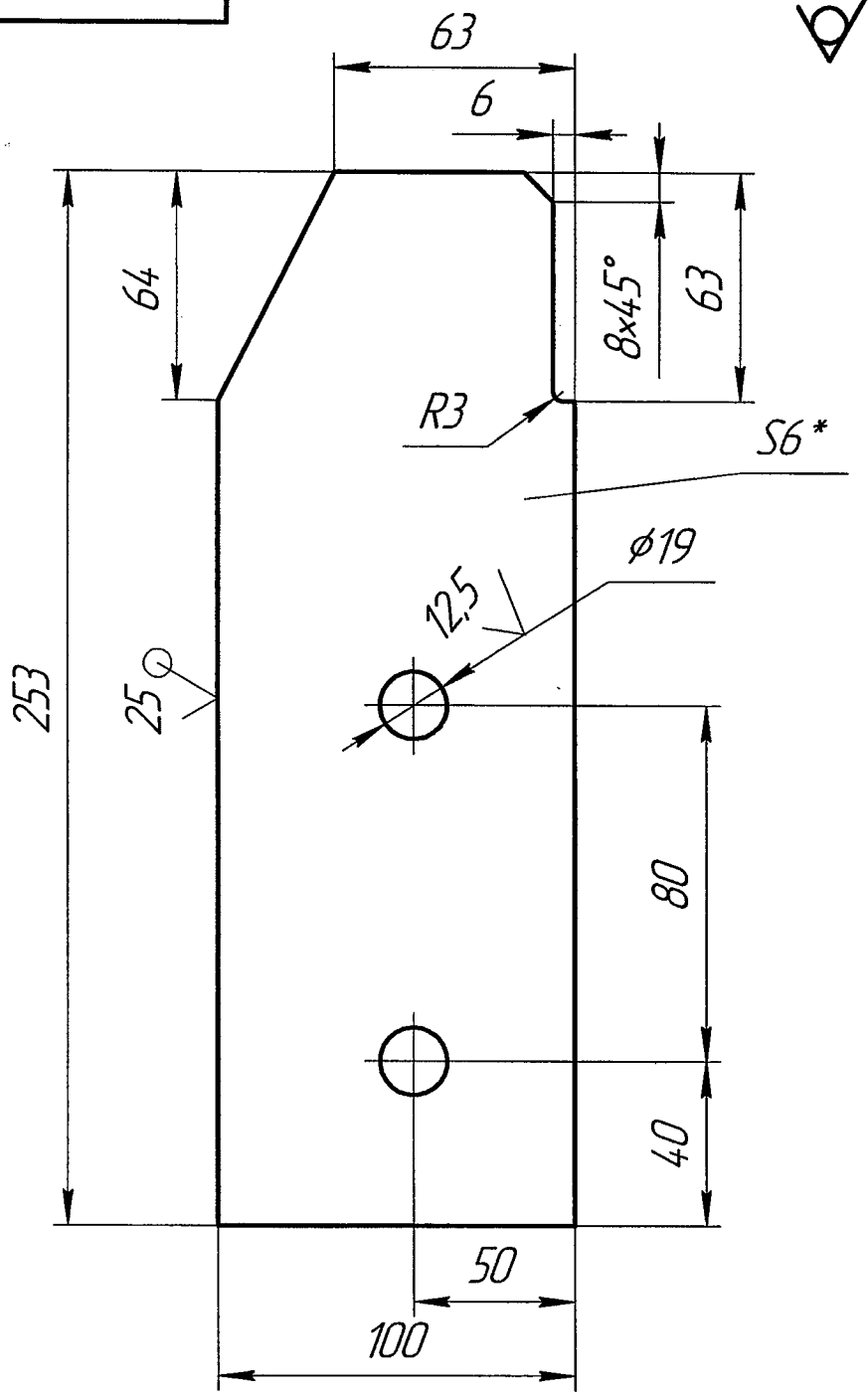

1 * Размер для справок
2 H14, ±IT 14/2

9,6

11-735.01.05.002

Изм.	Лист	№ докум.	Подп.	Дата
Разраб.		Тимошенко		10.16
Пров.		Автцхова		10.16
Т.контр.				
Н.контр.		Тупикин		10.16
Утв.				

Планка

Лит.	Масса	Масштаб
И	1,5	1:2

Лист | Листов 1

Лист 6 ГОСТ 19903-74 / Ст Зпс ГОСТ 14637-89

ДПИ НИИ "Теплоэлектропроект"

Копировал

Формат А4

Перв. примен.

Справ. №

Подп. и дата

Инв. № дубл.

Взам. инв. №

Подп. и дата 31.10.16

Инв. № подл. 011-2412

Формат	Зона	Поз.	Обозначение	Наименование	Кол.	Примечание
				Документация		
А3			11-735.01.06.000	Сборочный чертеж		
				Детали		
А4		1	11-735.01.06.001	Стенка	2	
А4		2	11-735.01.06.002	Крыша	1	
Б4		3	11-735.01.06.003	Опора		
				Уголок 50х50х5 ГОСТ 8509-93 / Ст3кп ГОСТ 535-88		
				L=1700±1,85	2	6 кг
Б4		4	11-735.01.06.004	Кронштейн		
				Уголок 50х50х5 ГОСТ 8509-93 / Ст3кп ГОСТ 535-88		
				L=40±0,5	4	0,5 кг

Перв. примен.

Справ. №

Подп. и дата

Инв. № дубл.

Взам. инв. №

Подп. и дата 31.10.16

Инв. № подл. 011-2712

Изм.	Лист	№ докум.	Подп.	Дата
Разраб.		Тимошенко		10.16
Пров.		Автухова		10.16
Н.контр.		Тупикин		10.16
Утв.				

11-735.01.06.000

Кожух натяжного барабана

Лит.	Лист	Листов
И		1

ДПИ НИИ "Теплоэлектропроект"

11-735.01.06.000 СБ

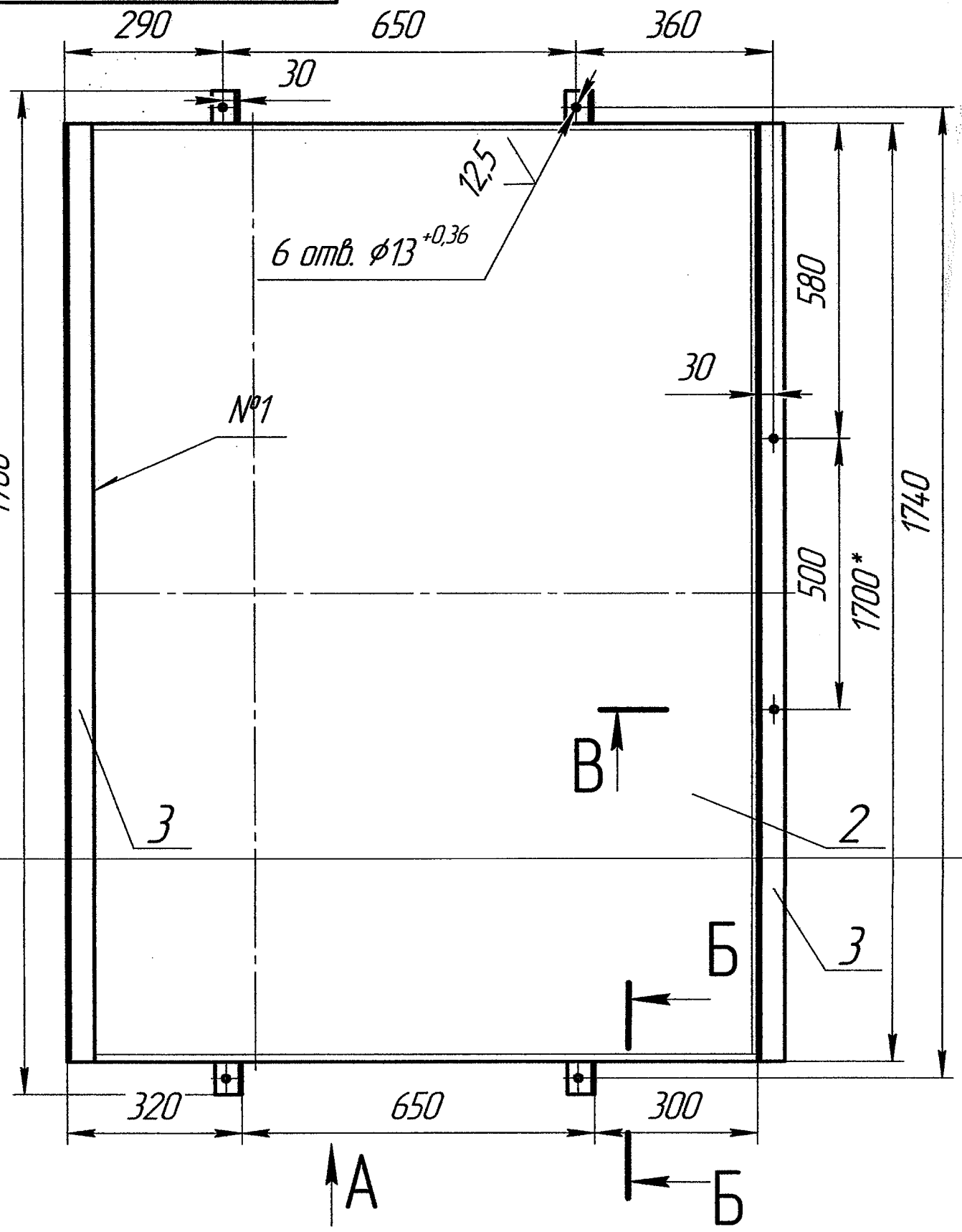

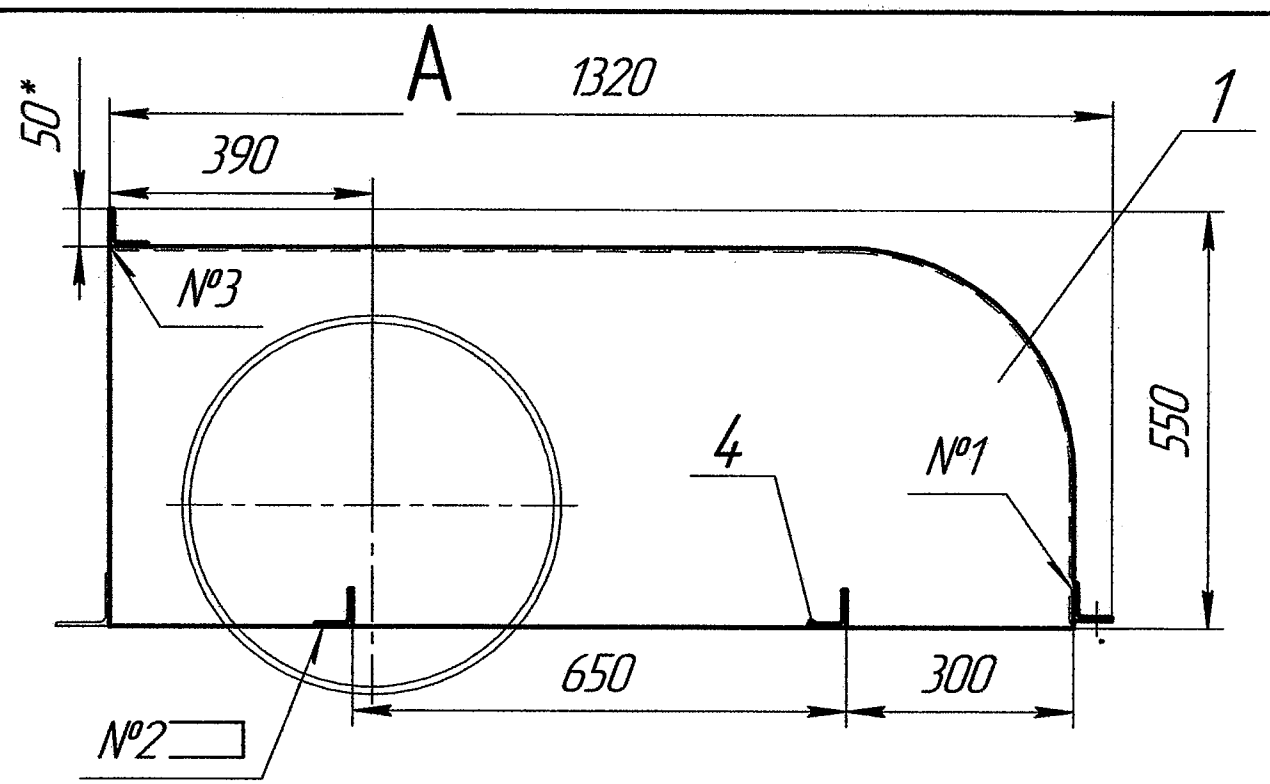

Б–Б (1:1)

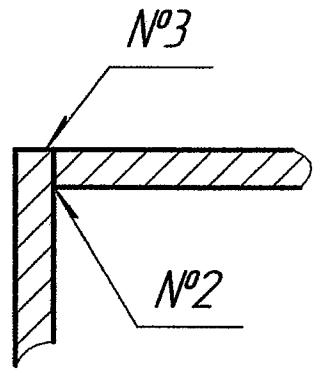

В–В(1:2)

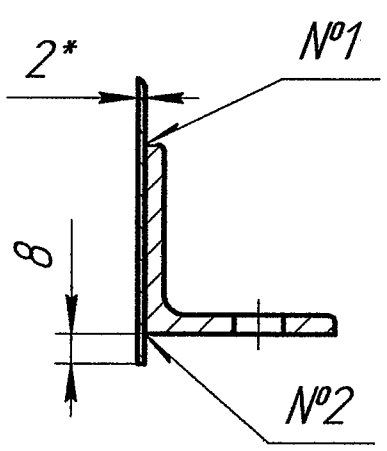

1 * Размер для справок
2 H14, ±IT 14/2
3 Шероховатость обрабатываемых поверхностей деталей Б Ч $\frac{25}{}$

Номер шва	Обозначение шва	Обозначение стандарта
1	Н1-△4	ГОСТ 5264-80
2	Т1-△4	
3	С2	

98

Изм.	Лист	№ докум.	Подп.	Дата
Разраб.		Тимошенко		10.16
Пров.		Автухова		10.16
Т.контр.				
Н.контр.		Тупикин		10.16
Утв.				

11-735.01.06.000 СБ

Кожух винтовой натяжки

Лит.	Масса	Масштаб
И	105	1:10
Лист	Листов 1	

ДПИ НИИ "Теплоэлектропроект"

Перв. примен.

Справ. №

Подп. и дата

Инв. № дубл.

Взам. инв. №

Подп. и дата 5.10.16.

Инв. № подл. 014-2772

11-735.01.06.001

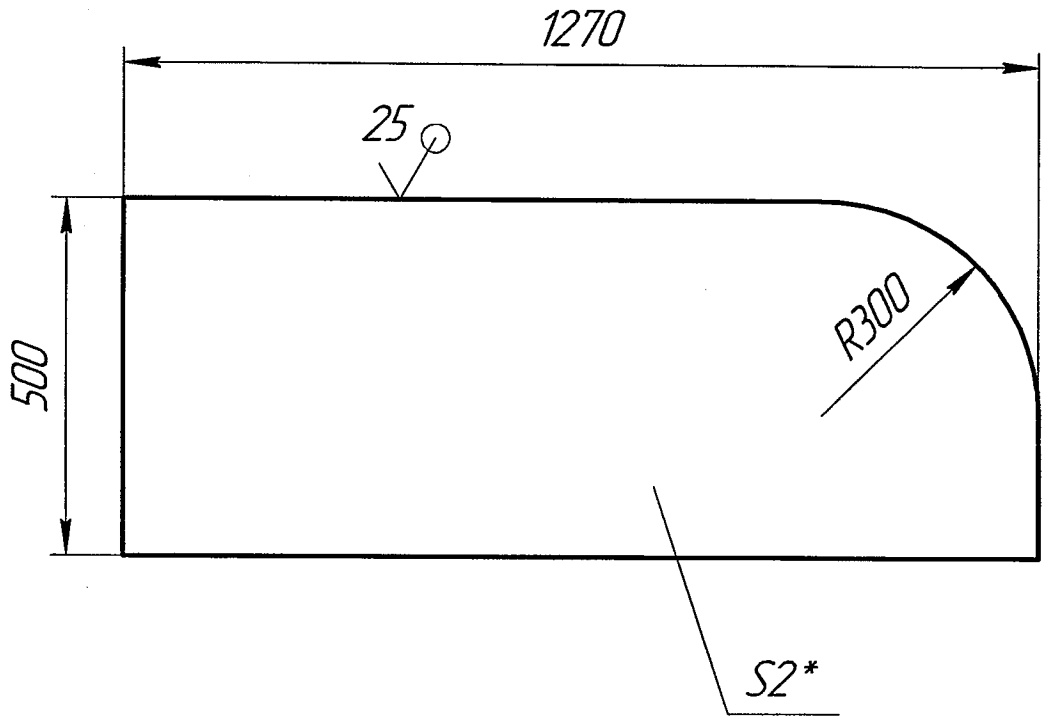

1 * Размер для справок
2 ±IT 14/2

99

					11-735.01.06.001		
Изм.	Лист	№ докум.	Подп.	Дата	Стенка	Лит.	Масса / Масштаб
Разраб.		Тимошенко		10.16		И	24 / 1:10
Пров.		Автухова		10.16		Лист	Листов 1
Т.контр.							
Н.контр.		Тупикин		10.16	2,0 ГОСТ 19903-74 / ОК 360 В ГОСТ 16523-89	ДПИ НИИ "Теплоэлектропроект"	
Утв.							

Копировал

Формат А4

Перв. примен.

Справ. №

Подп. и дата

Инв. № дубл.

Взам. инв. №

Подп. и дата 31.10.16

Инв. № подл. 044-2712

11-735.01.06.002

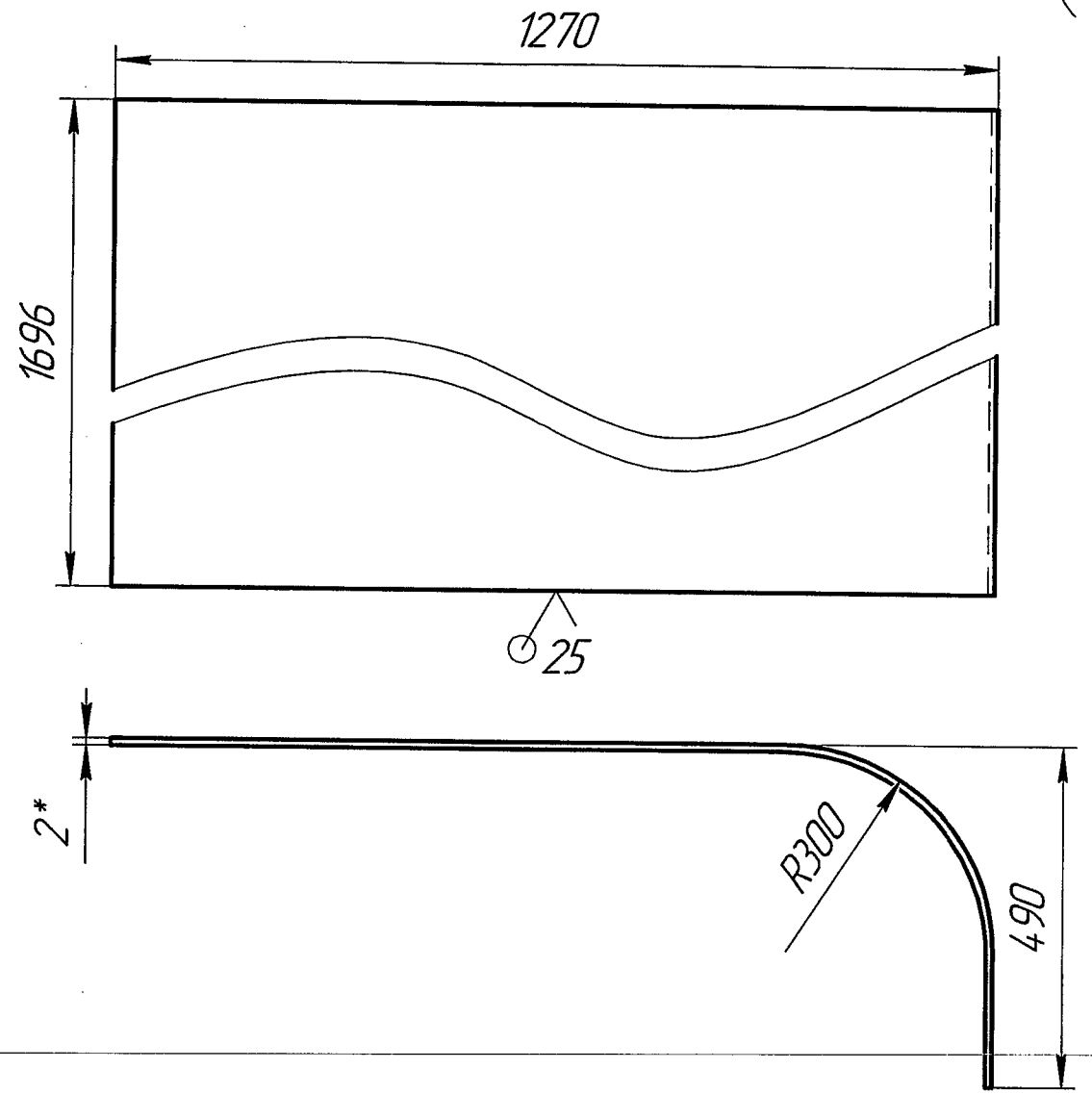

1 * Размер для справок
2 ±IT 14/2
3 Длина развертки L=1611 мм

10,0

Изм.	Лист	№ докум.	Подп.	Дата
Разраб.		Тимошенко		10.16
Пров.		Автухова		10.16
Т.контр.				10.16
Н.контр.		Тупикин		10.16
Утв.				

11-735.01.06.002

Крыша

Лит.	Масса	Масштаб
И	43	1:10
Лист	Листов 1	

Лист 2,0 ГОСТ 19903-74 / ОК 360 В ГОСТ 16523-89

ДПИ НИИ "Теплоэлектропроект"

Копировал

Формат А4

Перв. примен.

Справ. №

Подп. и дата

Инв. № дубл.

Взам. инв. №

Подп. и дата 10.10.16

Инв. № подл. 011-2712

Формат	Зона	Поз.	Обозначение	Наименование	Кол.	Примечание
				Документация		
А2			11-735.01.07.000 СБ	Сборочный чертеж		
				Детали		
Б4		1	11-735.01.07.001	Опора		
				Уголок 50х50х5 ГОСТ 8509-93 / Ст3кп ГОСТ 535-88		
				L=820±1,15	4	3 кг
Б4		2	11-735.01.07.002	Стойка		12
				Уголок 50х50х5 ГОСТ 8509-93 / Ст3кп ГОСТ 535-88		
				L=1200±1,3	6	4,5 кг
Б4		3	11-735.01.07.003	Связь		27
				Полоса 50х5 ГОСТ 103-76 / Ст3сп ГОСТ 1463-89		
				L=2465±2,2	4	5 кг
Б4		4	11-735.01.07.004	Стенка		20
				Лист 2,0 ГОСТ 19903-74 / 0К360В ГОСТ 16523-97		
				700±1х5180±4,9	2	56,9 кг
Б4		5	11-735.01.07.005	Крыша		113,8
				Лист 2,0 ГОСТ 19903-74 / 0К360В ГОСТ 16523-97		
				820±1,15х5180±4,9	2	66,7 кг
						133,4
						101

Перв. примен.

Справ. №

Подп. и дата

Инв. № дубл.

Взам. инв. №

Подп. и дата 31.10.16

Инв. № подл. 01-2712

Изм.	Лист	№ докум.	Подп.	Дата
Разраб.		Тимошенко		10.16
Пров.		Автухова		10.16
Н.контр.		Тупикин		10.16
Утв.				

11-735.01.07.000

Укрытие конвейера

Лит.	Лист	Листов
И		1

ДПИ НИИ "Теплоэлектропроект"

11-735.01.07.000 СБ

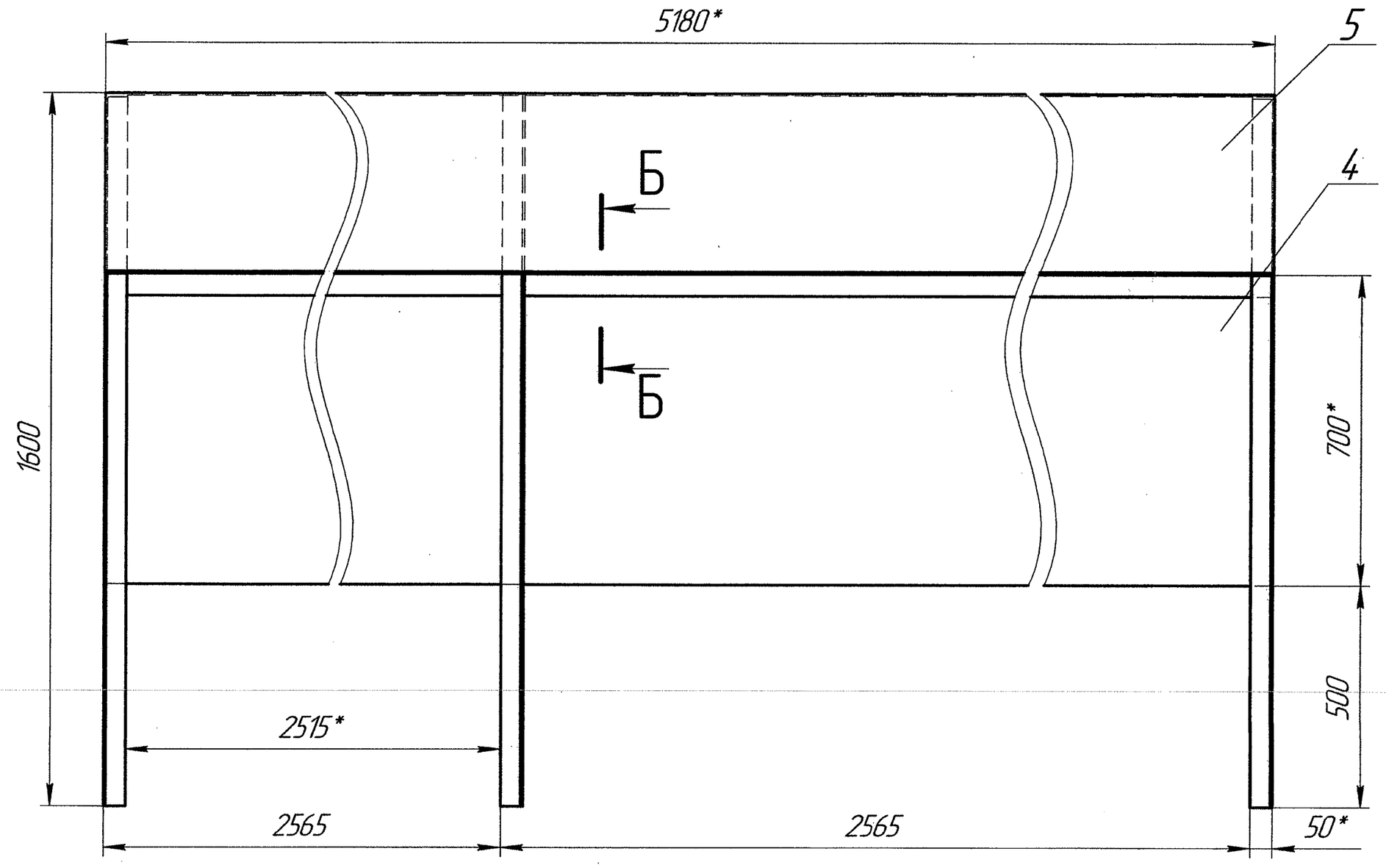

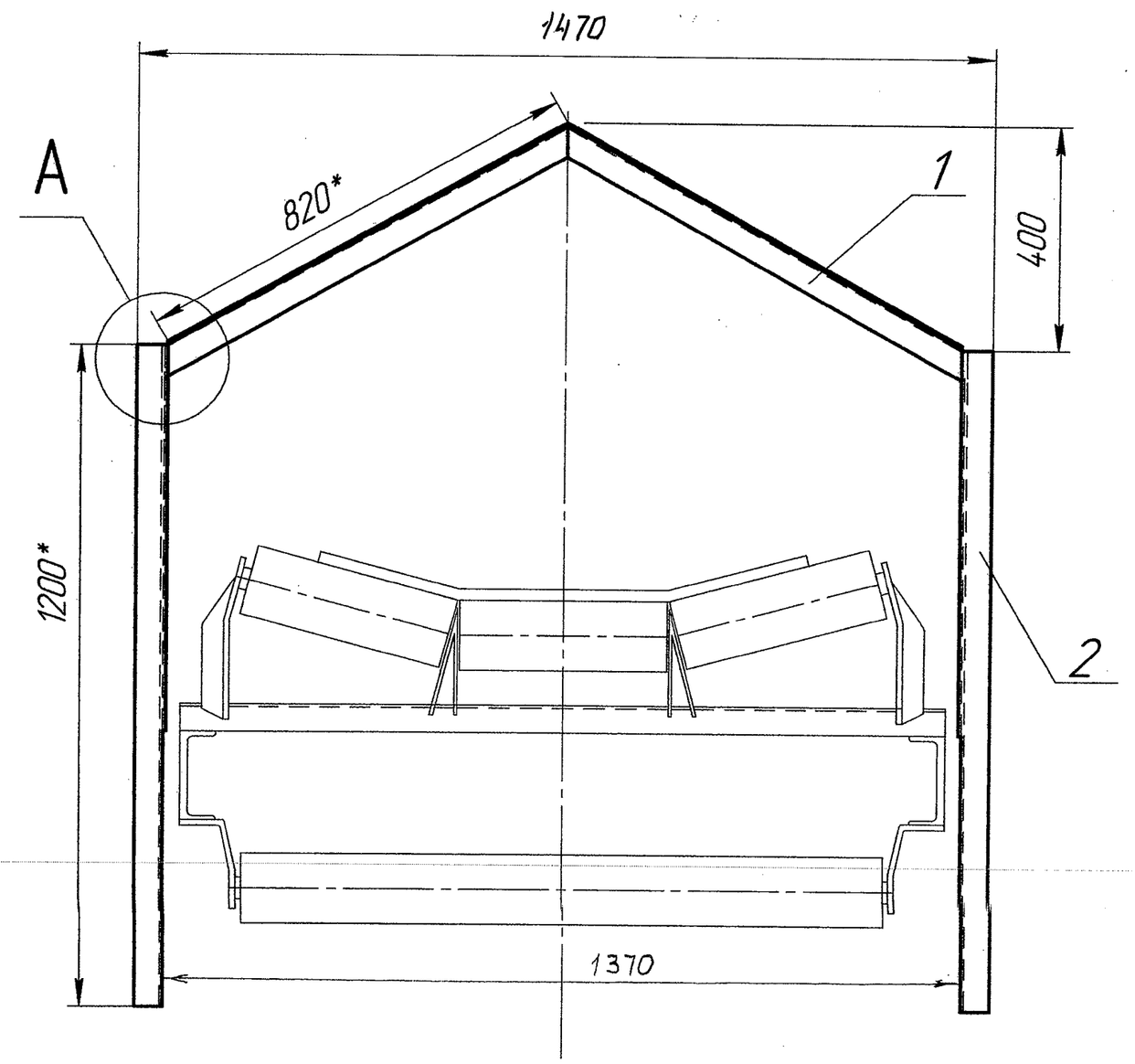

А(1:2)

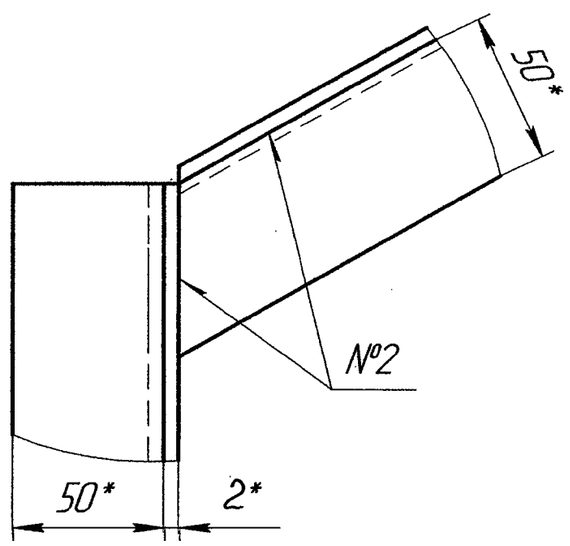

Б–Б(1:1)

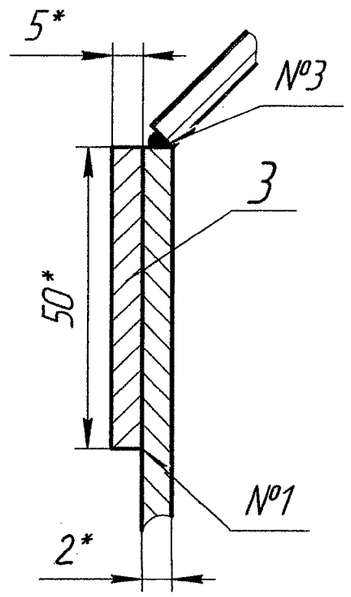

Номер шва	Обозначение	Обозначение стандарта
1	Н1-△2	ГОСТ 5264-80
2	С2	
3	У1	ГОСТ 11534-75

1 * Размер для справок
2 ±IT 14/2
3 Шероховатость обрабатываемых поверхностей деталей Б Ч $\overset{25}{\nabla}$
4 Детали поз. 4 и 5 допускается выполнить из нескольких частей

102

Изм.	Лист	№ докум.	Подп.	Дата	11-735.01.07.000 СБ			
Разраб.		Тимошенко		10.16	Укрытие конвейера	Лит.	Масса	Масштаб
Пров.		Автухова		10.16		И	306	1:10
Т.контр.						Лист	Листов 1	
Н.контр.		Тупикин		10.16		ДПИ НИИ "Теплоэлектропроект"		
Утв.								

Копировал Формат А2

Перв. примен.
Справ. №
Подп. и дата
Инв. № подл. 04-2472 Подп. 3.10.16
Взам. инв. №
Инв. № дубл.
Подп. и дата

Формат	Зона	Поз.	Обозначение	Наименование	Кол.	Приме-чание
				Документация		
А1			11-735.01.08.000 СБ	Сборочный чертеж		
				Сборочные единицы		
А4		1	11-735.01.08.100	Корыто	1	
А4		2	11-735.01.02.100	Петля	2	
				Детали		
А4		3	111-735.01.02.005	Ручка	2	
А4		4	11-735.01.08.001	Фартук	2	
А4		5	11-735.01.08.002	Планка	2	
А4		6	11-735.01.08.003	Винт	20	
БЧ		7	11-735.01.08.004	Крышка		
				Лист 5 ГОСТ 19903-74 / Ст 3кп ГОСТ 14637-89		
				850±1,15х5500±4,9	1	180 кг
БЧ		8	11-735.01.08.005	Крышка люка		
				Лист 5 ГОСТ 19903-74 / Ст 3кп ГОСТ 14637-89		
				630±1х730±1	1	18 кг
				Стандартные изделия		
		9		Болт М16.6g×30.58		
				ГОСТ 7798-70	12	

Перв. примен.

Справ. №

Подп. и дата

Инв. № дубл.

Взам. инв. №

Подп. и дата 31.10.16

Инв. № подл. 014-2712

Изм.	Лист	№ докум.	Подп.	Дата
Разраб.		Тимошенко		10.16
Пров.		Автухова		10.16
Н.контр.		Тупикин		10.16
Утв.				

11-735.01.08.000

103

Лоток

Лит.	Лист	Листов
И	1	2

ДПИ НИИ "Теплоэлектропроект"

Копировал

Формат А4

Формат	Зона	Поз.	Обозначение	Наименование	Кол.	Приме-чание
		10		Гайка М16х1,5.6Н.5		
				ГОСТ 5915-70	12	
		11		Шайба 16.37		
				ГОСТ 11371-78	12	

Инв. № подл.	Подп. и дата	Взам. инв. №	Инв. № дубл.	Подп. и дата
011-2712	31.10.16			

Изм.	Лист	№ докум.	Подп.	Дата	11-735.01.08.000	Лист 2

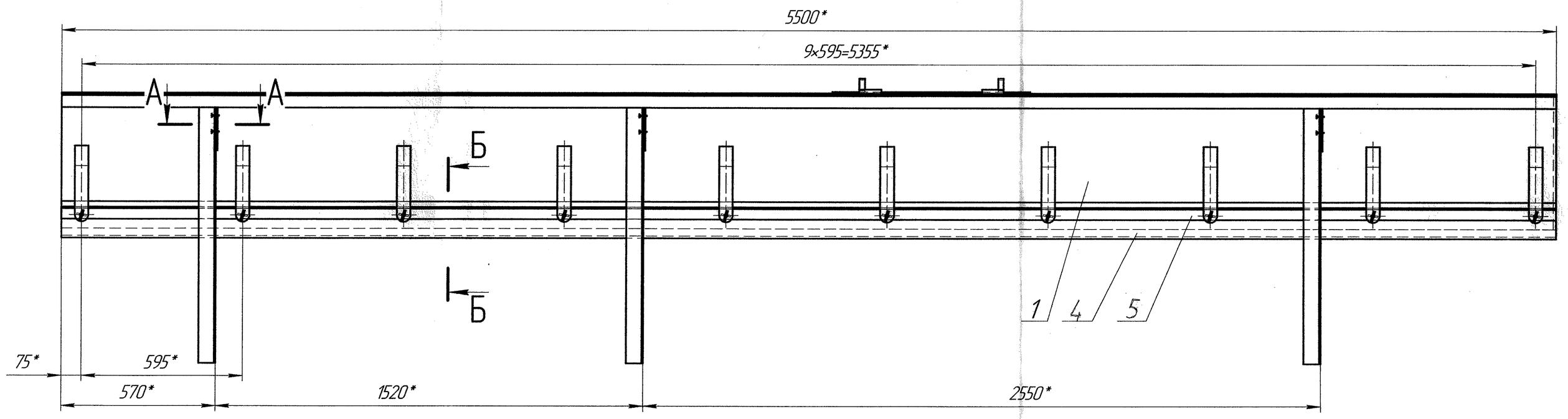

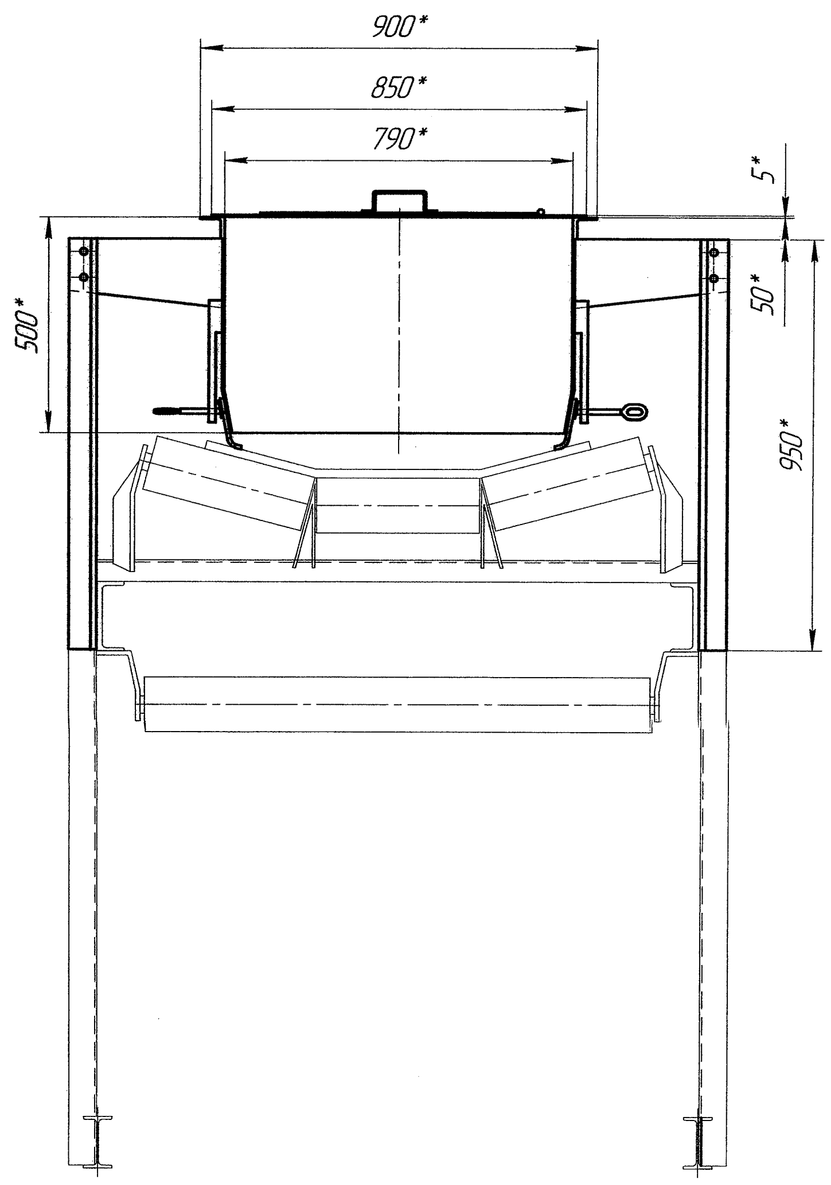

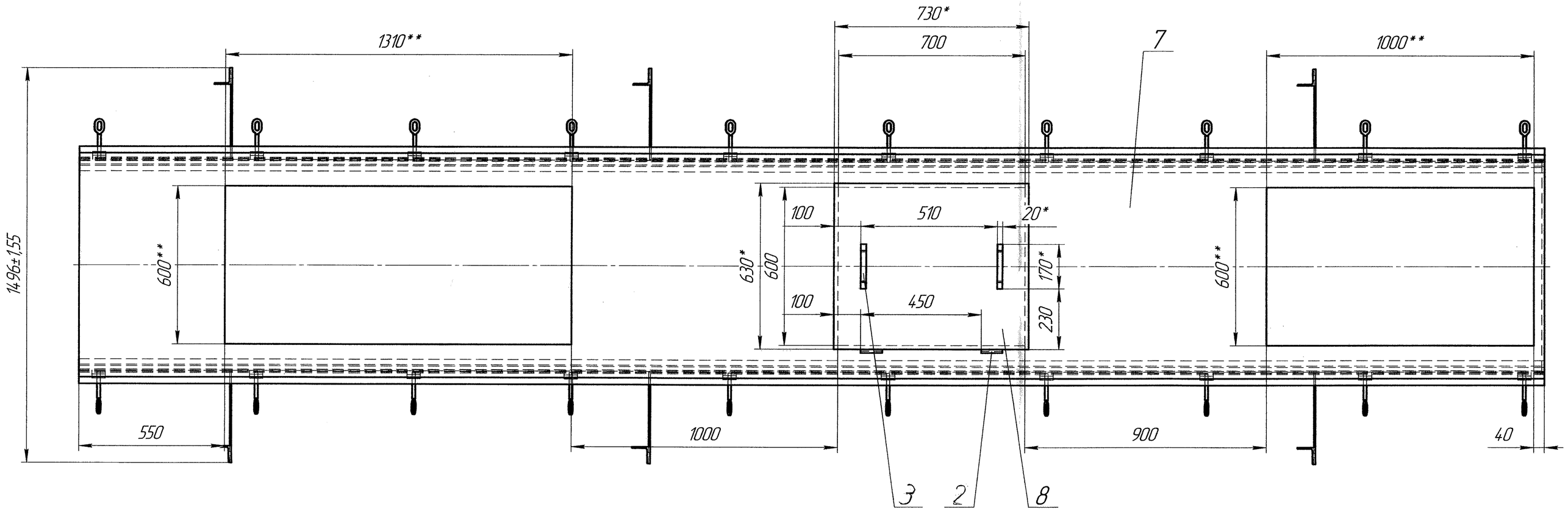

А–А(1:2)

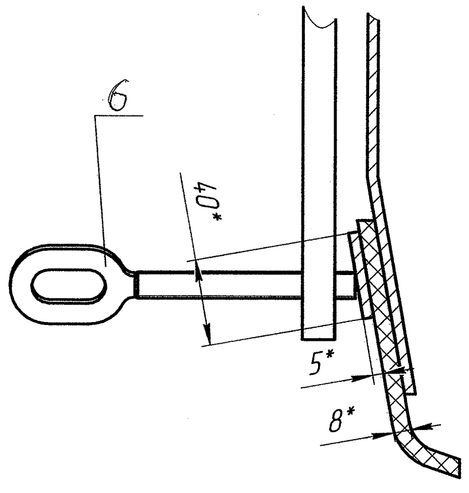

Б–Б (1:2)

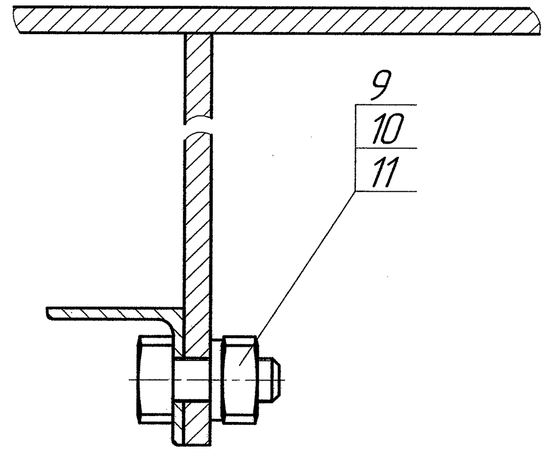

1 * Размер для справок
2 Н14, ±IT 14/2
3 ** Отверстия для течки в крышке поз. 7 вырезать по месту
4 Шероховатость обрабатываемых поверхностей деталей БЧ 25

105

					11-735.01.08.000 СБ		
Изм.	Лист	№ докум.	Подп.	Дата	Лоток	Лит.	Масса	Масштаб
Разраб.		Тимошенко		10.16		И	531	1:10
Пров.		Автухова		10.16		Лист	Листов 1	
Т.контр.						ДПИ НИИ "Теплоэлектропроект"		
Н.контр.		Тупикин		10.16				
Утв.								

Копировал Формат А1

Инв. № подл. 01-2712 | Подп. и дата | Взам. инв. № | Инв. № дубл. | Подп. и дата | Справ. № | Перв. примен.

Формат	Зона	Поз.	Обозначение	Наименование	Кол.	Примечание
				Документация		
А2			11-735.01.08.100 СБ	Сборочный чертеж		
				Детали		
А3		1	11-735.01.08.101	Стенка	2	
А4		2	11-735.01.08.102	Стенка	1	
А4		3	11-735.01.08.103	Упор	6	
А4		4	11-735.01.08.104	Держатель	20	
А4		5	11-735.01.08.105	Стойка	6	
Б4		6	11-735.01.08.106	Опора		
				Уголок 63х63х5 ГОСТ 8509-93 / Ст3кп ГОСТ 535-88		
				L=5500±4,9	2	26 кг

106

Перв. примен.

Справ. №

Подп. и дата

Инв. № дубл.

Взам. инв. №

Подп. и дата 31.10.16

Инв. № подл. 041-2412

Изм.	Лист	№ докум.	Подп.	Дата

Разраб.	Тимошенко		10.16
Пров.	Автухова		10.16
Н.контр.	Тупикин		10.16
Утв.			

11-735.01.08.100

Корыто

Лит.	Лист	Листов
И		1

ДПИ НИИ "Теплоэлектропроект"

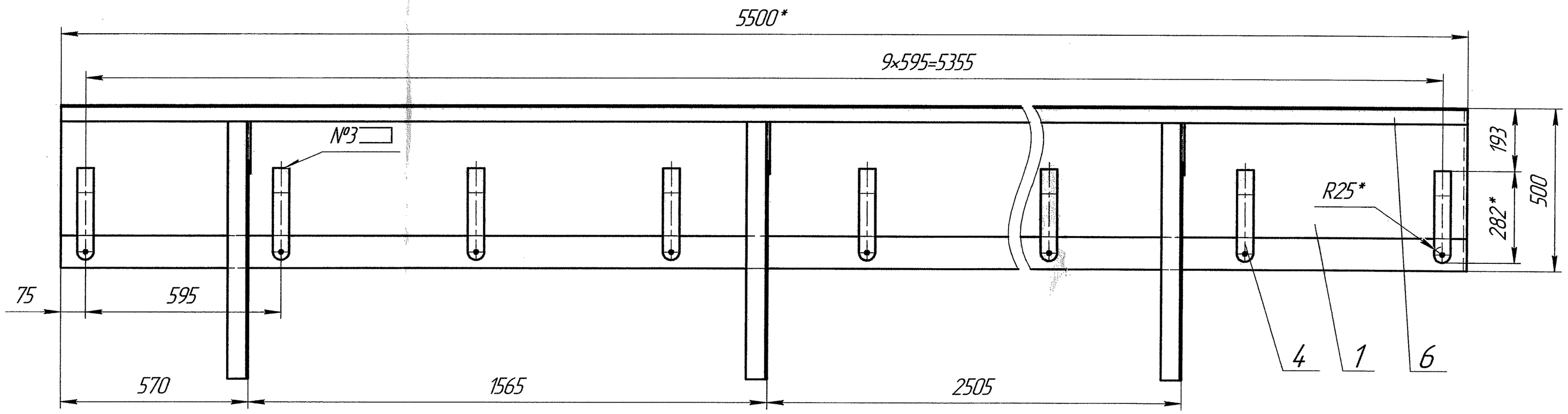

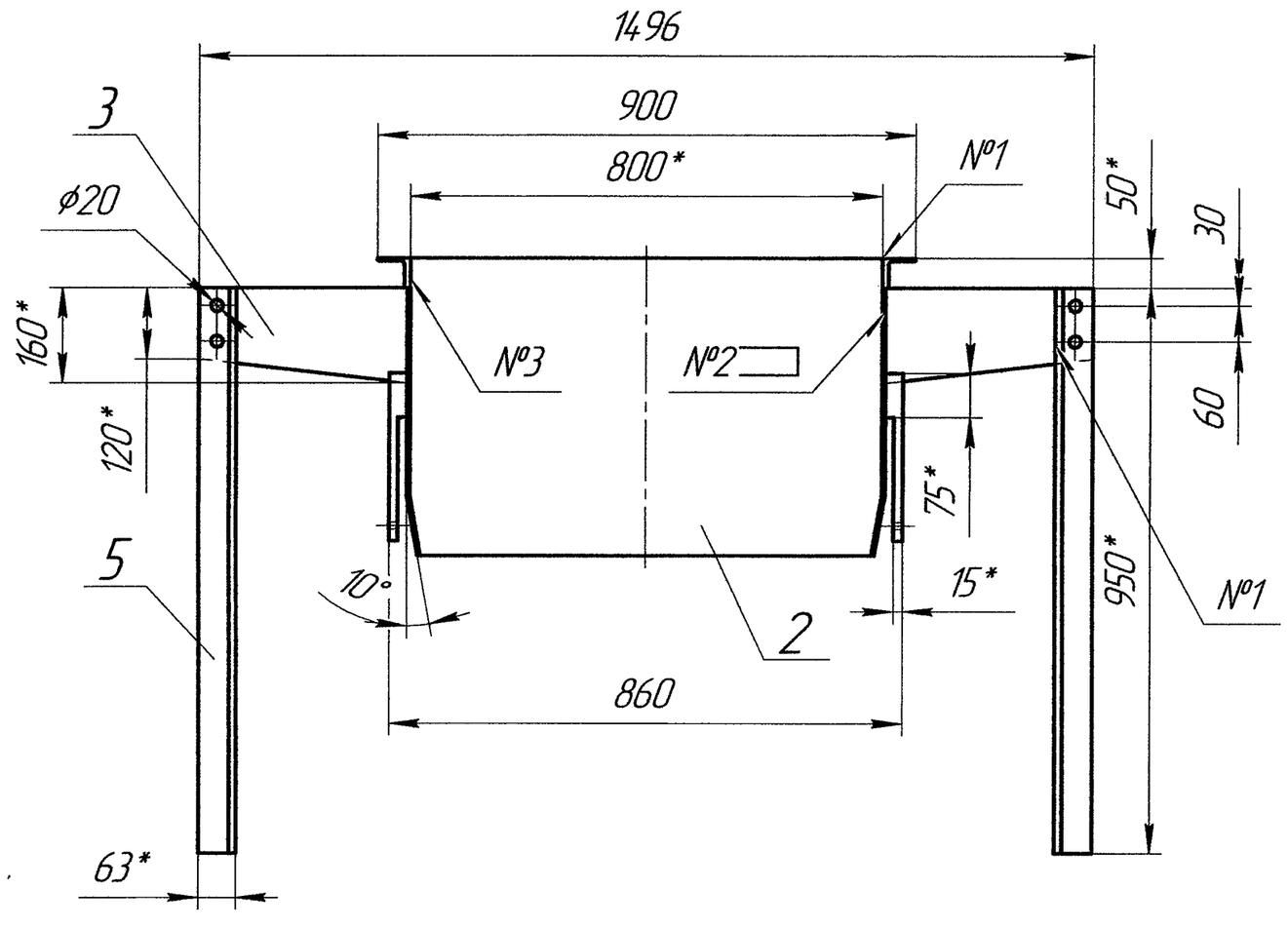

Номер шва	Обозначение	Обозначение стандарта
1	Н1-◺4	ГОСТ 5264-80
2	Т3-◺4	
3	Т1-◺4	

1 * Размер для справок
2 Н14, ±IT 14/2
3 Шероховатость обрабатываемых поверхностей деталей БЧ 25

107

Изм.	Лист	№ докум.	Подп.	Дата
Разраб.		Тимошенко		10.16
Пров.		Автухова		10.16
Т.контр.				
Н.контр.		Тупикин		10.16
Утв.				

11-735.01.08.100 СБ

Корыто

Лит.	Масса	Масштаб
И	365	1:10

Лист | Листов 1

ДПИ НИИ "Теплоэлектропроект"

Инв. № подл. 01-2712 | Подп. и дата 31.10.16 | Взам. инв. № | Инв. № дубл. | Подп. и дата | Справ. № | Перв. примен.

Копировал | Формат А2

11-735.01.08.101

25 (√)

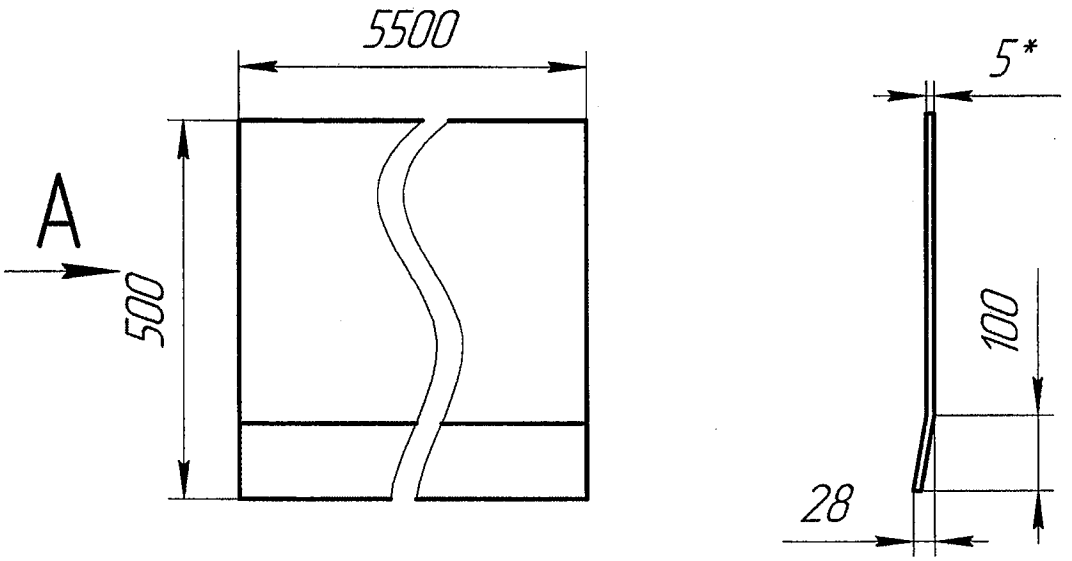

1 * Размер для справок
2 ±IT 14/2

108

					11-735.01.08.101		
Изм.	Лист	№ докум.	Подп.	Дата	Стенка	Лит.	Масса / Масштаб
Разраб.		Тимошенко		10.16		И	108 / 1:10
Пров.		Автухова		10.16		Лист	Листов 1
Т.контр.							
Н.контр.		Тупикин		10.16	5 ГОСТ 19903-74 / Ст 3пс ГОСТ 14637-89	ДПИ НИИ "Теплоэлектропроект"	
Утв.							

Перв. примен.
Справ. №
Подп. и дата
Инв. № дубл.
Взам. инв. №
Подп. и дата 31.10.16
Инв. № подл. ОИ-2712

11-735.01.08.102

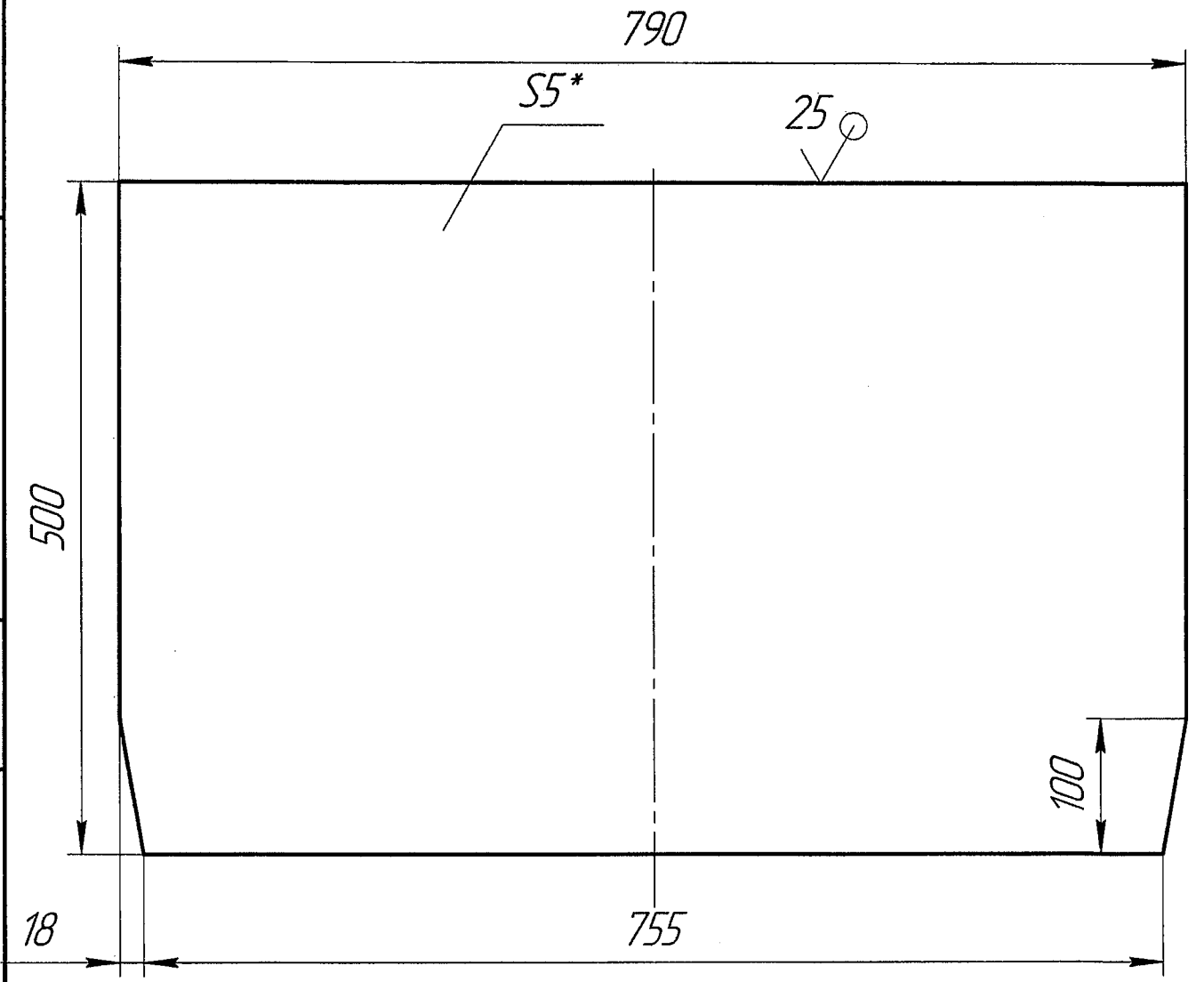

1 * Размер для справок
2 ±IT 14/2

109

					11-735.01.08.102		
Изм.	Лист	№ докум.	Подп.	Дата	Стенка	Лит.	Масса / Масштаб
Разраб.		Тимошенко		10.16		И	15 / 1:5
Пров.		Автухова		10.16		Лист	Листов 1
Т.контр.							
Н.контр.		Тупикин		10.16	5 ГОСТ 19903-74 / Ст 3пс ГОСТ 14637-89	ДПИ НИИ "Теплоэлектропроект"	
Утв.							

Перв. примен.

Справ. №

Подп. и дата

Инв. № дубл.

Взам. инв. №

Подп. и дата 31.10.16

Инв. № подл. ОП-2712

11-735.01.08.103

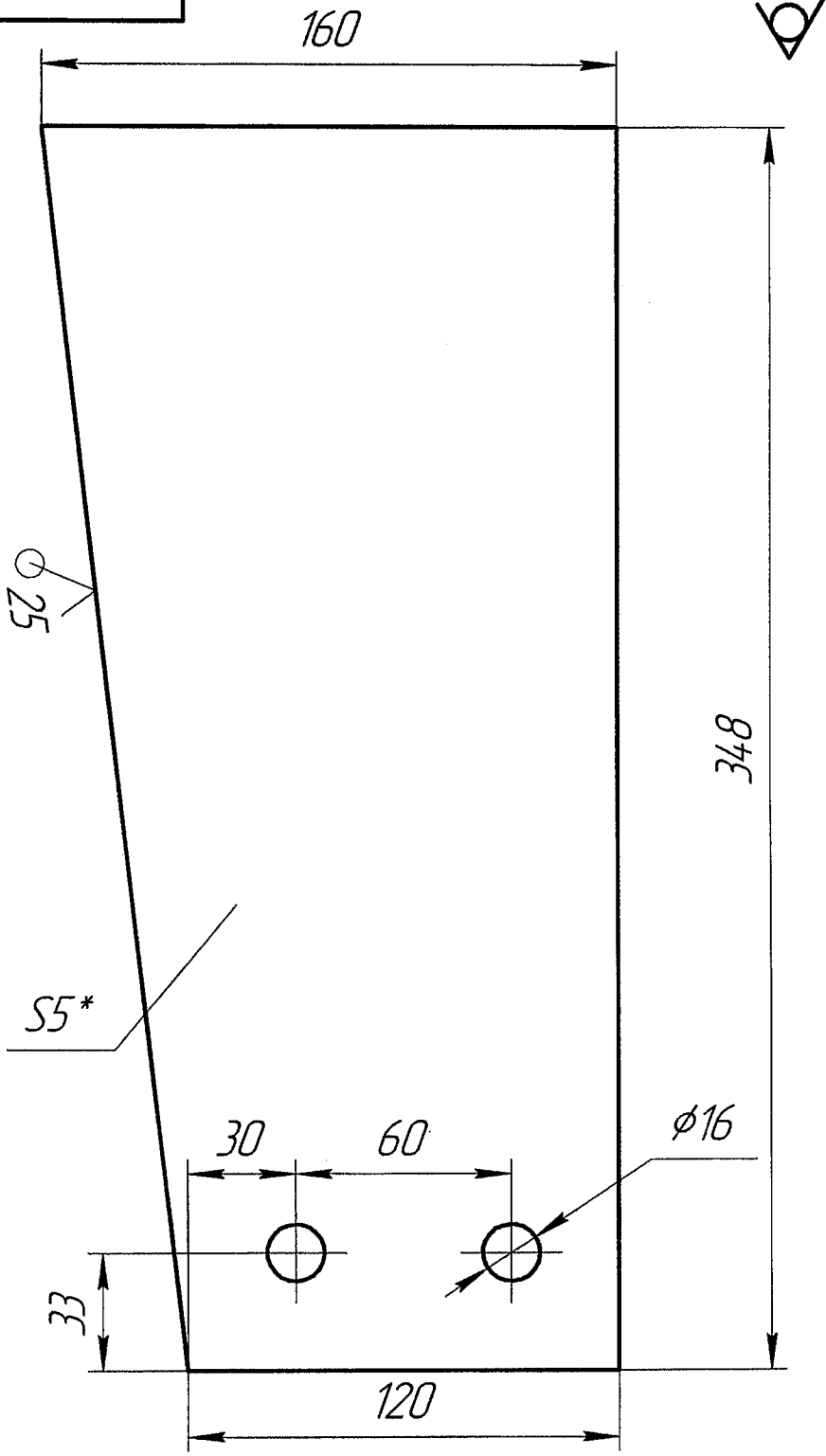

1 * Размер для справок
2 Н14, ±IT 14/2

110

					11-735.01.08.103	
Изм.	Лист	№ докум.	Подп.	Дата	Упор	Лит. / Масса / Масштаб
Разраб.		Тимошенко		10.16		И / 2 / 1:2
Пров.		Автухова		10.16		Лист / Листов 1
Т.контр.						
Н.контр.		Тупикин		10.16	5 ГОСТ 19903-74 / Ст Зпс ГОСТ 14637-89	ДПИ НИИ "Теплоэлектропроект"
Утв.						

Перв. примен.

Справ. №

Подп. и дата

Инв. № дубл.

Взам. инв. №

Подп. и дата 31.10.16

Инв. № подл. ОП-2412

11-735.01.08.104

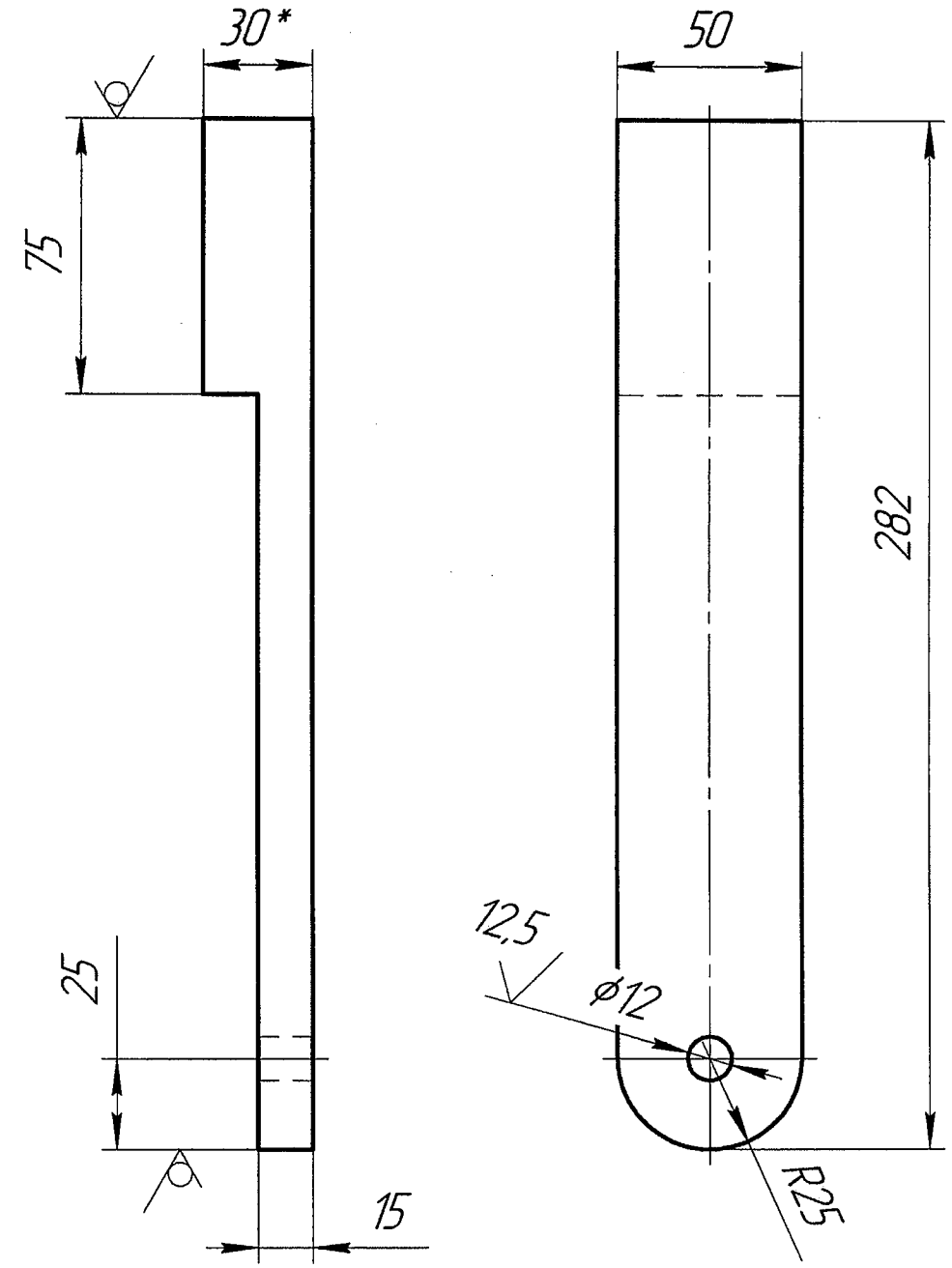

1 * Размер для справок
2 ±IT 14/2

111

					11-735.01.08.104		
Изм.	Лист	№ докум.	Подп.	Дата	Держатель	Лит.	Масса / Масштаб
Разраб.		Тимошенко		10.16		И	2 / 1:1
Пров.		Автухова		10.16		Лист	Листов 1
Т.контр.							
Н.контр.		Тупикин		10.16	30 ГОСТ 19903-74 / Ст 3пс ГОСТ 14637-89	ДПИ НИИ "Теплоэлектропроект"	
Утв.							

Перв. примен.
Справ. №
Подп. и дата
Инв. № дубл.
Взам. инв. №
Подп. и дата 31.10.16
Инв. № подл. 011-2712

11-735.01.08.105

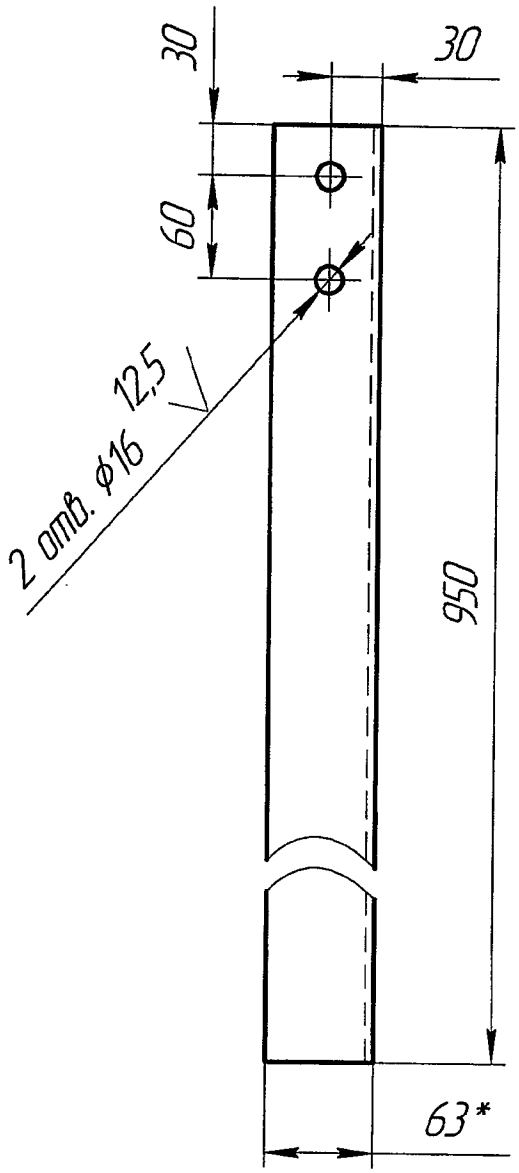

1 * Размер для справок
2 Н14, ±IT 14/2

112

					11-735.01.08.105		
Изм.	Лист	№ докум.	Подп.	Дата	Стойка	Лит.	Масса / Масштаб
Разраб.		Тимошенко		10.16		И	4 / 1:4
Пров.		Автухова		10.16		Лист	Листов 1
Т.контр.							
Н.контр.		Тупикин		10.16	Уголок 63х5 ГОСТ 8509-93 / Ст3кп ГОСТ 535-88	ДПИ НИИ "Теплоэлектропроект"	
Утв.							

Копировал

Формат А4

Перв. примен.

Справ. №

Подп. и дата

Инв. № дубл.

Взам. инв. №

Подп. и дата 31.10.16

Инв. № подл. 01-2412

11-735.01.08.001

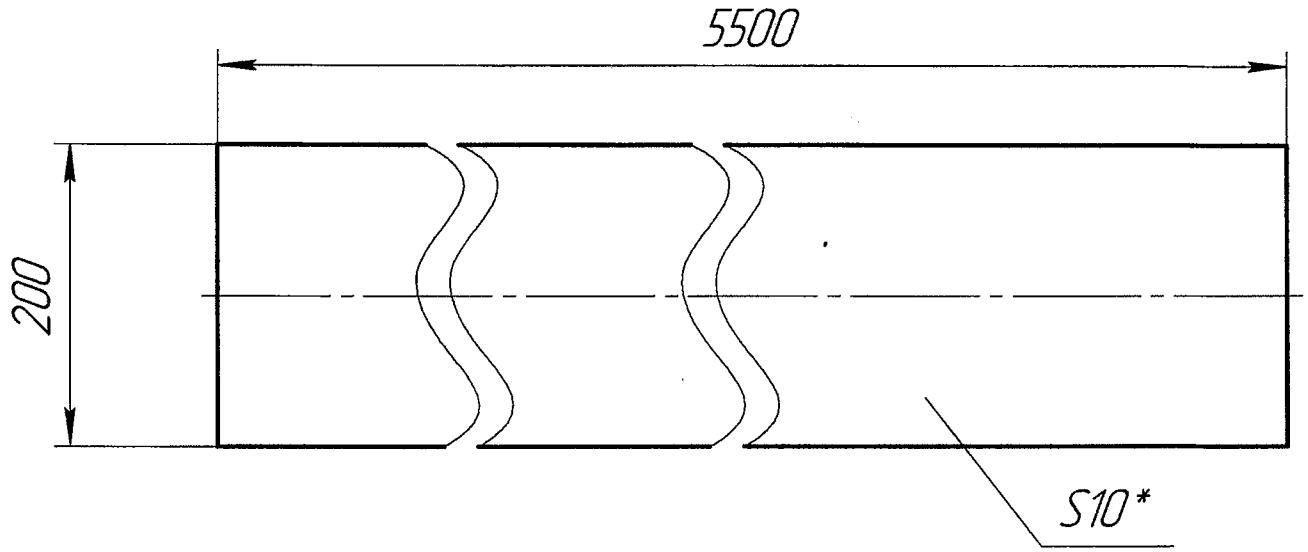

1 * Размер для справок
2 ±IT 14/2

113

					11-735.01.08.001	
Изм.	Лист	№ докум.	Подп.	Дата		
Разраб.		Тимошенко		10.16	Фартук	Лит. И; Масса 2,5; Масштаб 1:5
Пров.		Автухова		10.16		Лист; Листов 1
Т.контр.						
Н.контр.		Тупикин		10.16	Пластина 1Н-II-ТМКЩ-С-10 ГОСТ 7338-90	ДПИ НИИ "Теплоэлектропроект"
Утв.						

Перв. примен.

Справ. №

Подп. и дата

Инв. № дубл.

Взам. инв. №

Подп. и дата 31.10.16.

Инв. № подл. 011-2712

11-735.01.08.002

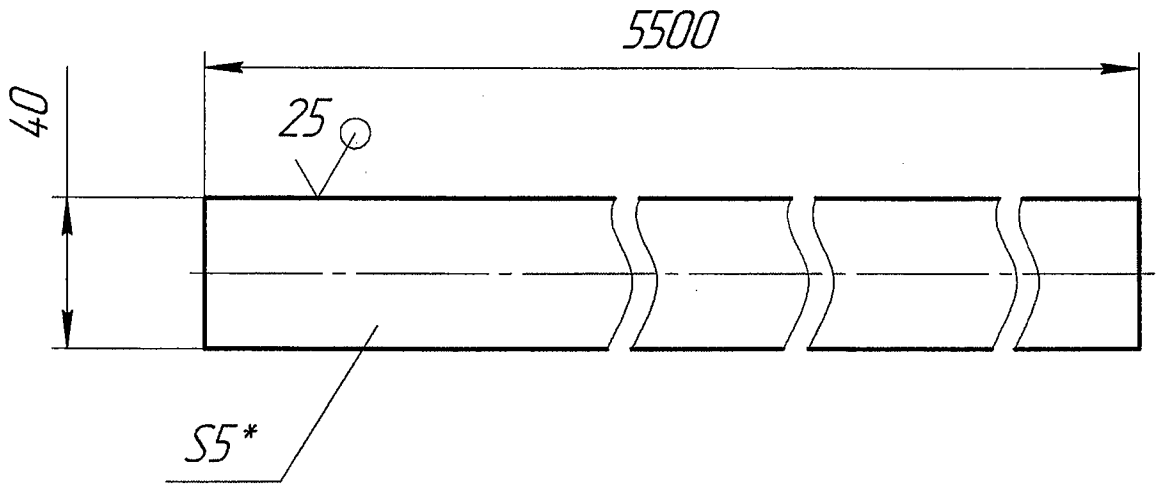

1 * Размер для справок
2 ±IT 14/2

114

					11-735.01.08.002		
Изм.	Лист	№ докум.	Подп.	Дата	Планка	Лит.	Масса / Масштаб
Разраб.		Тимошенко		10.16		И	7 / 1:2
Пров.		Автухова		10.16		Лист	Листов 1
Т.контр.							
Н.контр.		Тупикин		10.16	5 ГОСТ 19903-74 / Ст 3пс ГОСТ 14637-89	ДПИ НИИ "Теплоэлектропроект"	
Утв.							

Перв. примен.
Справ. №
Подп. и дата
Инв. № дубл.
Взам. инв. №
Подп. и дата 31.10.16
Инв. № подл. 041-2742

11-735.01.08.003

6,3

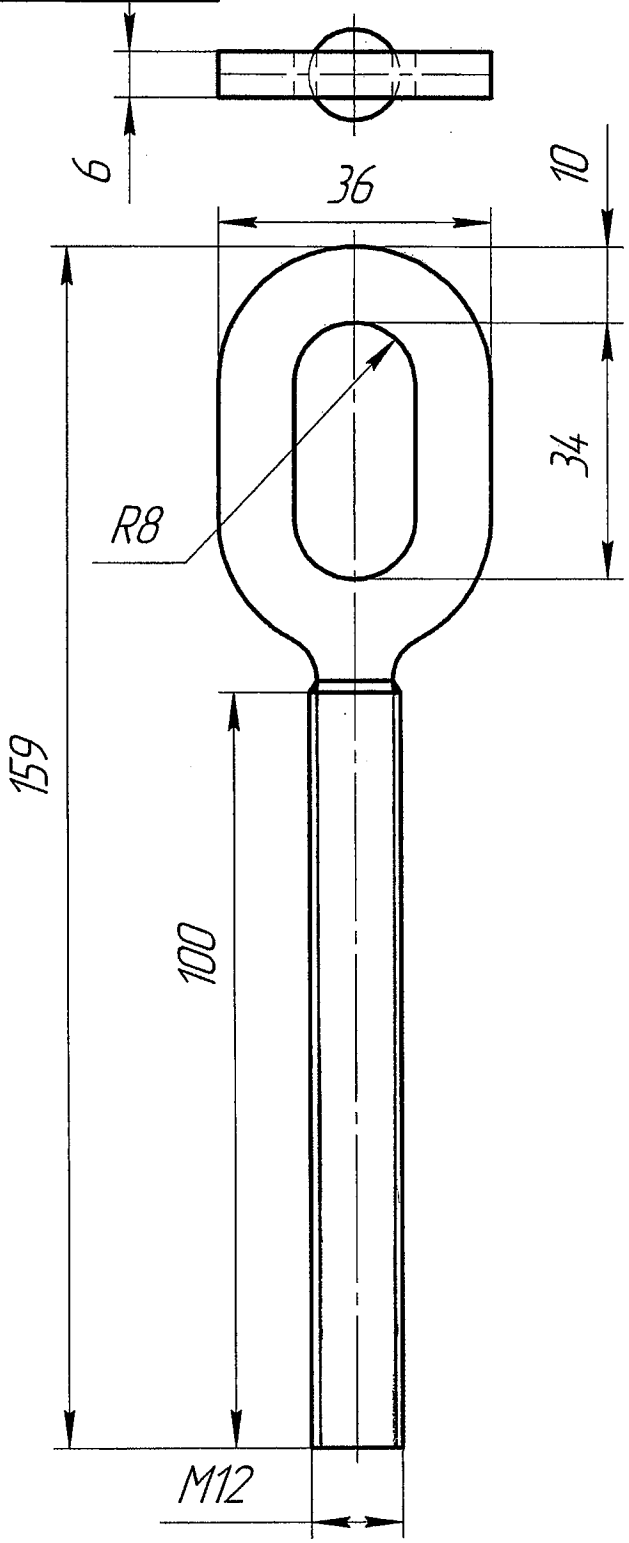

1 H14, ±IT 14/2

115

Изм.	Лист	№ докум.	Подп.	Дата	11-735.01.08.003		
Разраб.		Тимошенко		10.16	Винт	Лит.	Масса	Масштаб
Пров.		Автухова		10.16		И	0,15	1:1
Т.контр.						Лист	Листов 1	
Н.контр.		Тупикин		10.16	Ст3кп ГОСТ 380-2005	ДПИ НИИ "Теплоелектропроект"		
Утв.								

Перв. примен.

Справ. №

Подп. и дата

Инв. № дубл.

Взам. инв. №

Подп. и дата 31.10.16

Инв. № подл. 044-2712

Формат	Зона	Поз.	Обозначение	Наименование	Кол.	Приме-чание
				Документация		
А2			11-735.01.09.000 СБ	Сборочный чертеж		
				Детали		
БЧ		1	11-735.01.09.001	Стойка		
				Уголок 50х50х5 ГОСТ 8509-93 / Ст3кп ГОСТ 535-88		
				L=840±1,15	6	3 кг
БЧ		2	11-735.01.09.002	Опора		
				Уголок 50х50х5 ГОСТ 8509-93 / Ст3кп ГОСТ 535-88		
				L=550±0,775	6	2 кг
БЧ		3	11-735.01.09.003	Пол		
				Лист 5 ГОСТ 19903-74 / Ст 3кп ГОСТ 14637-89		
				465±0,775×5500±4,9	1	100 кг
БЧ		4	11-735.01.09.004	Связь		
				Уголок 50х50х5 ГОСТ 8509-93 / Ст3кп ГОСТ 535-88		
				L=5500±4,9	2	21 кг
БЧ		5	11-735.01.09.005	Стойка		
				Уголок 50х50х5 ГОСТ 8509-93 / Ст3кп ГОСТ 535-88		
				L=1049±1,85	6	4 кг
						116

Перв. примен.

Справ. №

Подп. и дата

Инв. № дубл.

Взам. инв. №

Подп. и дата 31.10.16

Инв. № подл. 04-2442

Изм.	Лист	№ докум.	Подп.	Дата
Разраб.		Тимошенко		10.16
Пров.		Автухова		10.16
Н.контр.		Тупикин		10.16
Утв.				

11-735.01.09.000

Площадка на лотке

Лит.	Лист	Листов
И	1	2

ДПИ НИИ "Теплоэлектропроект"

Формат	Зона	Поз.	Обозначение	Наименование	Кол.	Приме-чание
БЧ		6	11-735.01.09.006	Связь		
				Полоса 50х50х5 ГОСТ 103-76 / Ст3сп ГОСТ 1463-89		
				L=5500±4,9	1	11 кг
БЧ		7	11-735.01.09.007	Связь		
				Полоса 100х5 ГОСТ 103-76 / Ст3сп ГОСТ 1463-89		
				L=5500±4,9	1	22 кг
БЧ		8	11-735.01.09.008	Стойка		
				Уголок 50х50х5 ГОСТ 8509-93 / Ст3кп ГОСТ 535-88		
				L=500±0,775	2	2 кг
БЧ		9	11-735.01.09.009	Связь		
				Полоса 50х50х5 ГОСТ 103-76 / Ст3сп ГОСТ 1463-89		
				L=500±0,775	2	1 кг

Инв. № подл. 04-2712 | Подп. и дата 31.10.16 | Взам. инв. № | Инв. № дубл. | Подп. и дата

Изм.	Лист	№ докум.	Подп.	Дата	11-735.01.09.000	Лист 2

11-735.01.09.000 СБ

A(1:5)

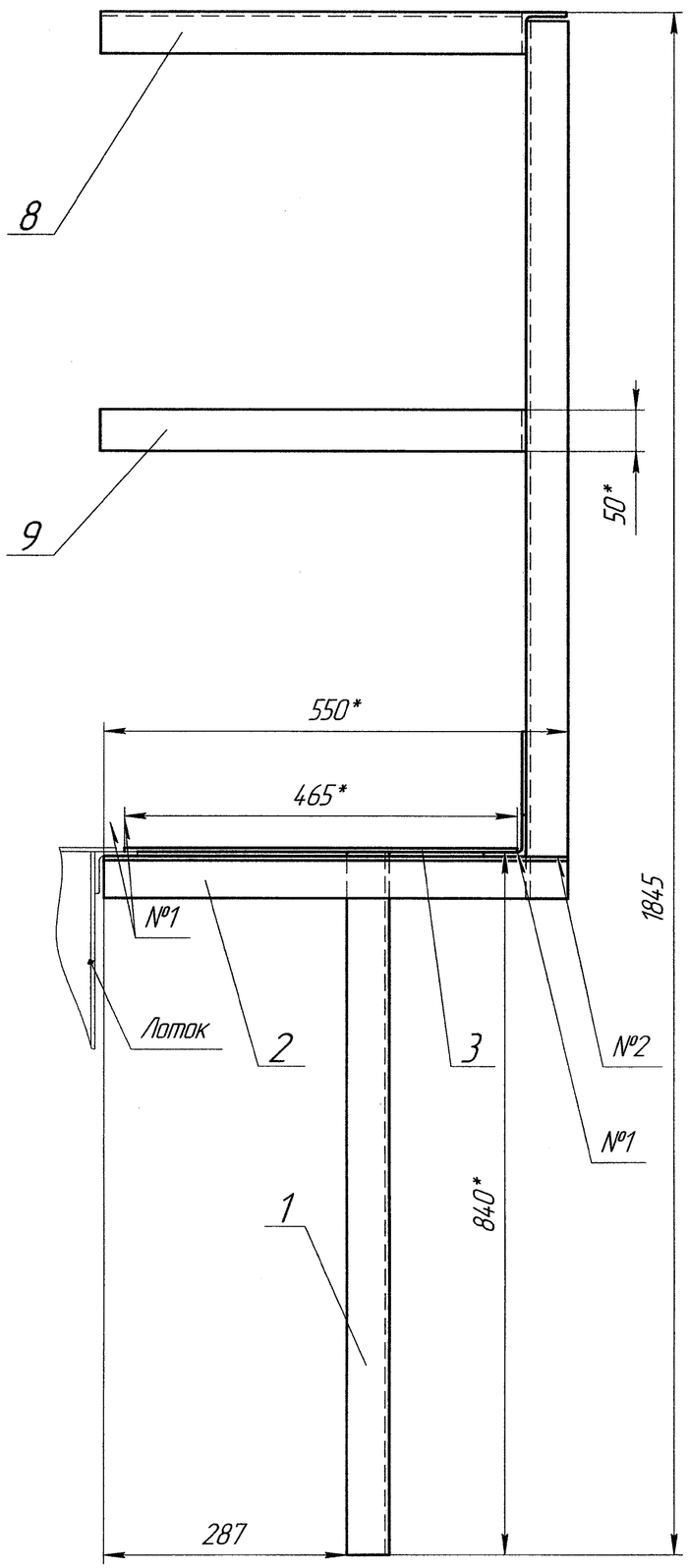

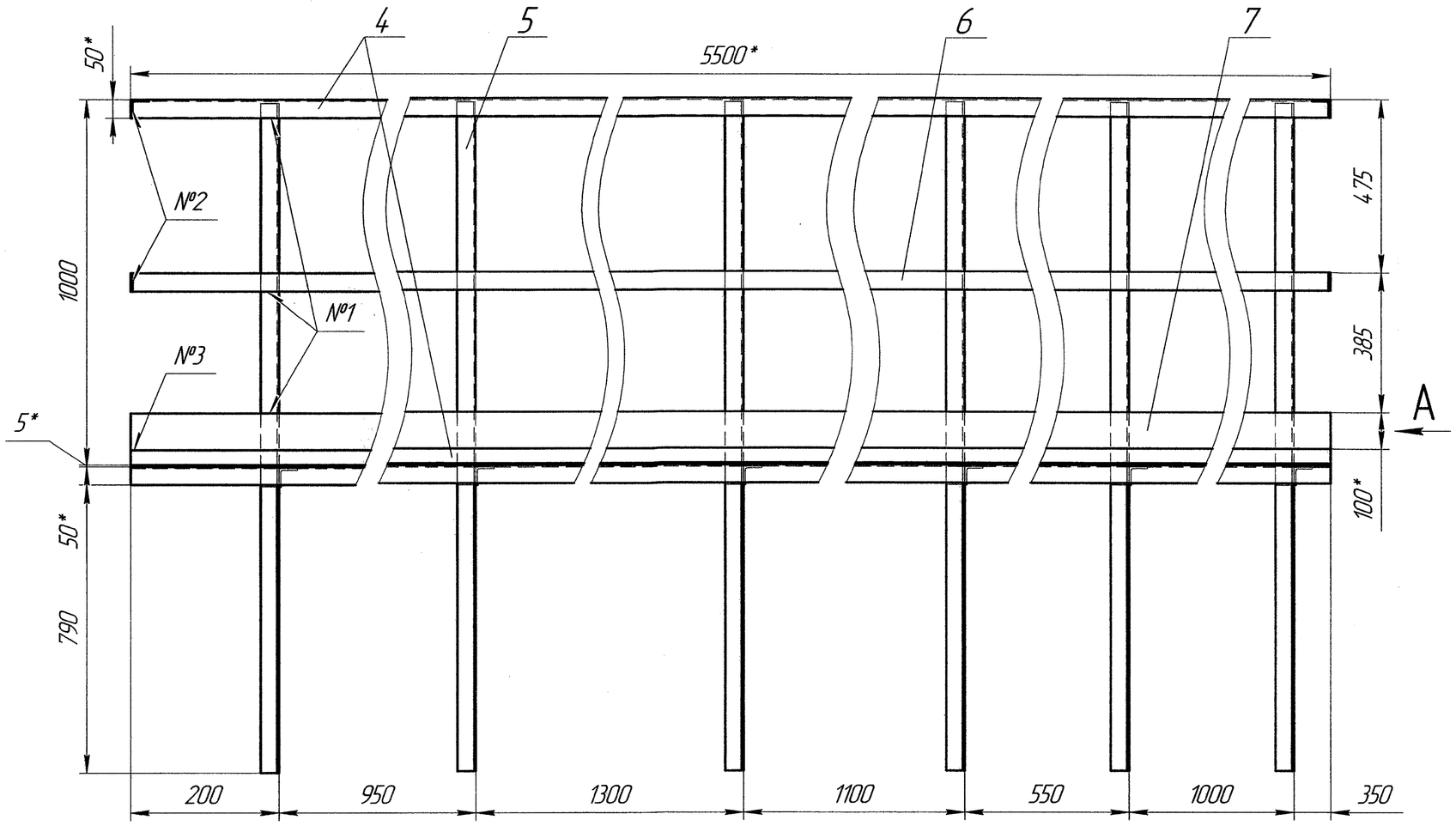

Номер шва	Обозначение	Обозначение стандарта
1	Н1-◺3	ГОСТ 5264-80
2	Т1-◺3	
3	С1-◺3	

1 * Размер для справок
2 ±IT 14/2
3 Шероховатость обрабатываемых поверхностей деталей БЧ 25

118

Изм.	Лист	№ докум.	Подп.	Дата
Разраб.		Тимошенко		10.16
Пров.		Автухова		10.16
Т.контр.				
Н.контр.		Тупикин		10.16
Утв.				

11-735.01.09.000 СБ

Площадка на лотке

Лит.	Масса	Масштаб
И	235	1:10

Лист | Листов 1

ДПИ НИИ "Теплоэлектропроект"

Копировал | Формат А2

Инв. № подл. 011-2712 | Подп. и дата 31.10.16 | Взам. инв. № | Инв. № дубл. | Подп. и дата | Справ. № | Перв. примен.

Формат	Зона	Поз.	Обозначение	Наименование	Кол.	Примечание
				Документация		
А3			11-735.01.10.000 СБ	Сборочный чертеж		
				Детали		
А4		1	11-735.01.10.001	Столешница	1	
А4		2	11-735.01.10.002	Ребро	3	
А4		3	11-735.01.10.003	Планка	2	
Б4		4	11-735.01.10.004	Ножка		
				Уголок 50х50х5 ГОСТ 8509-93 / Ст3кп ГОСТ 535-88		
				L=300±0,65	6	1 кг
Б4		5	11-735.01.10.005	Ножка		
				Уголок 50х50х5 ГОСТ 8509-93 / Ст3кп ГОСТ 535-88		
				L=240±0,575	3	0,9 кг
Б4		6	11-735.01.10.006	Связь		
				Швеллер 10 ГОСТ 8240-97 / Ст3пс ГОСТ 535-88		
				L=1350±1,55	3	9 кг
						119

Перв. примен.

Справ. №

Подп. и дата

Инв. № дубл.

Взам. инв. №

Подп. и дата 31.10.16

Инв. № подл. 011-2-712

Изм.	Лист	№ докум.	Подп.	Дата
Разраб.		Тимошенко		10.16
Пров.		Автухова		10.16
Н.контр.		Тупикин		10.16
Утв.				

11-735.01.10.000

Столик

Лит.	Лист	Листов
И		1

ДПИ НИИ "Теплоэлектропроект"

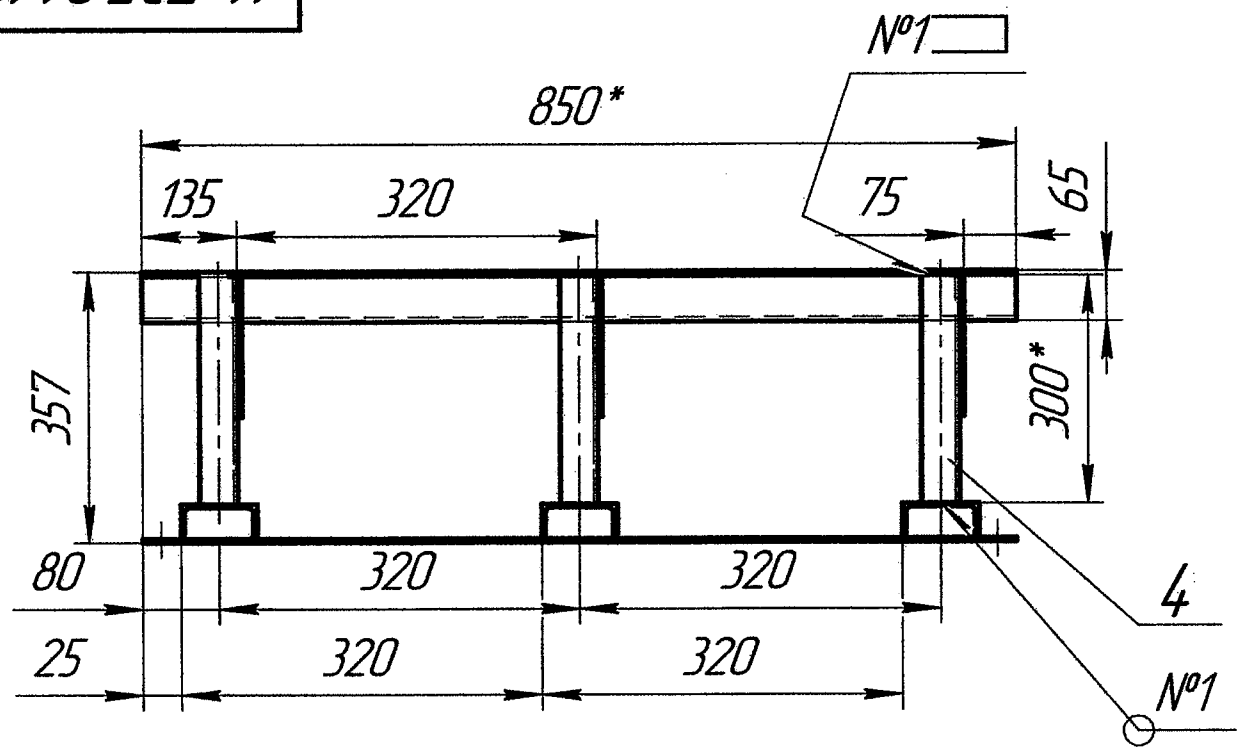

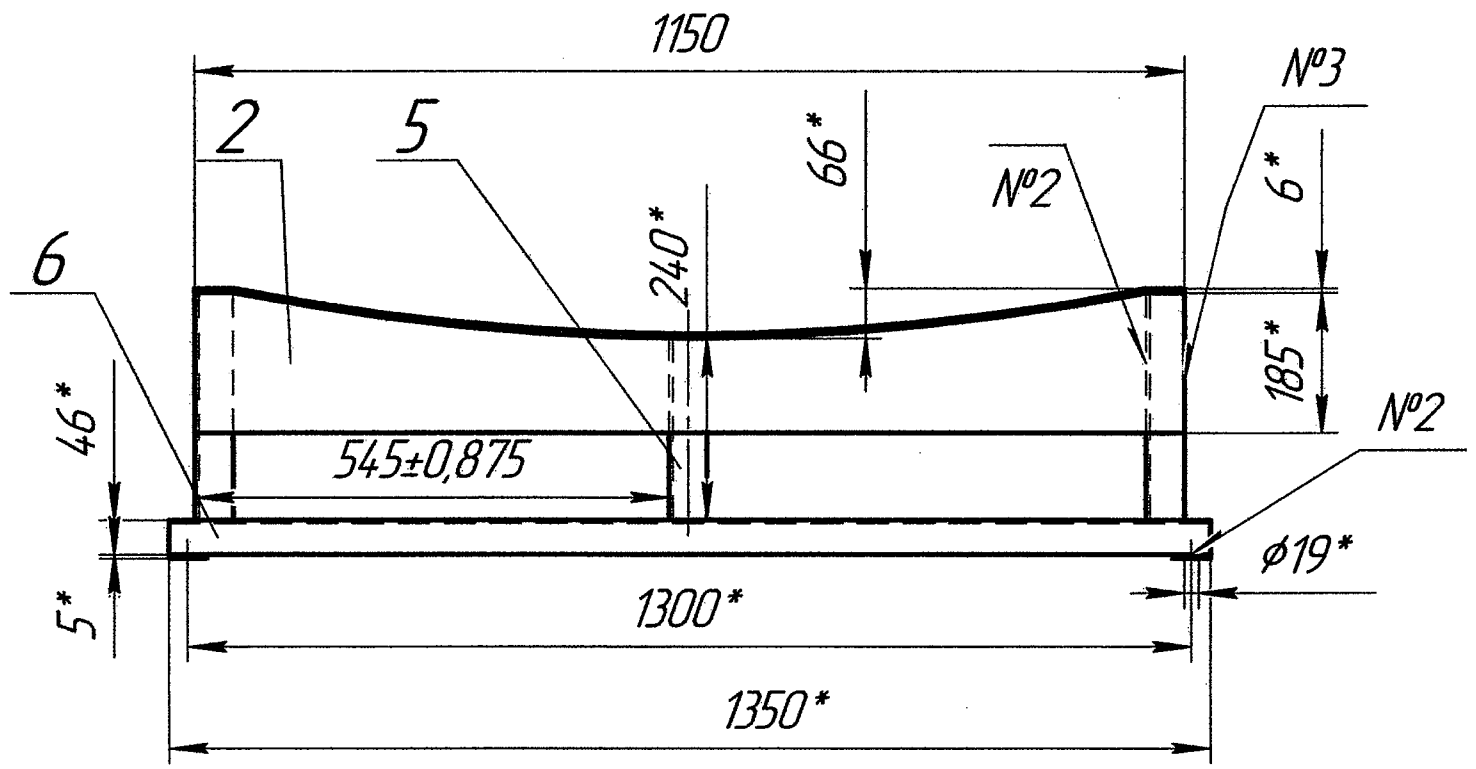

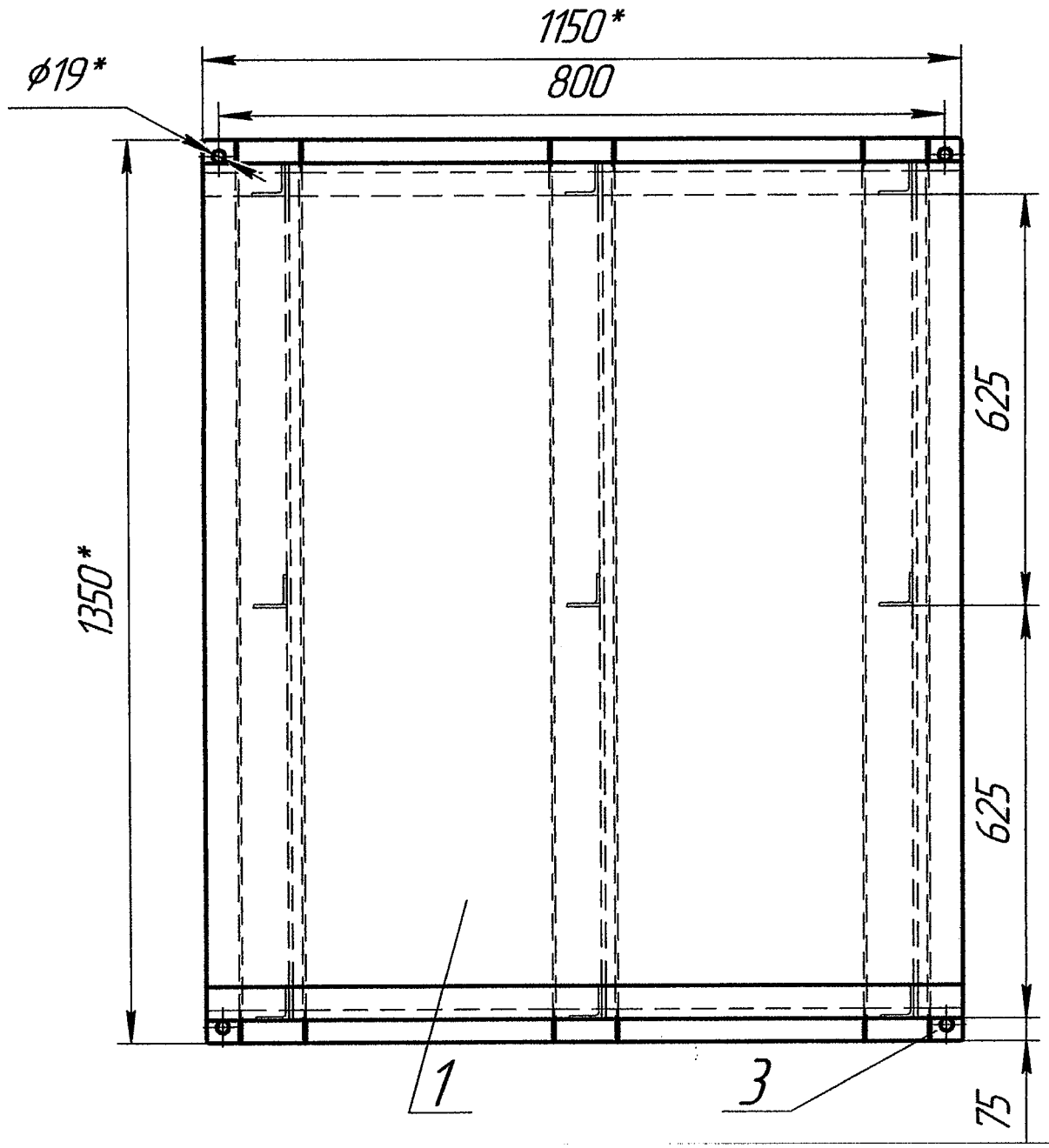

Номер шва	Обозначение	Обозначение стандарта
1	Т1-△4	ГОСТ 5264-80
2	Н1-△4	
3	С2-△4	

1 * Размер для справок
2 Н14, ±IT 14/2
3 Шероховатость обрабатываемых поверхностей деталей Б4 $\overset{25}{\nabla}$

120

Изм.	Лист	№ докум.	Подп.	Дата
Разраб.		Тимошенко		10.16
Пров.		Автухова		10.16
Т.контр.				
Н.контр.		Тупикин		10.16
Утв.				

11-735.01.10.000 СБ

Столик

Лит.	Масса	Масштаб
И	139	1:10
Лист	Листов 1	

ДПИ НИИ "Теплоэлектропроект"

Перв. примен.

Справ. №

Подп. и дата

Инв. № дубл.

Взам. инв. №

Подп. и дата 31.10.16

Инв. № подл. 2712

11-735.01.10.001

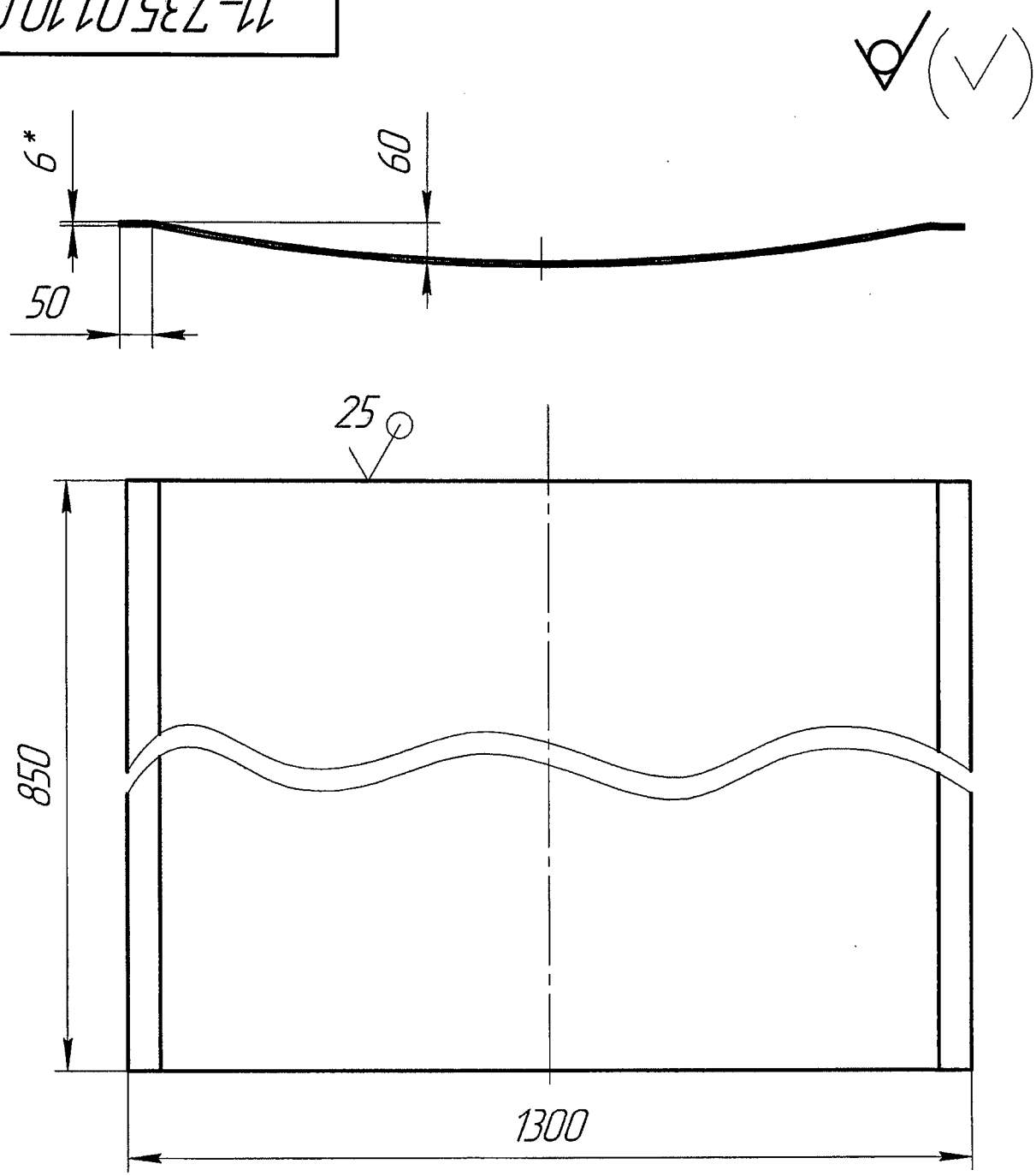

1 * Размер для справок
2 ±IT 14/2

121

Изм.	Лист	№ докум.	Подп.	Дата
Разраб.		Тимошенко		10.16
Пров.		Автухова		10.16
Т.контр.				
Н.контр.		Тупикин		10.16
Утв.				

11-735.01.10.001

Столешница

Лит.	Масса	Масштаб
И	71	1:10

Лист | Листов 1

Лист 6 ГОСТ 19903-74 / Ст 3пс ГОСТ 14637-89

ДПИ НИИ "Теплоэлектропроект"

Перв. примен.

Справ. №

Подп. и дата

Инв. № дубл.

Взам. инв. №

Подп. и дата 31.10.16

Инв. № подл. 011-2712

11-735.01.10.002

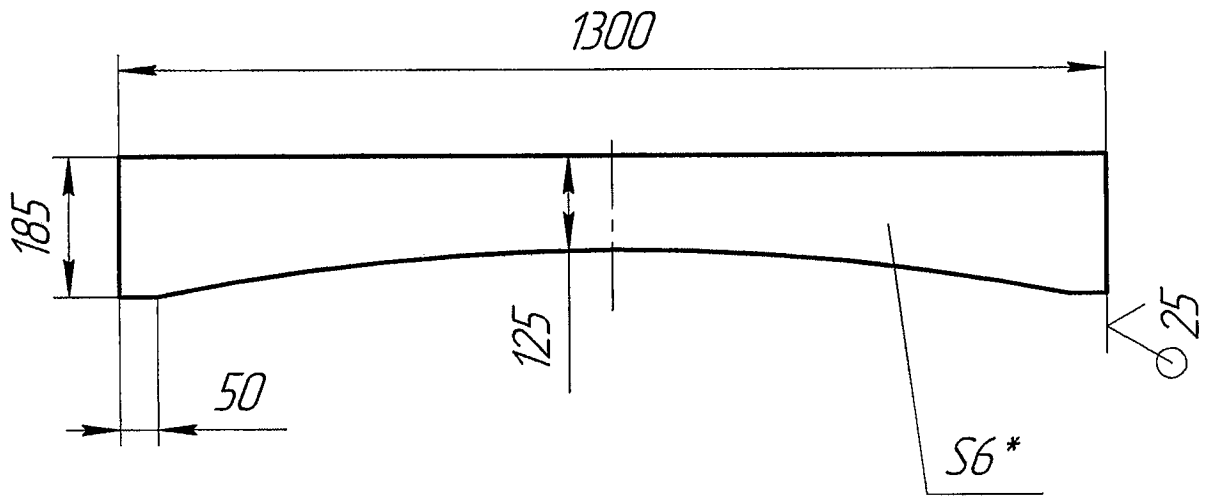

1 * Размер для справок
2 ±IT 14/2

122

					11-735.01.10.002		
Изм.	Лист	№ докум.	Подп.	Дата			
Разраб.		Тимошенко		10.16	Ребро	Лит.	Масса / Масштаб
Пров.		Автухова		10.16		И	9 / 1:10
Т.контр.						Лист	Листов 1
Н.контр.		Тупикин		10.16	6 ГОСТ 19903-74 / Ст 3пс ГОСТ 14637-89	ДПИ НИИ "Теплоэлектропроект"	
Утв.							

Перв. примен.

Справ. №

Подп. и дата

Инв. № дубл.

Взам. инв. №

Подп. и дата 31.10.16

Инв. № подл. 2712

11-735.01.10.003

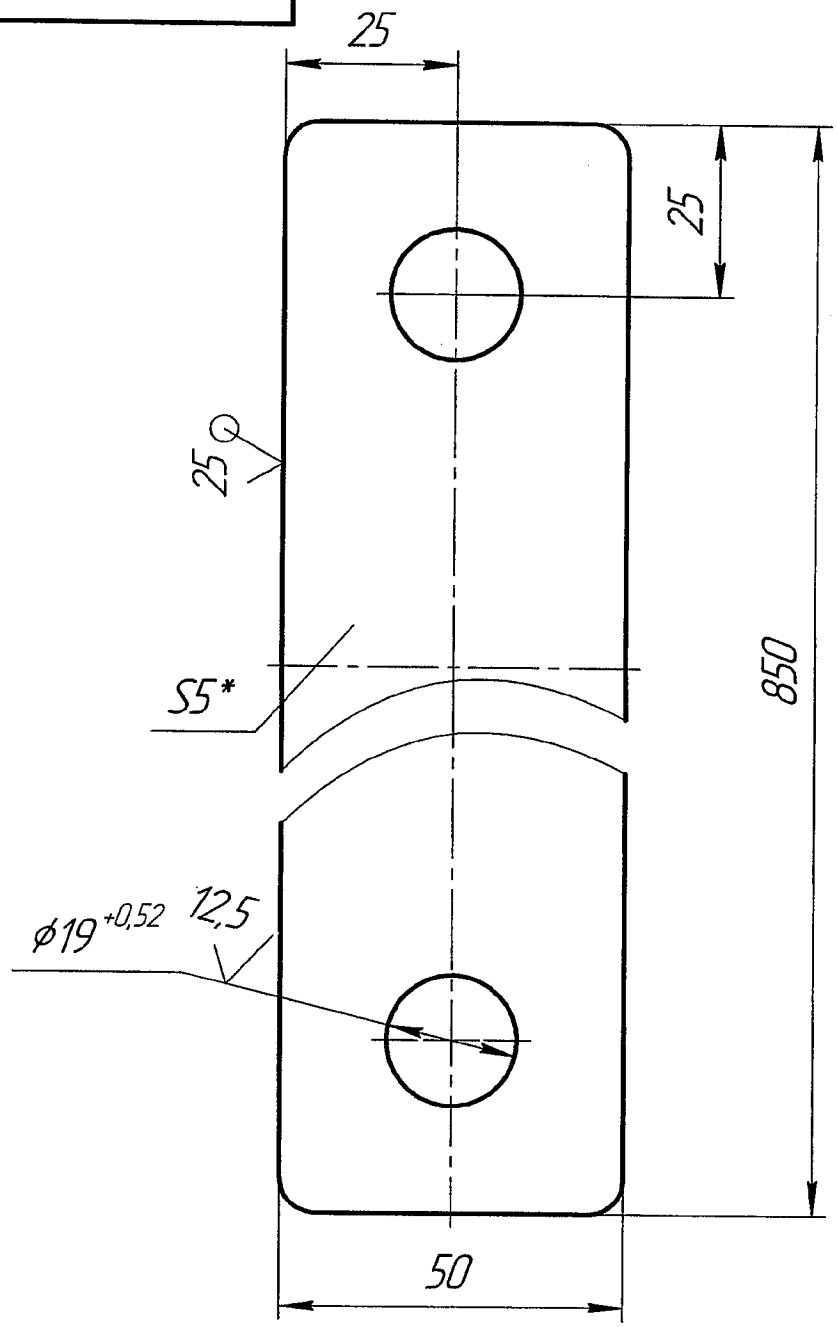

1 * Размер для справок
2 Н14, ±IT 14/2

123

Изм.	Лист	№ докум.	Подп.	Дата
Разраб.		Тимошенко		10.16
Пров.		Автухова		10.16
Т.контр.				
Н.контр.		Туликин		10.16
Утв.				

11-735.01.10.003

Планка

Лит.	Масса	Масштаб
И	2	1:1
Лист	Листов 1	

Лист — 5 ГОСТ 19903-74 / Ст Зпс ГОСТ 14637-89

ДПИ НИИ "Теплоэлектропроект"

Копировал

Формат А4

Перв. примен.

Справ. №

Подп. и дата

Инв. № дубл.

Взам. инв. №

Подпи дата 31.10.16

Инв. № подл. 044-2712

Формат	Зона	Поз.	Обозначение	Наименование	Кол.	Приме-чание
				Документация		
А3			11-735.01.11.000 СБ	Сборочный чертеж		
				Детали		
А4		1	11-735.01.11.001	Стенка	2	
Б4		2	11-735.01.11.002	Связь		
				Уголок 50х50х5 ГОСТ 8509-93 / Ст3кп ГОСТ 535-88		
				L=1988±1,85	2	11 кг
Б4		3	11-735.01.11.003	Бортик		
				Лист 6 ГОСТ 19903-74 / Ст 3кп ГОСТ 14637-89		
				150±0,5х2000±1,85	2	14 кг
Б4		4	11-735.01.11.004	Настил		
				Лист ромбический ГОСТ 8568-77		
				Ст 3сп ГОСТ 380-88		
				680±1х2000±1,85	1	65 кг

124

Перв. примен.

Справ. №

Подп. и дата

Инв. № дубл.

Взам. инв. №

Подп. и дата 31.10.16

Инв. № подл. 014-2712

Изм.	Лист	№ докум.	Подп.	Дата
Разраб.		Тимошенко		10.16
Пров.		Автухова		10.16
Н.контр.		Тупикин		10.16
Утв.				

11-735.01.11.000

Надставка

Лит.	Лист	Листов
И		1

ДПИ НИИ "Теплоэнергопроект"

11-735.01.11.000 СБ

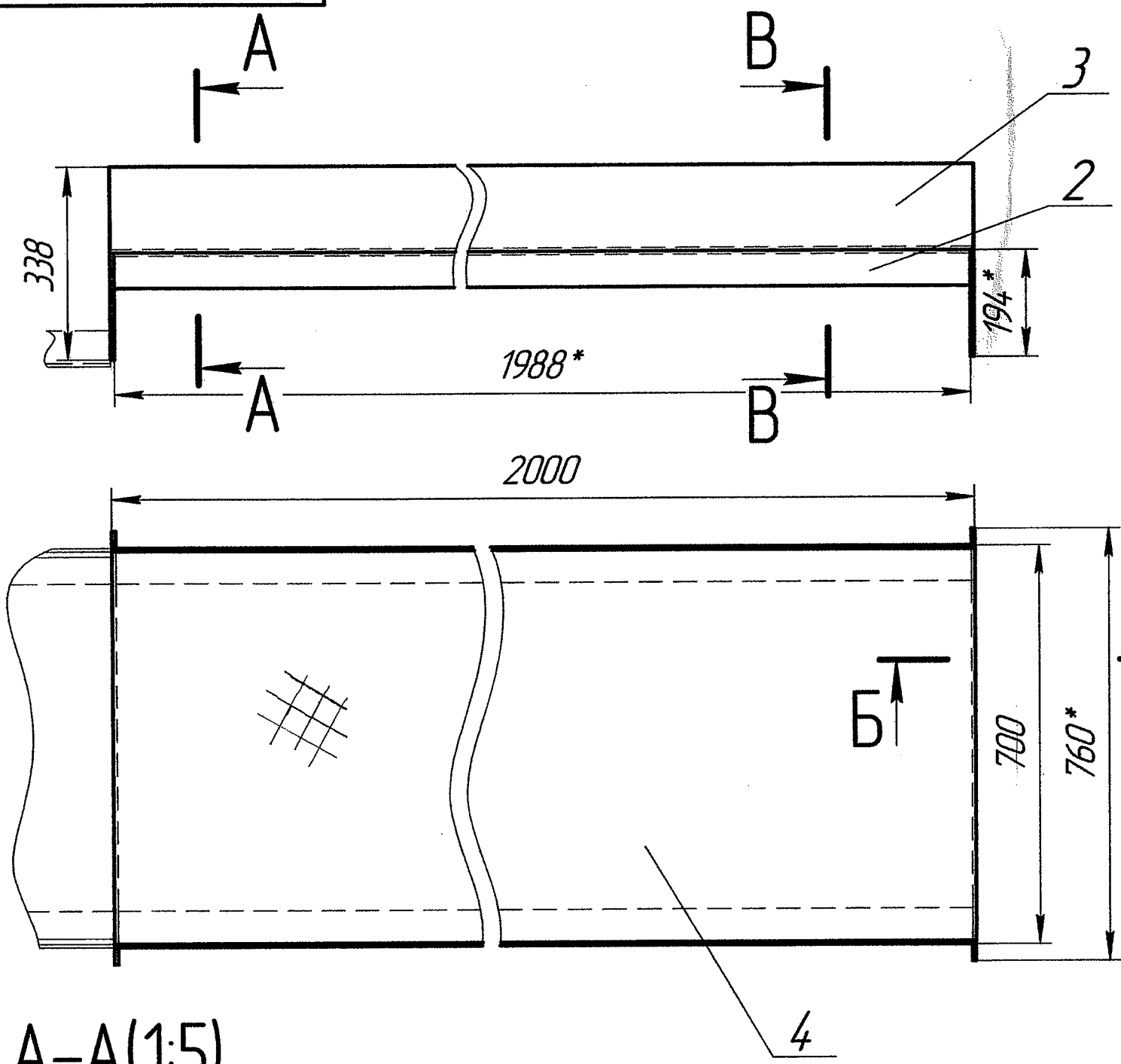

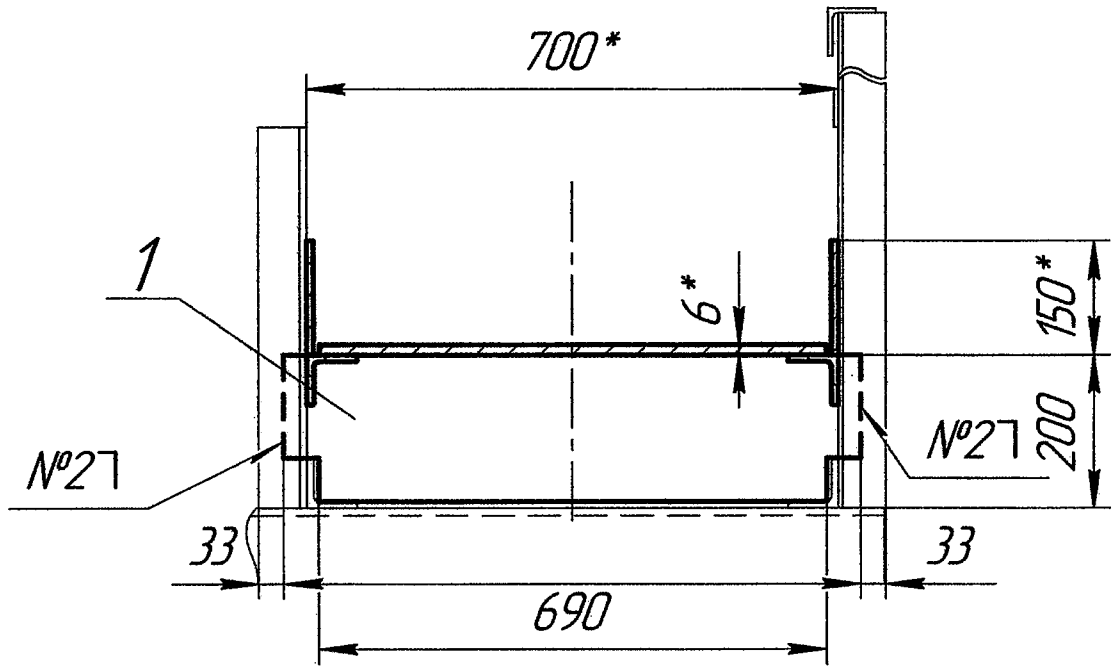

Номер шва	Обозначение шва	Обозначение стандарта
1	Т1-△4	ГОСТ 5264-80
2	Н1-△4	

1 * Размер для справок

2 ±IT 14/2

3 Шероховатость обрабатываемых поверхностей деталей БЧ $\frac{25}{\nabla}$

А-А(1:5)

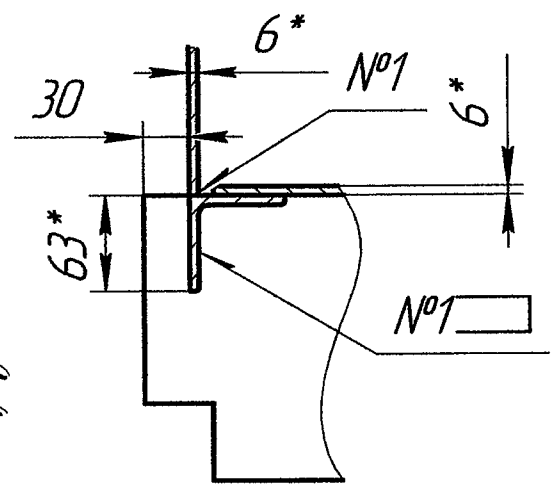

Б-Б(1:5)

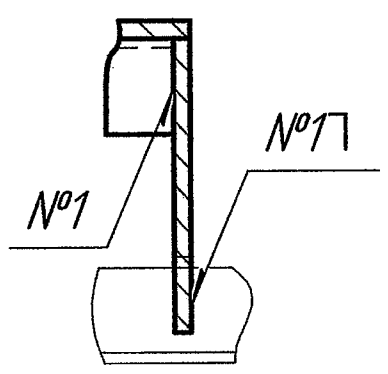

В-В(1:5)

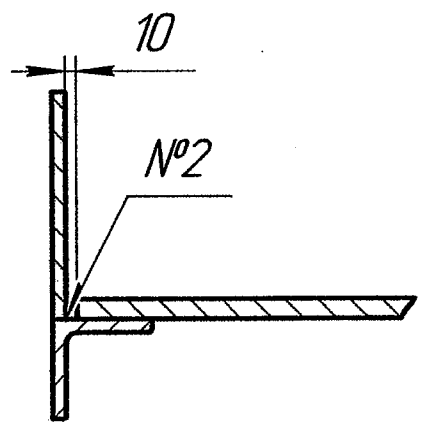

Изм.	Лист	№ докум.	Подп.	Дата
Разраб.		Тимошенко		10.16
Пров.		Автухова		10.16
Т.контр.				
Н.контр.		Тупикин		10.16
Утв.				

11-735.01.11.000 СБ

Надставка

Лит.	Масса	Масштаб
И	129	1:10
Лист	Листов 1	

ДПИ НИИ "Теплоэлектропроект"

Перв. примен.

Справ. №

Подп. и дата

Инв. № дубл.

Взам. инв. №

Подп. и дата 31.10.16

Инв. № подл. СП-2712

125

11-735.01.11.001

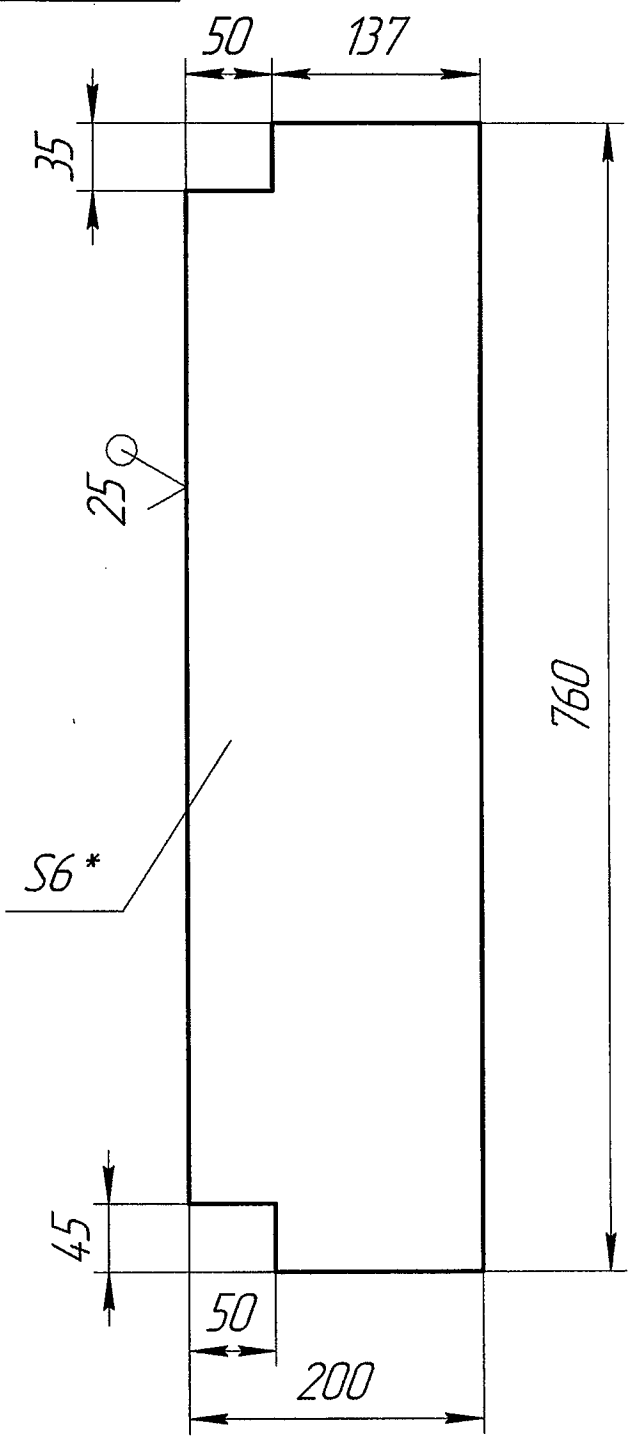

1 * Размер для справок
2 ±IT 14/2

126

Изм.	Лист	№ докум.	Подп.	Дата
Разраб.		Тимошенко		10.16
Пров.		Автіхова		10.16
Т.контр.				
Н.контр.		Тупикин		10.16
Утв.				

11-735.01.11.001

Стенка

Лит.	Масса	Масштаб
	7	1:5

Лист | Листов 1

Лист — 6 ГОСТ 19903-74 / Ст 3пс ГОСТ 14637-89

ДПИ НИИ "Теплоэнергопроект"

Перв. примен.

Справ. №

Подп. и дата

Инв. № дубл.

Взам. инв. №

Подп. и дата 31.10.16

Инв. № подл. 011-2712

Формат	Зона	Поз.	Обозначение	Наименование	Кол.	Примечание
				Документация		
А2			11-735.01.12.000 СБ	Сборочный чертеж		
				Детали		
А4		1	11-735.01.12.001	Стенка	2	
Б4		2	11-735.01.12.002	Стенка		
				Лист 6 ГОСТ 19903-74 / Ст 3кп ГОСТ 14637-89		
				1312±1,55х1542±1,55	2	95,3 кг
Б4		3	11-735.01.12.003	Фланец		
				Уголок 63х63х5 ГОСТ 8509-93 / Ст3кп ГОСТ 535-88		
				L=1656±1,85	2	9,47 кг
Б4		4	11-735.01.12.004	Фланец		
				Уголок 63х63х5 ГОСТ 8509-93 / Ст3кп ГОСТ 535-88		
				L=1290-1,3	2	1,66 кг

127

Перв. примен.

Справ. №

Подп. и дата

Инв. № дубл.

Взам. инв. №

Подп. и дата 31.10.16

Инв. № подл. 04-2712

Изм.	Лист	№ докум.	Подп.	Дата
Разраб.		Автухова		10.16
Пров.		Тупикин		10.16
Н.контр.		Тупикин		10.16
Утв.				

11-735.01.12.000

Желоб

Лит.	Лист	Листов
И		1

ДПИ НИИ "Теплоэлектропроект"

Копировал

Формат А4

11-735.01.12.000 СБ

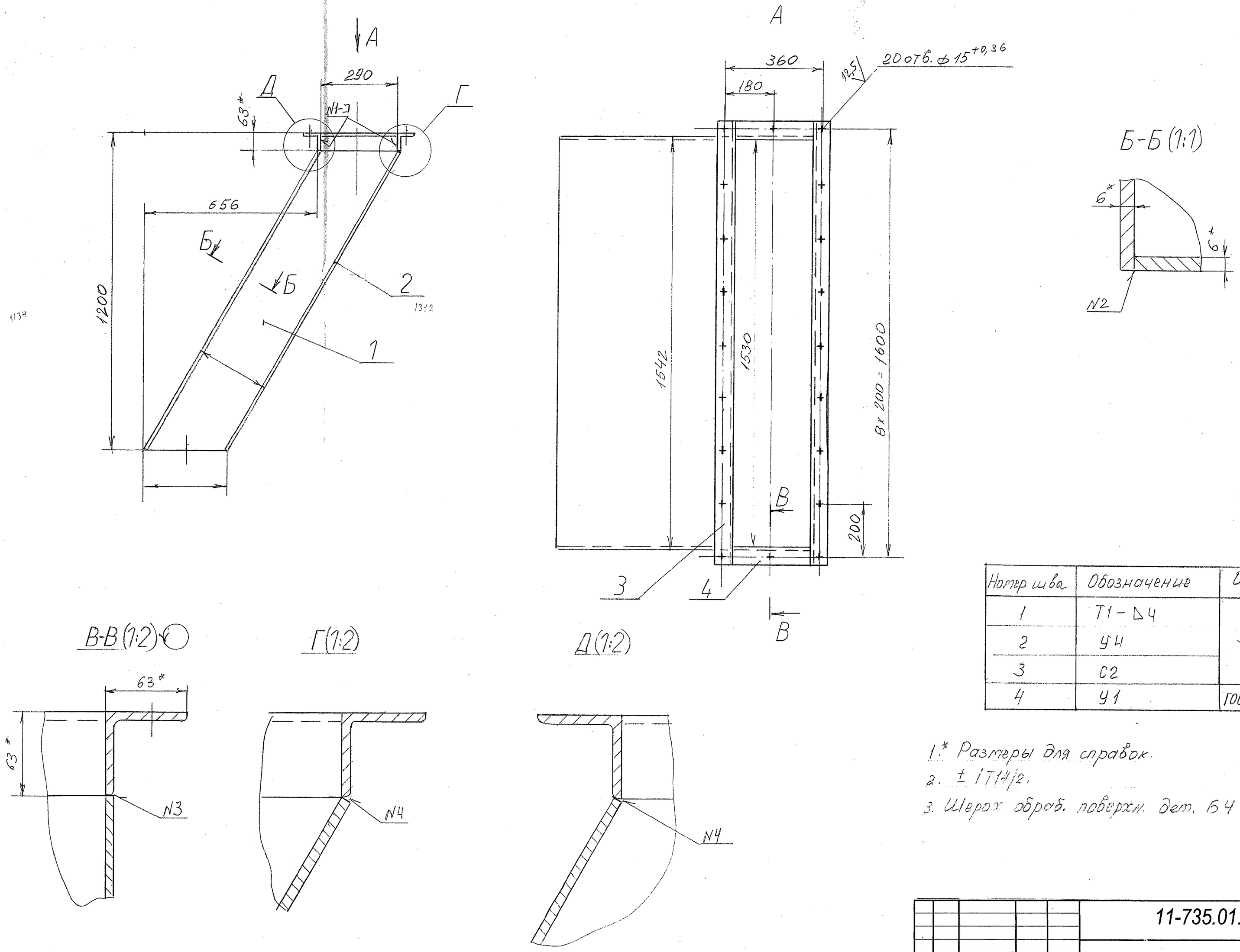

Номер шва	Обозначение	Обозначение стандарта
1	Т1 – Δ4	ГОСТ 5264-80
2	У4	
3	С2	
4	У1	ГОСТ 11534-75

1.* Размеры для справок.
2. ± IT14/2.
3. Шерох. обраб. поверхн. дет. Б4 $\overset{25}{\vee}$.

128

					11-735.01.12.000 СБ			
изм.	лист.	№документа	подп.	дата	Желоб	Лит	Масса.	Масшт.
Разраб.		Автухова		10.16		и	213	1:10
Провер.		Тупикин		10.16		Лист	Листов1	
Н.Контр		Тупикин		10.16		ДПИ НИИ «Теплоэлектропроект»		

Инв. № подл. | Подпись и дата | Взам. инв. № | Инв. № дубл. | Подпись и дата

11-735.01.12.001

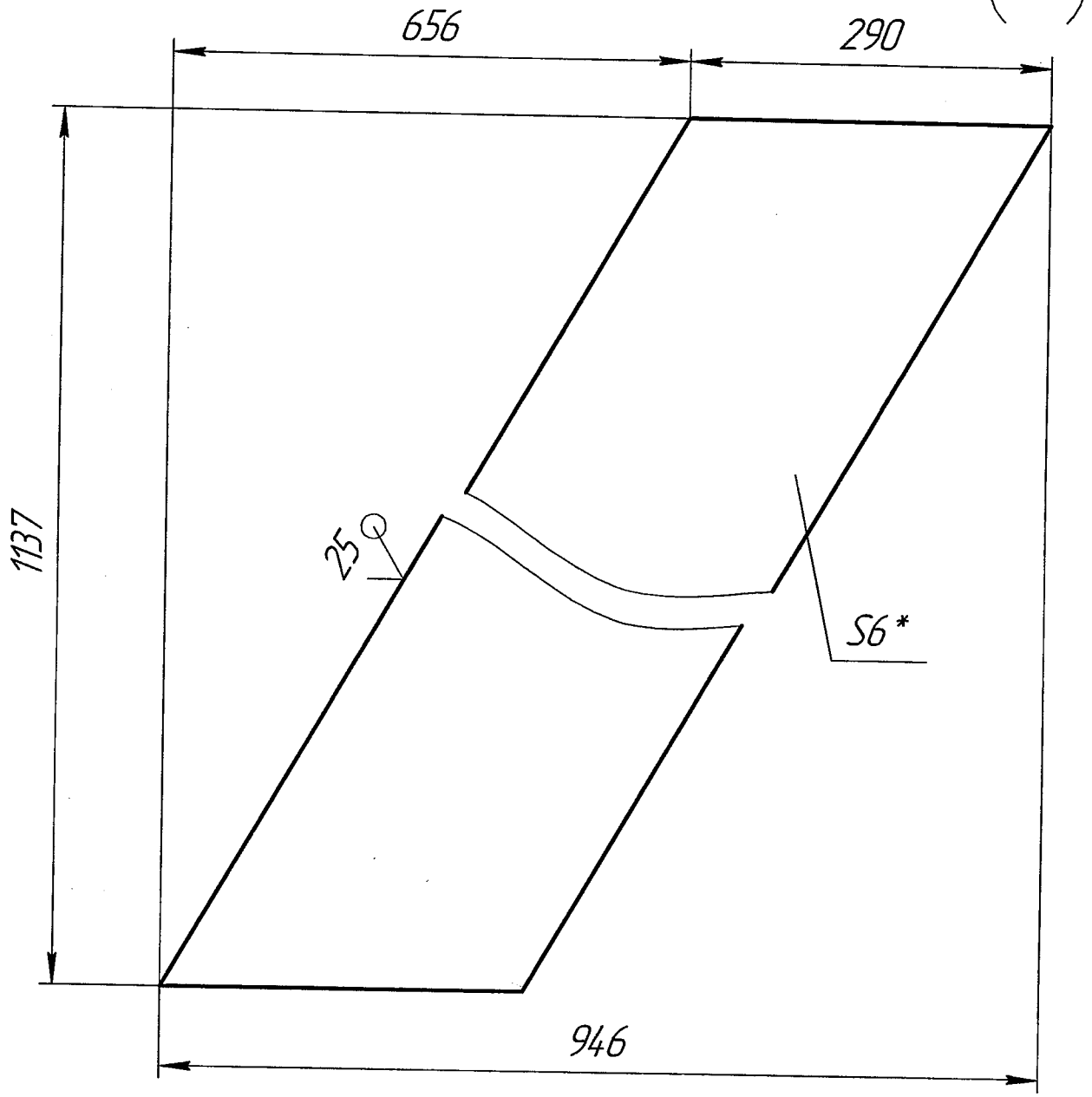

1 * Размер для справок
2 ±IT 14/2

129

Изм.	Лист	№ докум.	Подп.	Дата
Разраб.		Тимошенко		10.16
Пров.		Автухова		10.16
Т.контр.				
Н.контр.		Тупикин		10.16
Утв.				

11-735.01.12.001

Стенка

Лит.	Масса	Масштаб
И	15,47	1:5

Лист	Листов 1

Лист 6 ГОСТ 19903-74 / Ст Зпс ГОСТ 14637-89

ДПИ НИИ "Теплоэлектропроект"

Копировал

Формат А4

Перв. примен.

Справ. №

Подп. и дата

Инв. № дубл.

Взам. инв. №

Подп. и дата 31.10.16

Инв. № подл. 011-2712

Формат	Зона	Поз.	Обозначение	Наименование	Кол.	Приме-чание
				Документация		
А2			11-735.01.13.000	Сборочный чертеж		
				Детали		
А4		1	11-735.01.13.001	Стенка	2	28,3
						56,6
Б4		2	11-735.01.13.002	Опора		
				Уголок 50х50х5 ГОСТ 8509-93 / Ст3кп ГОСТ 535-88		
				L=946±1,15	4	3 кг
Б4		3	11-735.01.13.003	Связь		12
				Уголок 50х50х5 ГОСТ 8509-93 / Ст3кп ГОСТ 535-88		
				L=2690±2,7	2	10 кг
Б4		4	11-735.01.13.004	Связь		20
				Лист 2,0 ГОСТ 19903-74 / 0К360В ГОСТ 16523-97		
				600±0,65×2700±2,7	2	25,4кг
Б4		5	11-735.01.13.005	Стойка		
				Уголок 50х50х5 ГОСТ 8509-93 / Ст3кп ГОСТ 535-88		
				L=1990±2,2	4	8 кг
Б4		6	11-735.01.13.006	Крыша		32
				Лист 2,0 ГОСТ 19903-74 / 0К360В ГОСТ 16523-97		
				996±1,5×2800±2,7	2	43,8 кг

Перв. примен.

Справ. №

Подп. и дата

Инв. № дубл.

Взам. инв. №

Подп. и дата 31.10.16

Инв. № подл. 011-2712

Изм.	Лист	№ докум.	Подп.	Дата
Разраб.		Тимошенко		10.16
Пров.		Автухова		10.16
Н.контр.		Тупикин		10.16
Утв.				

11-735.01.13.000

87,6 130

Укрытие плужкового сбрасывателя

Лит.	Лист	Листов
И	1	2

ДПИ НИИ "Теплоэнергопроект"

Формат	Зона	Поз.	Обозначение	Наименование	Кол.	Приме-чание
Б4		7	11-735.01.13.007	Пластина		
				Лист 2,0 ГОСТ 19903-74 / ОК 360В ГОСТ 16523-97		
				120±0,435×120±0,435	4	0,2 кг
						0,8

Подп. и дата | Инв. № дубл. | Взам. инв. № | Подп. и дата 31.10.16 | Инв. № подл. 041-27 12

Изм.	Лист	№ докум.	Подп.	Дата	11-735.01.13.000	Лист 2

11-735.01.13.000 СБ

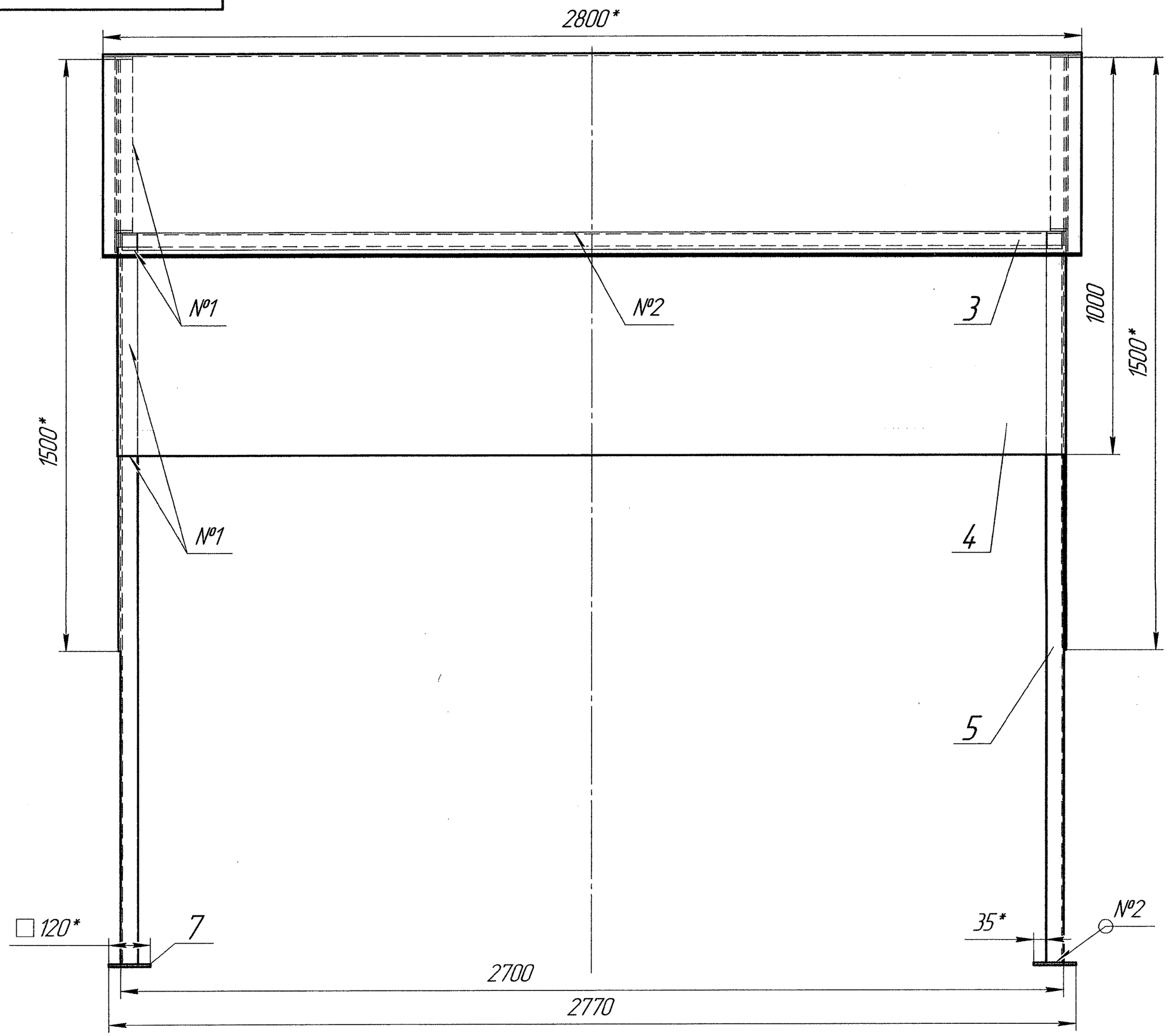

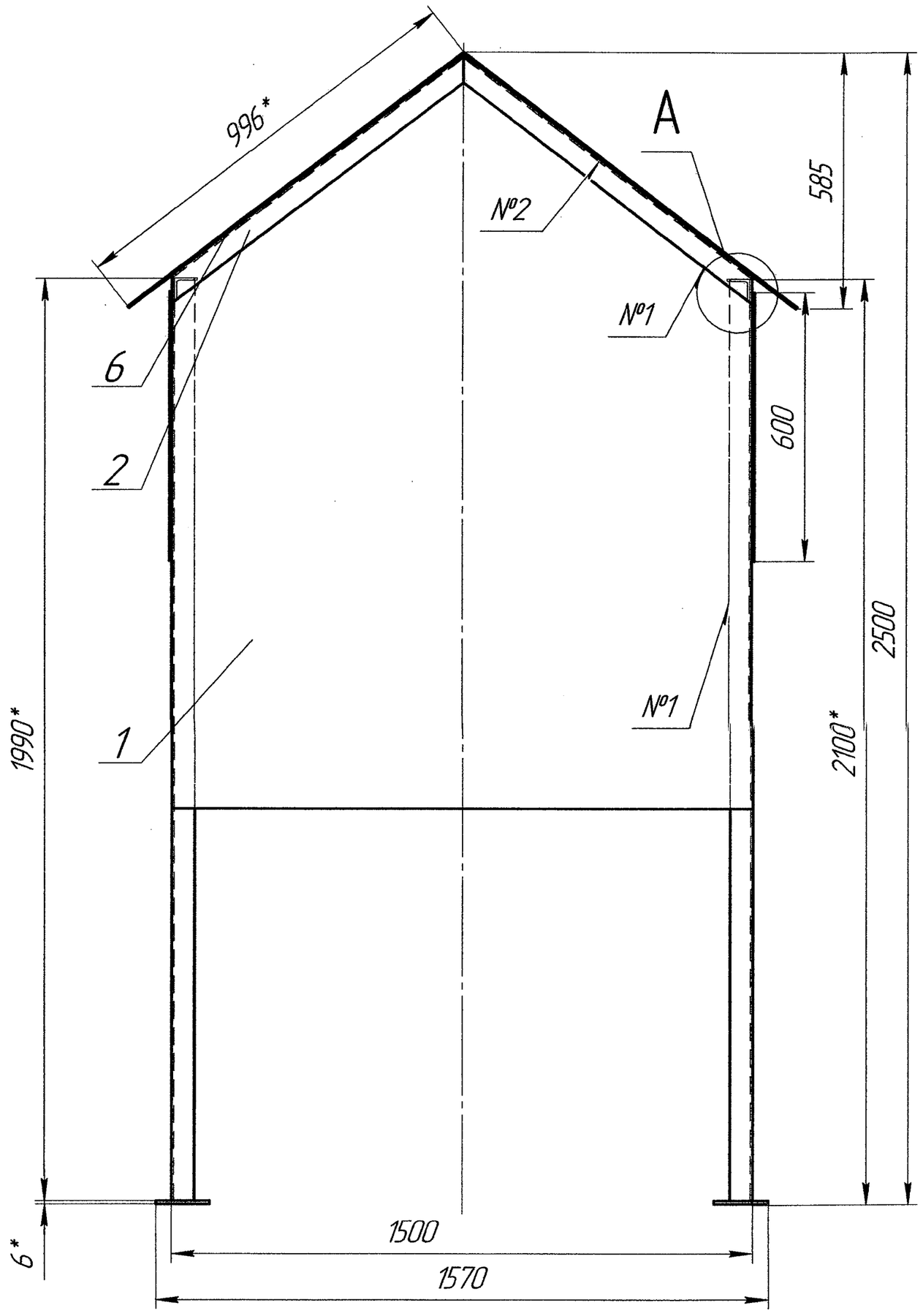

A(1:2)

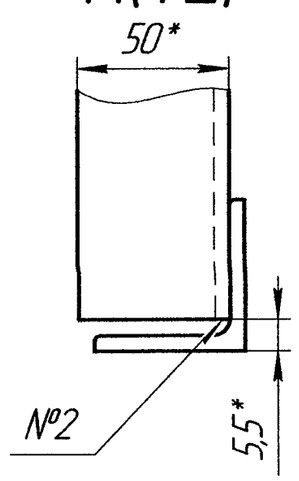

Номер шва	Обозначение	Обозначение стандарта
1	Н1-△4	ГОСТ 5264-80
2	Т1-△4	

1 * Размер для справок
2 ±IT 14/2
3 Шероховатость обрабатываемых поверхностей деталей БЧ $\sqrt{25}$

132

Изм.	Лист	№ докум.	Подп.	Дата
Разраб.		Тимошенко		10.16
Пров.		Автухова		10.16
Т.контр.				
Н.контр.		Тупикин		10.16
Утв.				

11-735.01.13.000 СБ

Укрытие плужкового сбрасывателя

Лит.	Масса	Масштаб
И	25.9	1:10

Лист | Листов 1

ДПИ НИИ "Теплоэлектропроект"

Копировал | Формат А2

Перв. примен.
Справ. №
Подп. и дата
Инв. № дубл.
Взам. инв. №
Подп. и дата 31.10.16
Инв. № подл. 01-24 12

11-735.01.13.001

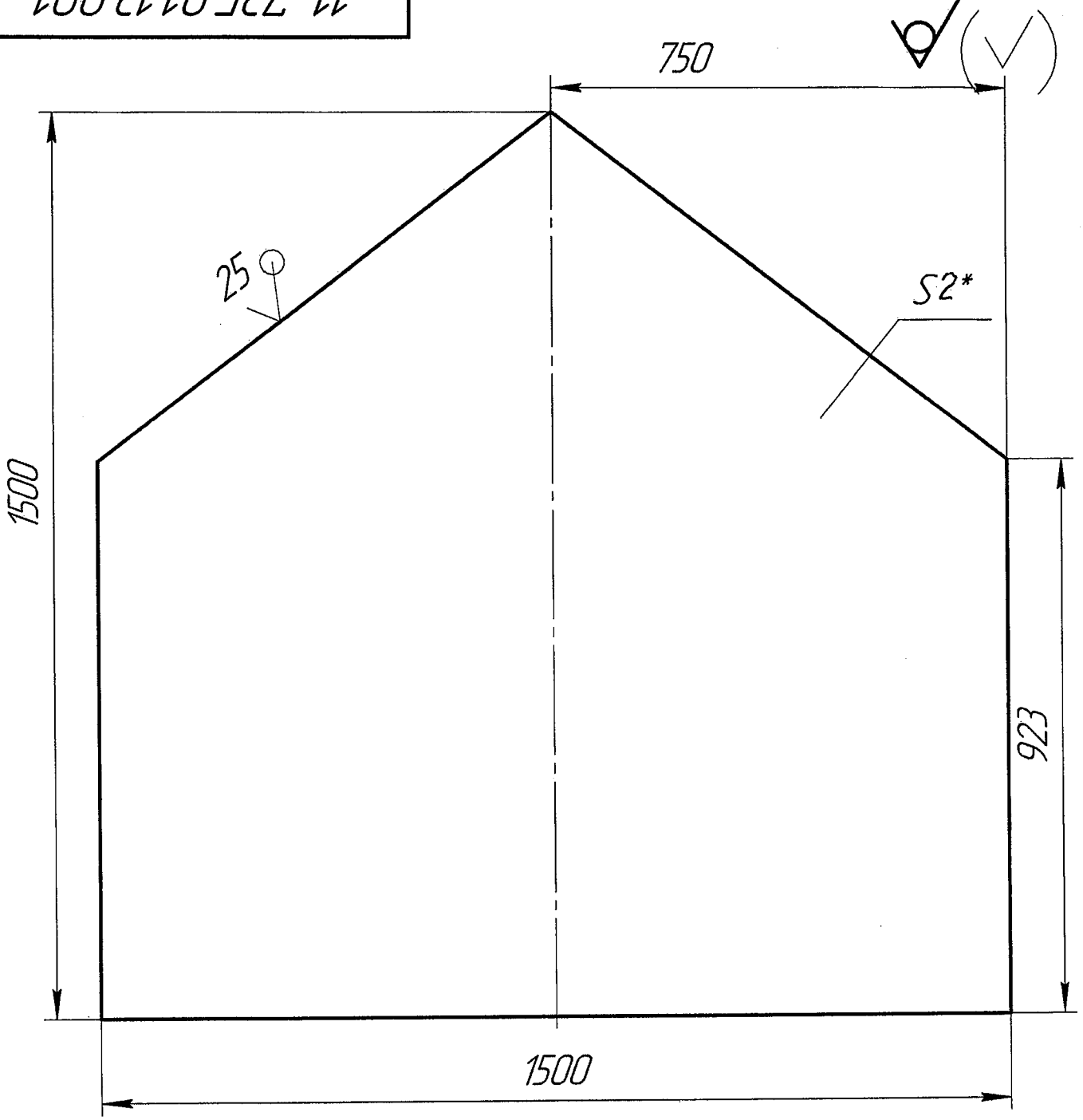

1 * Размер для справок
2 ±IT 14/2

133

Изм.	Лист	№ докум.	Подп.	Дата
Разраб.		Тимошенко		10.16
Пров.		Автухова		10.16
Т.контр.				
Н.контр.		Тупикин		10.16
Утв.				

11-735.01.13.001

Стенка

Лит.	Масса	Масштаб
И	28,3	1:10
Лист	Листов 1	

Лист 2,0 ГОСТ 19903-74 / ОК 360В ГОСТ 16523-97

ДПИ НИИ "Теплоэлектропроект"

Перв. примен.

Справ. №

Подп. и дата

Инв. № дубл.

Взам. инв. №

Подп., и дата 31.10.16

Инв. № подл. 044-2712

Формат	Зона	Поз.	Обозначение	Наименование	Кол.	Приме-чание
				Документация		
*			11-735.01.14.000	Сборочный чертеж		*А4×3
				Детали		
А4		1	11-735.01.14.001	Штырь	2	
А4		2	11-735.01.14.002	Стойка	3	
Б4		3	11-735.01.14.003	Балка		
				Уголок 32х32×4 ГОСТ 8509-93 / Ст3кп ГОСТ 535-88		
				L=2020±1,85	2	4 кг
				Материалы		
		2		Проволока 6-I		
				ГОСТ 3282-74	5,6м	
		5		Сетка N20-1,6		
				ГОСТ 5336-80	1,8м²	

134

Перв. примен.

Справ. №

Подп. и дата

Инв. № дубл.

Взам. инв. №

Подп. и дата 31.10.16

Инв. № подл. 011-2712

Изм.	Лист	№ докум.	Подп.	Дата
Разраб.		Тимошенко		10.16
Пров.		Автухова		10.16
Н.контр.		Тупикин		10.16
Утв.				

11-735.01.14.000

Ограждение

Лит.	Лист	Листов
И		1

ДПИ НИИ "Теплоэнергопроект"

11-735.01.14.000 СБ

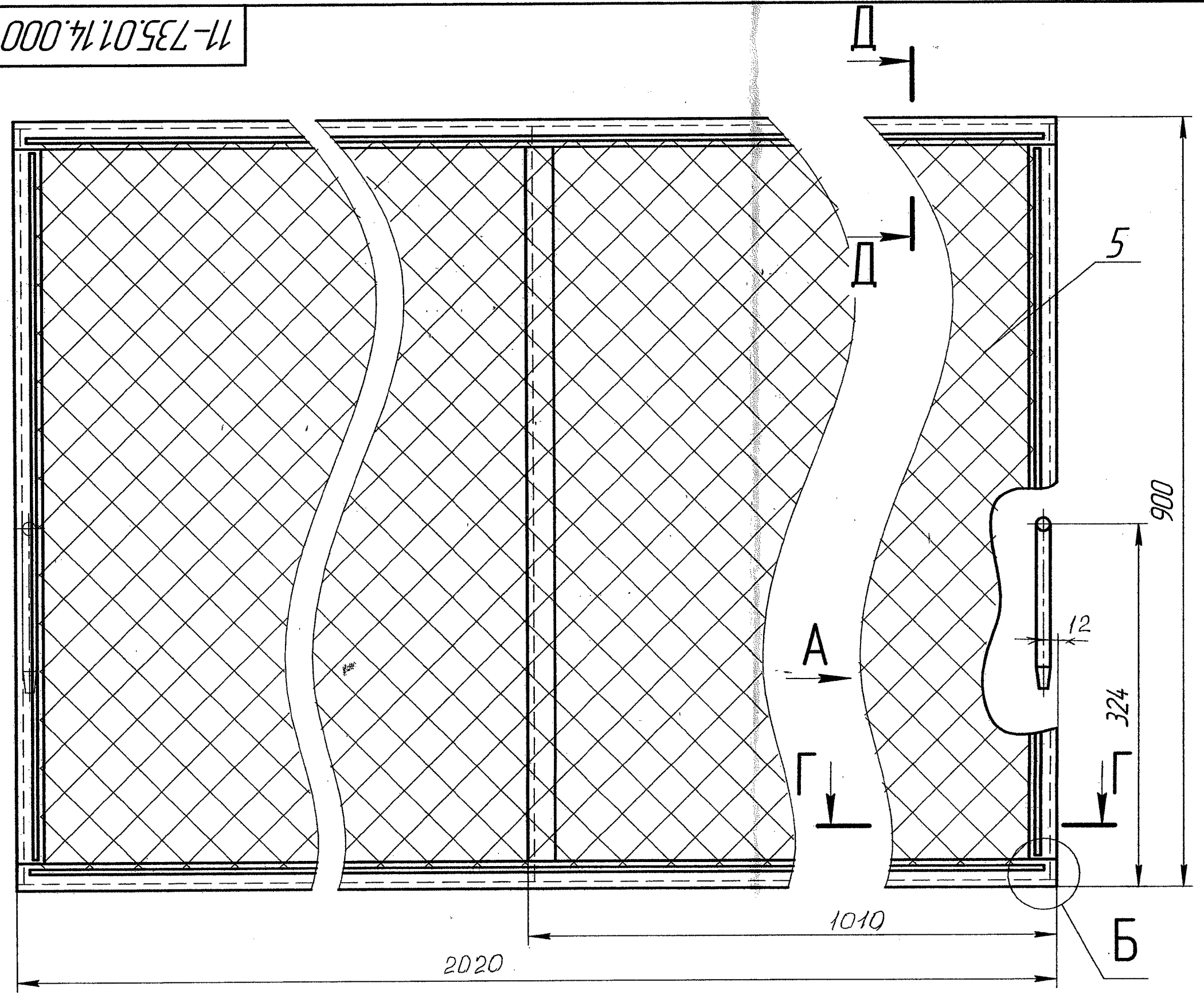

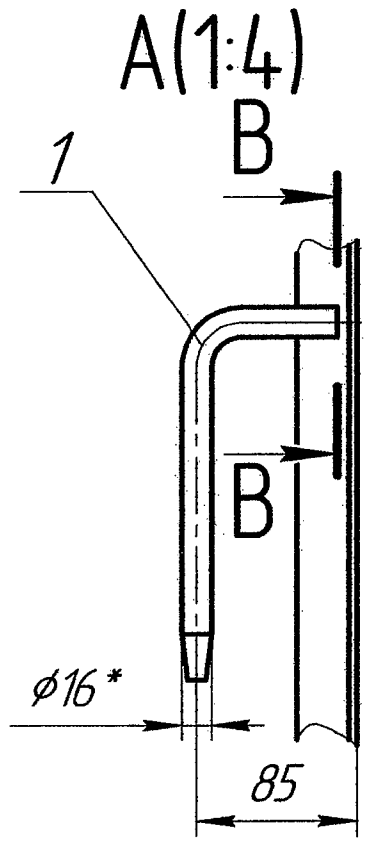

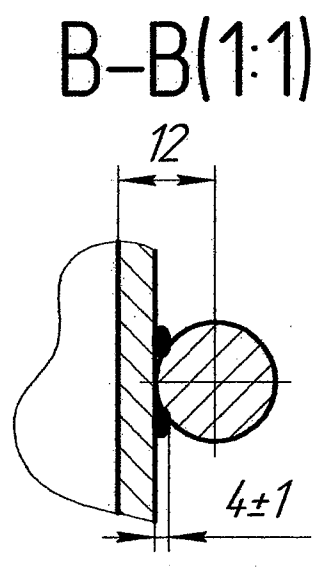

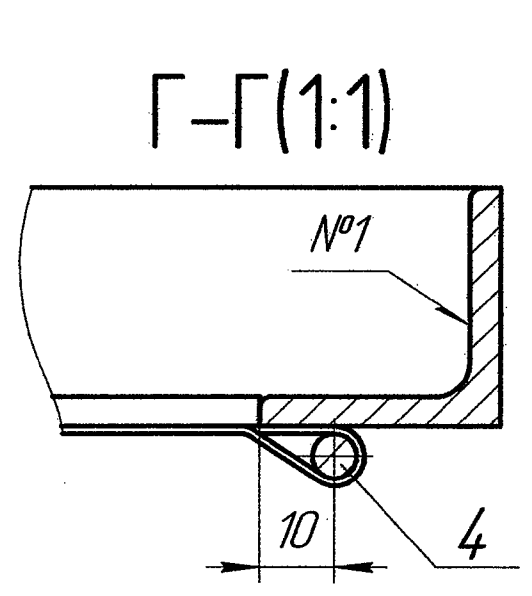

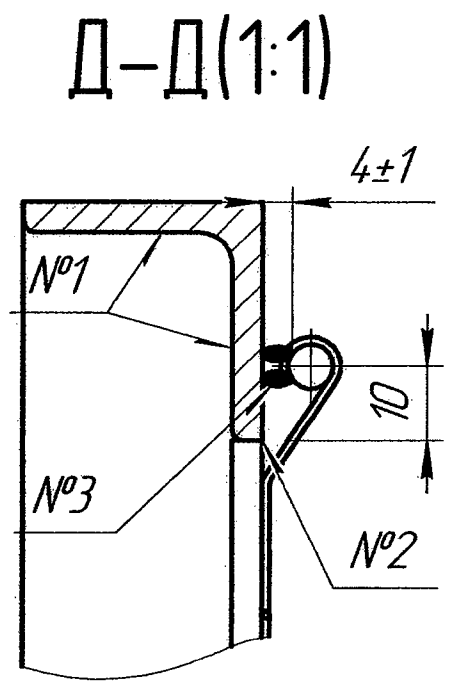

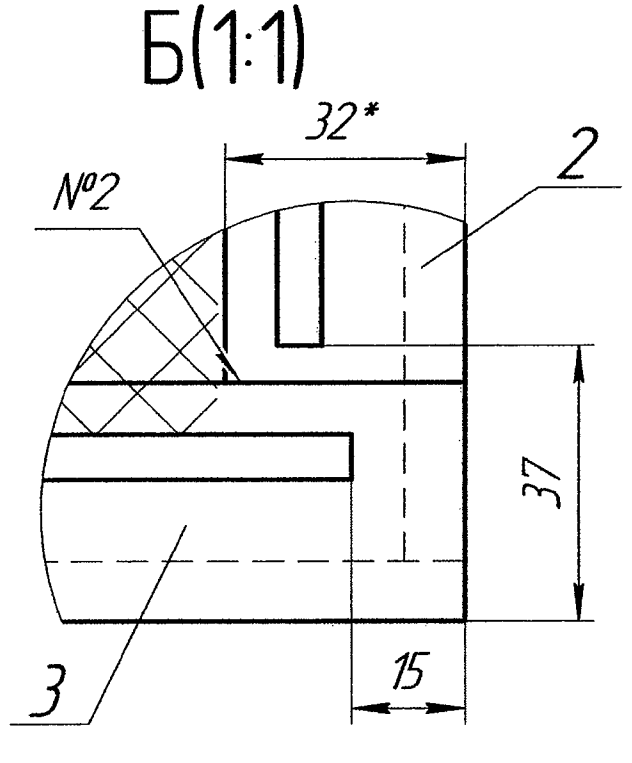

Номер шва	обозначение шва	Обозначение стандарта
1	Т1-△4	ГОСТ 5264-80
2	С2	
3	Нестандартный шов	Сварка ручная дуговая

1 * Размер для справок
2 ±IT 14/2
3 Шероховатость обрабатываемых поверхностей деталей Б4 $\sqrt{25}$

135

Изм.	Лист	№ докум.	Подп.	Дата	11-735.01.14.000 СБ			
Разраб.		Тимошенко		10.16	Ограждение	Лит.	Масса	Масштаб
Пров.		Автухова		10.16		И	18	1:1
Т.контр.						Лист	Листов 1	
Н.контр.		Тупикин		10.16		ДПИ НИИ "Теплоэлектропроект"		
Утв.								

Копировал Формат А4х3

Перв. примен.
Справ. №
Подп. и дата
Инв. № дубл.
Взам. инв. №
Подп. и дата
Инв. № подл. 2712

11-735.01.14.001

25 (√)

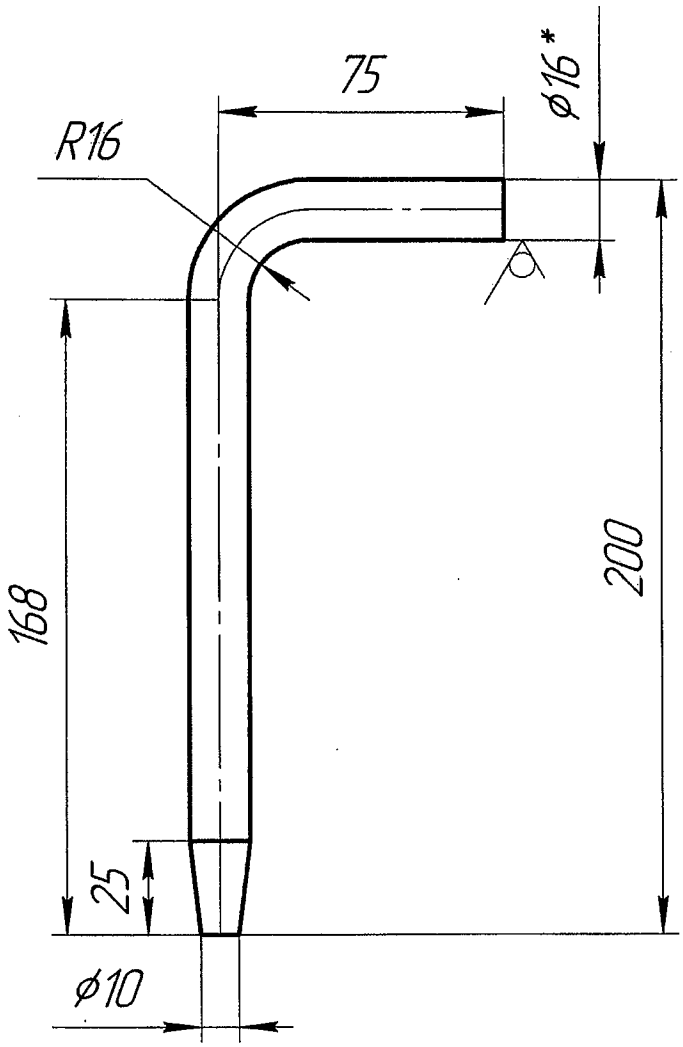

1 * Размер для справок
2 ±IT 14/2
3 Длина развертки L=257 мм

136

					11-735.01.14.001			
Изм.	Лист	№ докум.	Подп.	Дата	Штырь	Лит.	Масса	Масштаб
Разраб.		Тимошенко		10.16		И	0,4	1:2
Пров.		Автухова		10.16		Лист	Листов 1	
Т.контр.								
Н.контр.		Тупикин		10.16	16 ГОСТ 2590-88 / Круг Ст3кп ГОСТ 535-88	ДПИ НИИ "Теплоэлектропроект"		
Утв.								

Перв. примен.
Справ. №
Подп. и дата
Инв. № дубл.
Взам. инв. №
Подп. и дата 31.10.16
Инв. № подл. 044-2212

11-735.01.14.002

25 (√)

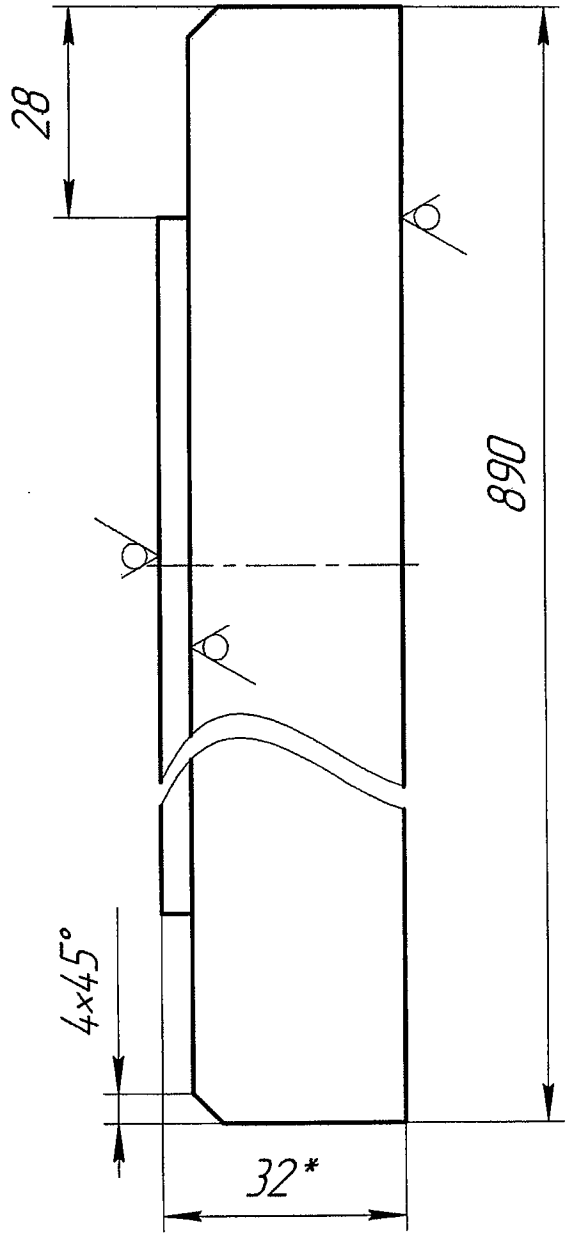

1 * Размер для справок
2 ±IT 14/2

137

					11-735.01.14.002		
Изм.	Лист	№ докум.	Подп.	Дата	Стойка	Лит.	Масса / Масштаб
Разраб.		Тимошенко		10.16		И	1,6 / 1:1
Пров.		Автухова		10.16		Лист	Листов 1
Т.контр.							
Н.контр.		Тупикин		10.16	Уголок 32х32х4 ГОСТ 8509-93 / Ст3кп ГОСТ 535-88	ДПИ НИИ "Теплоэлектропроект"	
Утв.							

Перв. примен.

Справ. №

Подп. и дата

Инв. № дубл.

Взам. инв. №

Подп. и дата 31.10.16

Инв. № подл. 014-2712

11-735.01.00.001

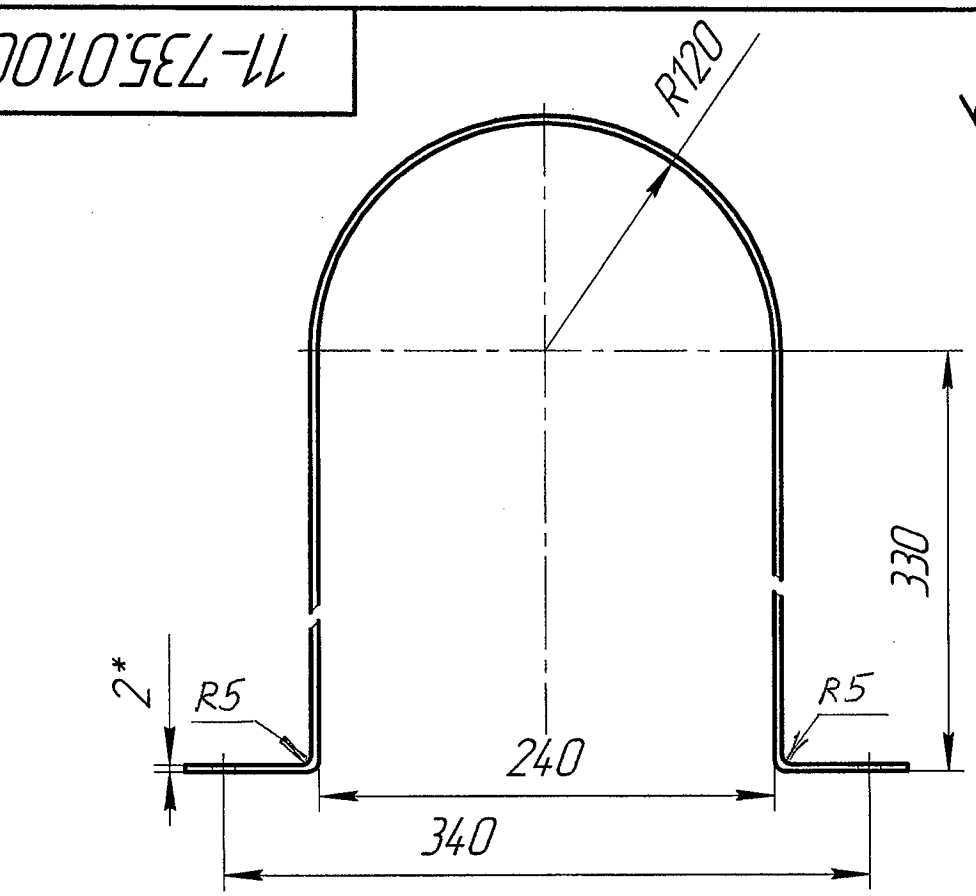

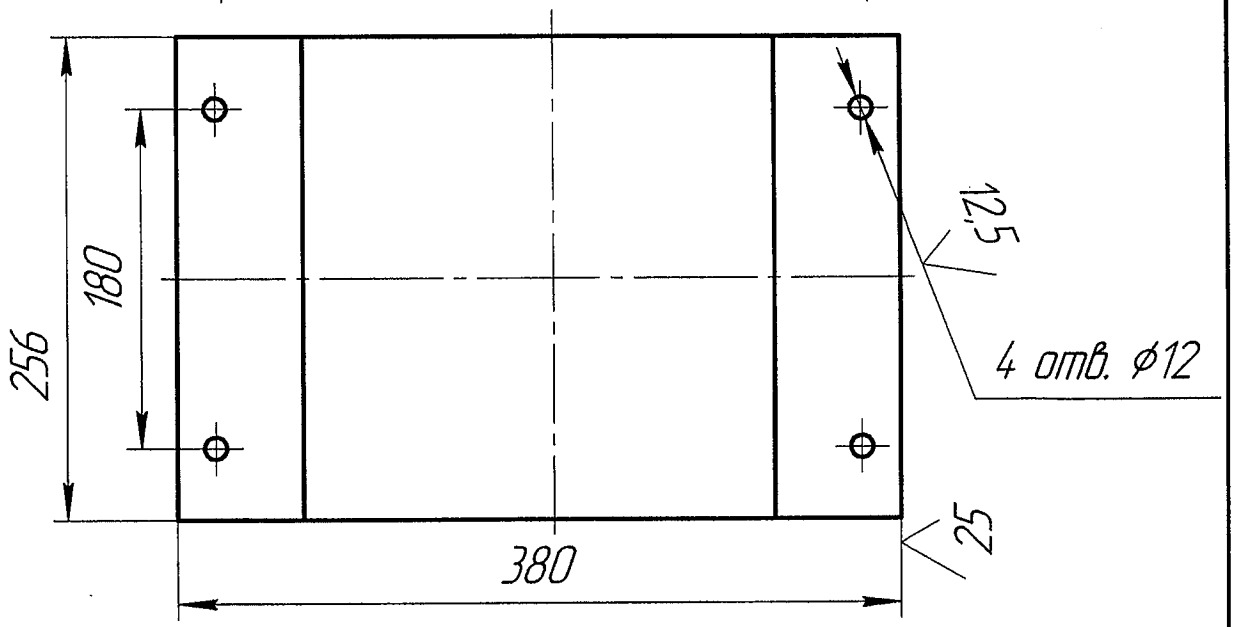

1 * Размер для справок
2 H14, ±IT 14/2
3 Длина развертки L=1170 мм

138

Изм.	Лист	№ докум.	Подп.	Дата
Разраб.		Тимошенко		10.16
Пров.		Автухова		10.16
Т.контр.				
Н.контр.		Тупикин		10.16
Утв.				

11-735.01.00.001

Кожух МУВП

Лит.	Масса	Масштаб
И	5	1:4
Лист	Листов 1	

2 ГОСТ 19903-74
Лист Ст 3кп ГОСТ 14637-89

ДПИ НИИ "Теплоэлектропроект"

Перв. примен.
Справ. №
Подп. и дата
Инв. № дубл.
Взам. инв. №
Подп. и дата 31.10.16
Инв. № подл. 011-2412

11-735.01.00.002

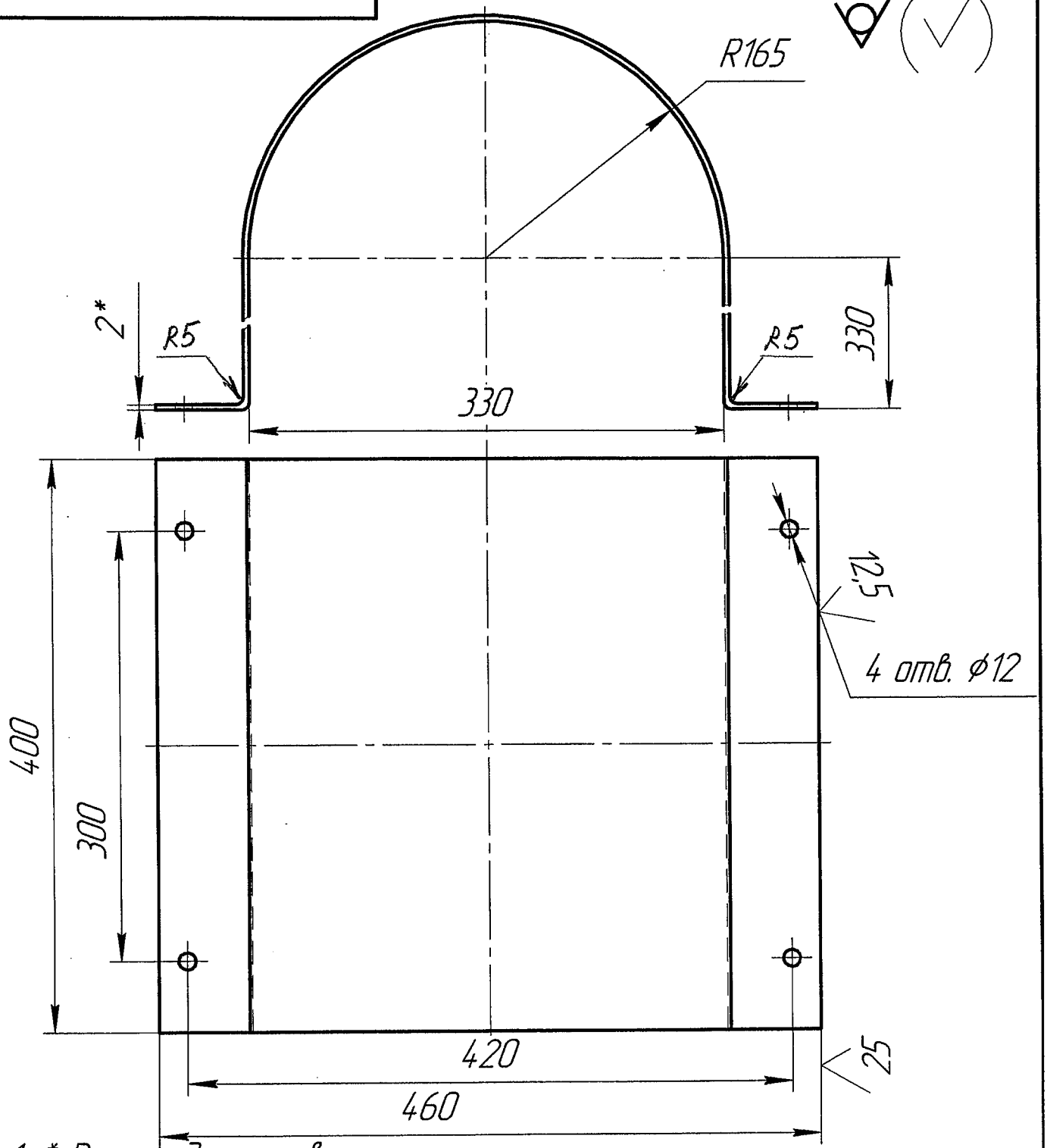

1 * Размер для справок

2 H14, ±IT 14/2

3 Длина развертки L=1302 мм

139

Изм.	Лист	№ докум.	Подп.	Дата
Разраб.		Тимошенко		10.16
Пров.		Автухова		10.16
Т.контр.				
Н.контр.		Тупикин		10.16
Утв.				

11-735.01.00.002

Кожух МКД

Лит.	Масса	Масштаб
И	8	1:4

Лист	Листов 1

Лист — 2 ГОСТ 19903-74 / Ст 3кп ГОСТ 14637-89

ДПИ НИИ "Теплоэлектропроект"

Перв. примен.

Справ. №

Подп. и дата

Инв. № дубл.

Взам. инв. №

Подп. и дата 31.10.16

Инв. № подл. 04-2712

11-735.01.00.003

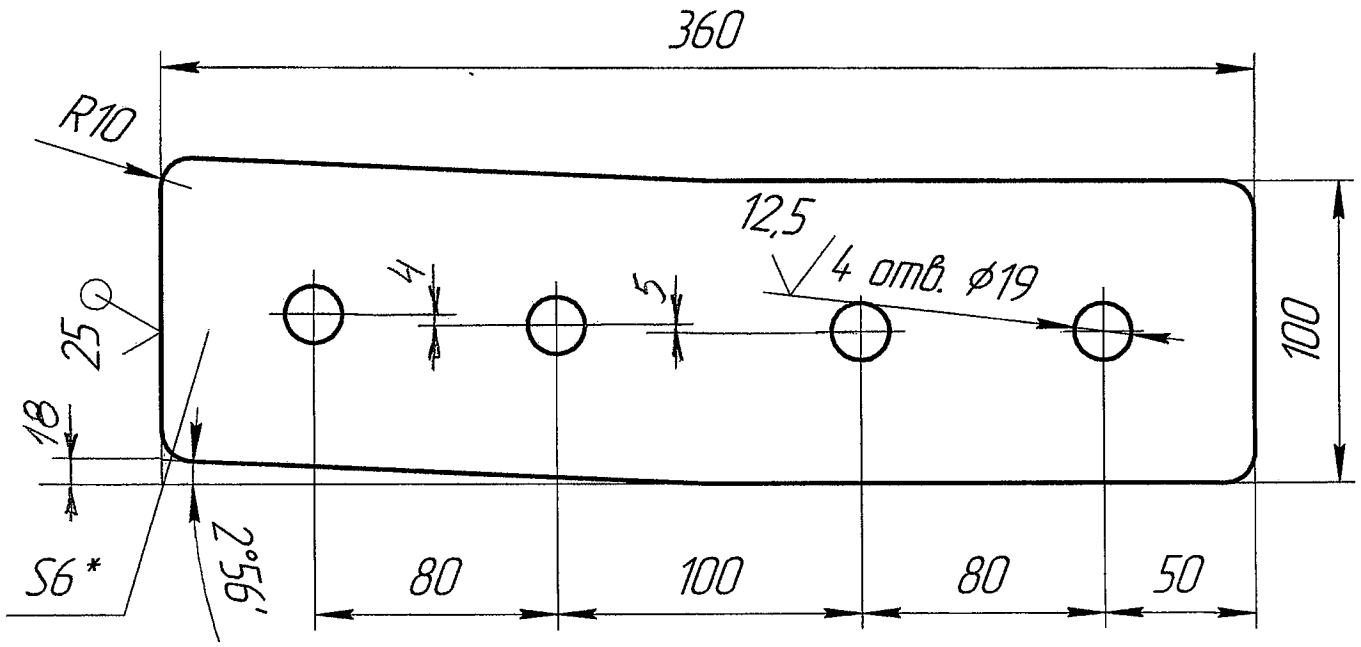

1 * Размер для справок
2 H14, ±IT 14/2

140

Изм.	Лист	№ докум.	Подп.	Дата	11-735.01.00.003		
Разраб.		Тимошенко		10.16	Планка	Лит. И	Масса 1,6	Масштаб 1:2,5
Пров.		Автухова		10.16		Лист	Листов 1
Т.контр.							
Н.контр.		Тупикин		10.16	Лист 6 ГОСТ 19903-74 / Ст 3кп ГОСТ 14637-89	ДПИ НИИ "Теплоэлектропроект"	
Утв.							

Перв. примен.

Справ. №

Подп. и дата

Инв. № дубл.

Взам. инв. №

Подп. и дата 31.10.16

Инв. № подл. 011-2712

11-735.01.00.004

12,5 (√)

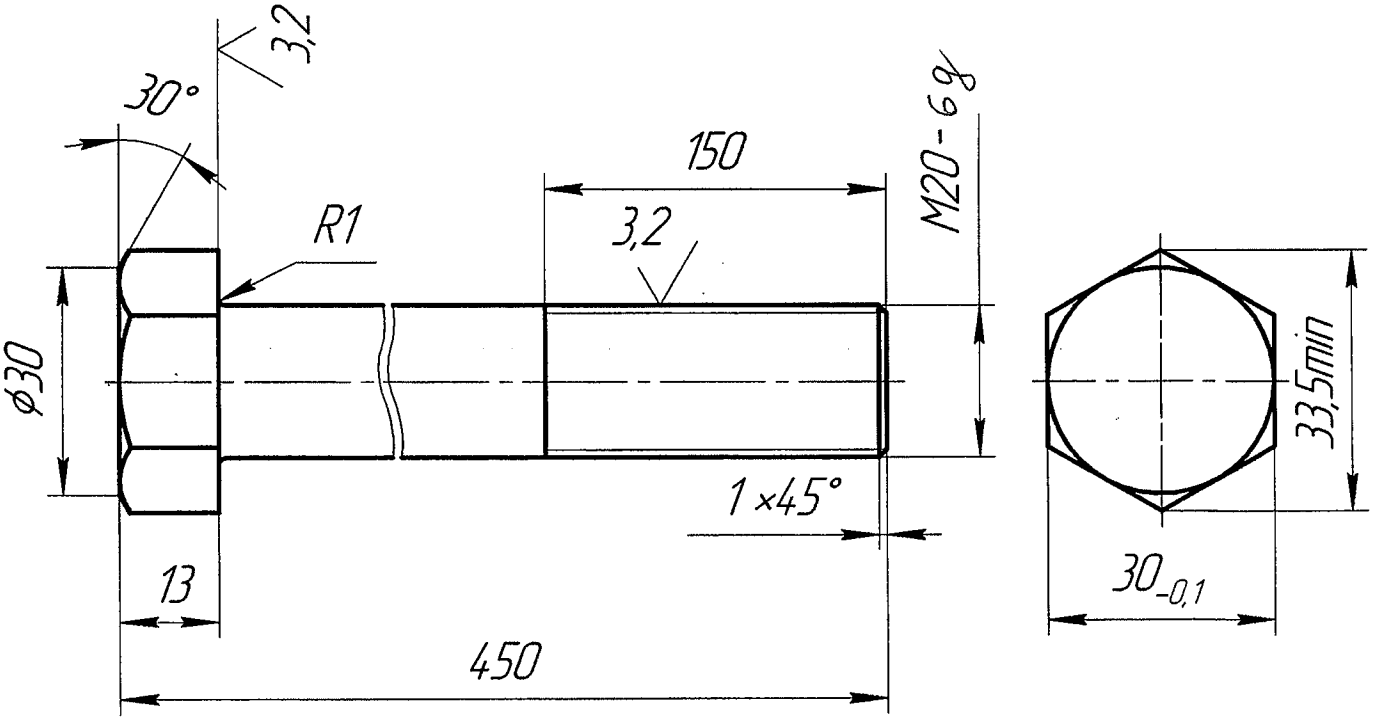

1. 32...36 HRC.

141

					11-735.01.00.004		
Изм.	Лист	№ докум.	Подп.	Дата	Болт	Лит.	Масса / Масштаб
Разраб.		Тимошенко		10.16		И	1,2 / 1:1
Пров.		Автухова		10.16		Лист	Листов
Т.контр.							
				10.16	Ст 20 ГОСТ 1050-88	ДПИ НИИ "Теплоэлектропроект"	
Н.контр.		Тупикин					
Утв.							

Перв. примен.

Справ. №

Подп. и дата

Инв. № дубл.

Взам. инв. №

Подп. и дата 31.10.16

Инв. № подл. ОИ-2712

11-735.01.00.005

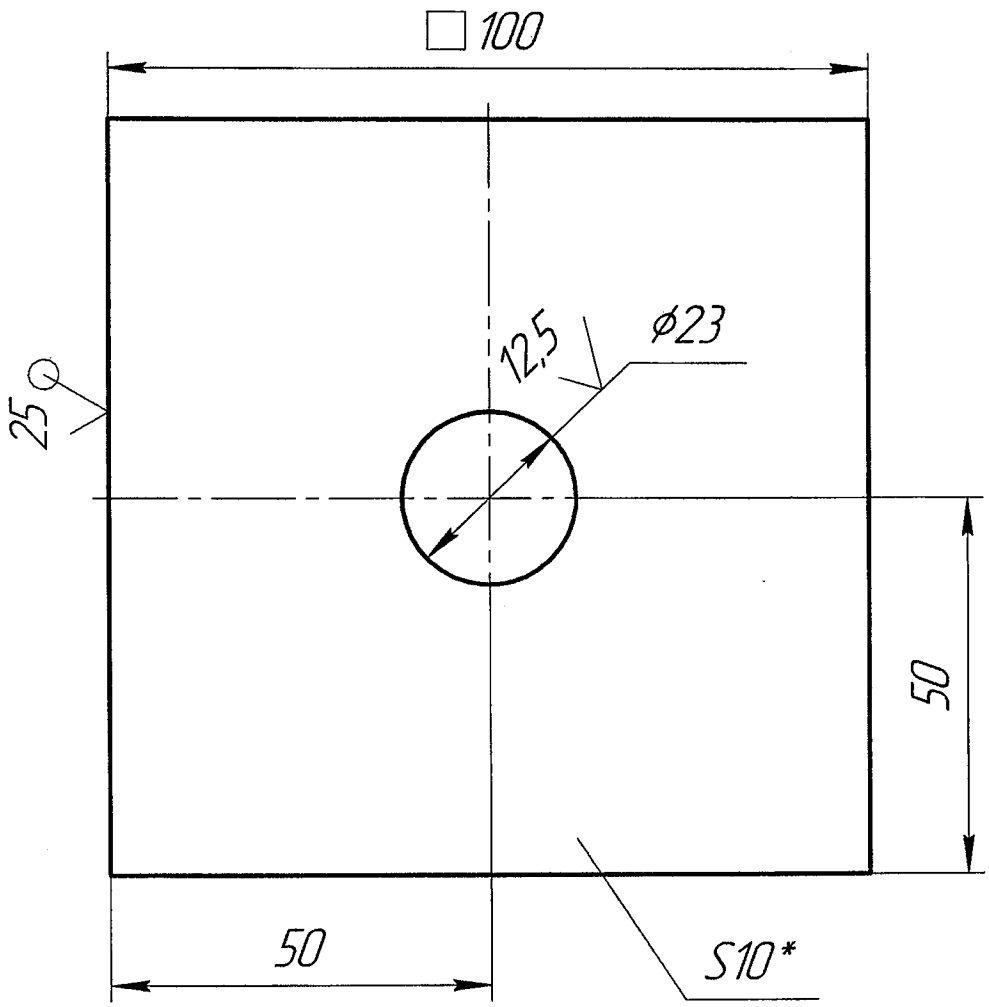

1 * Размер для справок
2 H14, ±IT 14/2

142

					11-735.01.00.005		
Изм.	Лист	№ докум.	Подп.	Дата	Шайба	Лит.	Масса / Масштаб
Разраб.		Тимошенко		10.16		И	0,75 / 1:1
Пров.		Автухова		10.16		Лист	Листов 1
Т.контр.							
Н.контр.		Тупикин		10.16	10 ГОСТ 19903-74 / Ст 3кп ГОСТ 14637-89	ДПИ НИИ "Теплоэлектропроект"	
Утв.							

Перв. примен.

Справ. №

Подп. и дата

Инв. № дубл.

Взам. инв. №

Подп. и дата 31.10.16

Инв. № подл. 04-2712

11-735.01.00.006

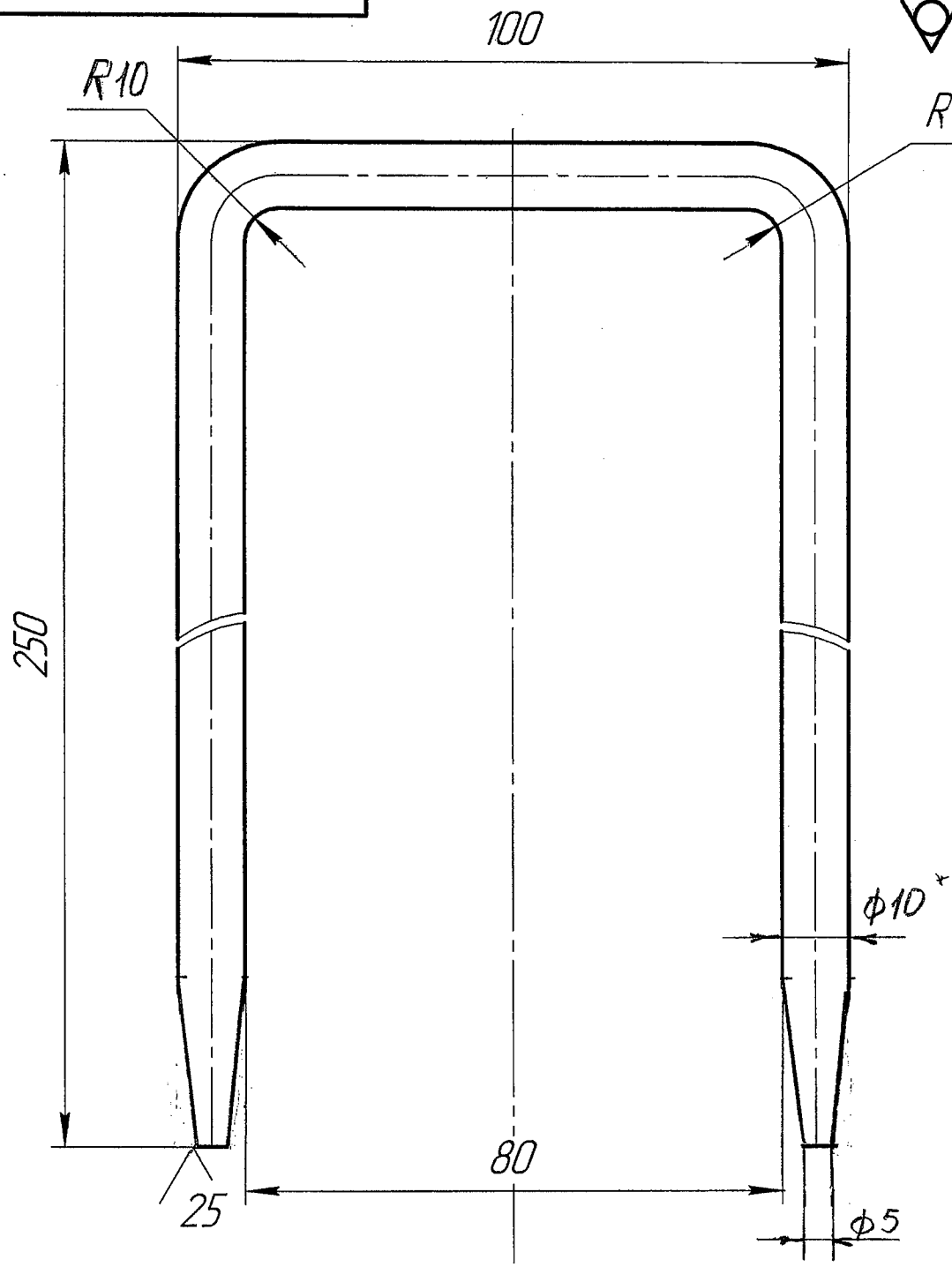

1 * Размер для справок

2 ±IT 14/2

3 Длина развертки L=582 мм

143

Изм.	Лист	№ докум.	Подп.	Дата
Разраб.		Тимошенко		10.16
Пров.		Автухова		10.16
Т.контр.				
Н.контр.		Тупикин		10.16
Утв.				

11-735.01.00.006

Скоба

Лит.	Масса	Масштаб
И	0,4	1:1

Лист	Листов 1

10 ГОСТ 2590-2006

Круг Ст3кп ГОСТ 535-2005

ДПИ НИИ "Теплоэлектропроект"

Перв. примен.

Справ. №

Подп. и дата

Инв. № дубл.

Взам. инв. №

Подп. и дата 31.10.16

Инв. № подл. 014-2712